CÔNG TY TNHH DU LỊCH TTC

BÁO CÁO ĐỀ XUẤT
CẤP GIẤY PHÉP MÔI TRƯỜNG
của dự án đầu tư
"KHU DU LỊCH DỐC LẾT"
(GIAI ĐOẠN I)

Khánh Hòa, tháng 6 năm 2023

CÔNG TY TNHH DU LỊCH TTC

BÁO CÁO ĐỀ XUẤT
CẤP GIẤY PHÉP MÔI TRƯỜNG
của dự án đầu tư
"KHU DU LỊCH DỐC LẾT"
(GIAI ĐOẠN I)

CHỦ DỰ ÁN ĐẦU TƯ

Tôn Nữ Thanh Hoa

Khánh Hòa, tháng 6 năm 2023

MỤC LỤC

MỤC LỤC 1
DANH MỤC CÁC TỪ VÀ CÁC KÝ HIỆU VIẾT TẮT 4
DANH MỤC CÁC BẢNG 5
DANH MỤC CÁC HÌNH VẼ 6
CHƯƠNG I 7
THÔNG TIN CHUNG VỀ DỰ ÁN ĐẦU TƯ 7
1. Tên chủ dự án đầu tư 7
2. Tên dự án đầu tư 7
3. Công suất, công nghệ, sản phẩm sản xuất của dự án đầu tư 11
3.1. Công suất của dự án đầu tư 11
3.2. Công nghệ sản xuất của dự án đầu tư 17
3.3. Sản phẩm của dự án đầu tư 17
4. Nguyên liệu, nhiên liệu, vật liệu, phế liệu, điện năng, hoá chất sử dụng, nguồn cung cấp điện, nước của dự án đầu tư 20
5. Các thông tin khác liên quan đến dự án đầu tư 22
CHƯƠNG II 25
SỰ PHÙ HỢP CỦA DỰ ÁN ĐẦU TƯ VỚI QUY HOẠCH, ... 25
KHẢ NĂNG CHỊU TẢI CỦA MÔI TRƯỜNG 25
1. Sự phù hợp của dự án đầu tư với quy hoạch bảo vệ môi trường quốc gia, quy hoạch tỉnh, phân vùng môi trường 25
2. Sự phù hợp của dự án đầu tư đối với khả năng chịu tải của môi trường 26
CHƯƠNG III 29
KẾT QUẢ HOÀN THÀNH CÁC CÔNG TRÌNH, BIỆN PHÁP BẢO VỆ MÔI TRƯỜNG CỦA DỰ ÁN ĐẦU TƯ 29
1. Công trình, biện pháp thoát nước mưa, thu gom và xử lý nước thải 29
1.1. Thu gom, thoát nước mưa 29
1.1.1. Mô tả công trình thu gom, thoát nước mưa 29
1.1.2. Các biện pháp thu gom, thoát nước mưa 30
1.2. Thu gom, thoát nước thải 30
1.2.1. Công trình thu gom nước thải 30
1.2.2. Công trình thoát nước thải 33
1.2.3. Điểm xả nước thải sau xử lý 35

1.2.4. Các biện pháp thu gom, thoát nước thải 35
1.3. Xử lý nước thải 35
1.3.1. Thuyết minh về việc lựa chọn công nghệ xử lý nước thải 35
1.3.2. Mô tả công trình 36
1.3.3. Các hoá chất, chế phẩm sinh học, điện năng 39
2. Công trình, biện pháp xử lý bụi, khí thải 46
3. Công trình, biện pháp lưu giữ, xử lý chất thải rắn thông thường 48
3.1. Công trình lưu giữ chất thải rắn sinh hoạt 48
3.2. Các biện pháp lưu giữ, xử lý chất thải rắn sinh hoạt 49
4. Công trình, biện pháp lưu giữ, xử lý chất thải rắn nguy hại 50
4.1. Công trình lưu giữ chất thải rắn nguy hại 51
4.2. Các biện pháp lưu giữ, xử lý chất thải nguy hại 51
5. Công trình, biện pháp giảm thiểu tiếng ồn, độ rung 52
6. Phương án phòng ngừa, ứng phó sự cố môi trường trong quá trình vận hành thử nghiệm và khi dự án đi vào vận hành 53
7. Công trình, biện pháp bảo vệ môi trường khác 54
8. Biện pháp bảo vệ môi trường đối với nguồn nước công trình thủy lợi khi có hoạt động xả nước thải vào công trình thủy lợi 57
9. Kế hoạch, tiến độ, kết quả thực hiện phương án cải tạo, phục hồi môi trường, phương án bồi hoàn đa dạng sinh học 57
10. Các nội dung thay đổi so với quyết định phê duyệt kết quả thẩm định báo cáo đánh giá tác động môi trường 57
10.1. Nội dung thay đổi so với quyết định phê duyệt kết quả thẩm định báo cáo đánh giá tác động môi trường 57
10.2. Đánh giá tác động đến môi trường từ việc thay đổi nội dung so với quyết định phê duyệt kết quả thẩm định báo cáo ĐTM 59
CHƯƠNG IV 66
NỘI DUNG ĐỀ NGHỊ CẤP GIẤY PHÉP MÔI TRƯỜNG 66
1. Nội dung đề nghị cấp phép đối với nước thải 66
2. Nội dung đề nghị cấp phép đối với khí thải: Không 67
3. Nội dung đề nghị cấp phép đối với tiếng ồn, độ rung: Không 67
4. Nội dung đề nghị cấp phép của dự án đầu tư thực hiện dịch vụ xử lý chất thải nguy hại: Không 68
5. Nội dung đề nghị cấp phép của dự án đầu tư có nhập khẩu phế liệu từ nước ngoài làm nguyên liệu sản xuất: Không 68

CHƯƠNG V **69**

KẾ HOẠCH VẬN HÀNH THỬ NGHIỆM CÔNG TRÌNH XỬ LÝ CHẤT THẢI VÀ CHƯƠNG TRÌNH QUAN TRẮC MÔI TRƯỜNG CỦA DỰ ÁN **69**

(Đối với trường hợp dự án đầu tư được phê duyệt báo cáo đánh giá tác động môi trường theo quy định của Luật Bảo vệ môi trường) **69**

1. Kế hoạch vận hành thử nghiệm công trình xử lý chất thải của dự án 69

1.1. Thời gian dự kiến vận hành thử nghiệm 69

1.2. Kế hoạch quan trắc chất thải, đánh giá hiệu quả xử lý của các công trình, thiết bị xử lý chất thải 69

1.2.1.Giai đoạn điều chỉnh hiệu quả của công trình XLNT 69

1.2.2.Giai đoạn vận hành ổn định 70

1.2.3.Tổ chức có đủ điều kiện hoạt động dịch vụ quan trắc môi trường dự kiến phối hợp để thực hiện kế hoạch 70

2. Chương trình quan trắc chất thải (tự động, liên tục và định kỳ) theo quy định của pháp luật 71

2.1. Chương trình quan trắc môi trường định kỳ 71

2.2. Chương trình quan trắc tự động, liên tục chất thải 71

2.3. Hoạt động quan trắc môi trường định kỳ, quan trắc môi trường tự động, liên tục khác theo quy định của pháp luật có liên quan hoặc theo đề xuất của chủ dự án: 71

3. Kinh phí thực hiện quan trắc môi trường hằng năm 71

CHƯƠNG VI **72**

CAM KẾT CỦA CHỦ DỰ ÁN ĐẦU TƯ **72**

6.1. Cam kết về tính chính xác, trung thực của hồ sơ đề nghị cấp phép môi trường ... 72

6.2. Cam kết việc xử lý chất thải đáp ứng các quy chuẩn, tiêu chuẩn kỹ thuật về môi trường và các yêu cầu về bảo vệ môi trường khác có liên quan 72

PHỤ LỤC BÁO CÁO **74**

PHỤ LỤC I **75**

CÁC VĂN BẢN PHÁP LÝ LIÊN QUAN **75**

PHỤ LỤC II **76**

CÁC BẢN VẼ LIÊN QUAN ĐẾN DỰ ÁN **77**

DANH MỤC CÁC HÌNH VẼ

Hình 1.1. Vị trí dự án trên nền ảnh vệ tinh 9
Hình 1.2. Phối cảnh tổng thể Khu du lịch Dốc Lết 13
Hình 1.3. Các hạng mục công trình của Khu du lịch Dốc Lết (Giai đoạn 1) đang trong quá trình xây dựng 16
Hình 1.4. Các hạng mục công trình hiện trạng chưa được phá dỡ ở phía Nam dự án . 17
Hình 1.5. Hệ thống xử lý nước thải công suất 240m^3/ngày.đêm đã được nghiệm thu hoàn thành hạng mục công trình đưa vào sử dụng theo Biên bản số DL/TTC/ENSOL/BBNT/HTHMCT ngày 22/5/2023 45
Hình 2.1. Vị trí thu mẫu nước dưới đất khu vực dự án 26
Hình 3.1. Công nghệ của bệ tự hoại 3 ngăn 32
Hình 3.2. Hệ thống xử lý sơ bộ nước thải giặt 33
Hình 3.3. Mặt cắt giếng tự thấm 34
Hình 3.4. Sơ đồ công nghệ hệ thống XLNT 36
Hình 3.5. Sơ đồ của hệ thống lọc nước tuần hoàn cho hồ bơi 56
Hình 3.6. Sơ đồ công nghệ hệ thống XLNT 61
Hình 4.2. Vị trí điểm xả thải và tiếp nhận nước thải sau xử lý 67

CHƯƠNG I
THÔNG TIN CHUNG VỀ DỰ ÁN ĐẦU TƯ

1. Tên chủ dự án đầu tư

- Tên chủ dự án đầu tư: **CÔNG TY TNHH DU LỊCH TTC**
- Địa chỉ: 04 Pasteur, phường Xương Huân, thành phố Nha Trang, tỉnh Khánh Hoà
- Người đại diện theo pháp luật của chủ dự án đầu tư: Bà Tôn Nữ Thanh Hoa
- Chức vụ: Chủ tịch Công ty
- Điện thoại: 0258.3821905 – 0258.3820820 Fax: 0258.3821905
- Giấy chứng nhận đầu tư, đăng ký kinh doanh số:

+ Giấy chứng nhận đăng ký đầu tư mã số dự án: 0311118413 (Đăng ký lần đầu: ngày 01 tháng 06 năm 2012, chứng nhận thay đổi lần thứ 06: ngày 25 tháng 05 năm 2021);

+ Giấy chứng nhận đăng ký doanh nghiệp Công ty trách nhiệm hữu hạn một thành viên mã số doanh nghiệp: 4200351556 (Đăng ký lần đầu: ngày 02 tháng 03 năm 1999 – Đăng ký thay đổi lần thứ: 27, ngày 12 tháng 04 năm 2023).

2. Tên dự án đầu tư

- Tên dự án: **KHU DU LỊCH DỐC LẾT (GIAI ĐOẠN 1)**

a. Địa điểm thực hiện dự án đầu tư

Khu du lịch Dốc Lết thuộc thôn Đông Cát, phường Ninh Hải, thị xã Ninh Hoà, tỉnh Khánh Hoà, với tổng diện tích 11,7 ha và tiếp giáp như sau:

+ Phía Bắc và phía Tây: giáp đất do UBND phường Ninh Hải quản lý.

+ Phía Đông: giáp biển.

+ Phía Nam: giáp đường giao thông khu vực.

- Tọa độ vị trí khu đất: Theo Giấy chứng nhận quyền sử dụng đất số BU-223261, do UBND tỉnh Khánh Hòa cấp ngày 04/3/2015 với diện tích 12,5311 ha, trong đó có 8.311,0 m^2 là đất thuộc quy hoạch giao thông, diện tích đất còn lại của dự án là 11,7ha.

+ Tọa độ vị trí khu đất theo Giấy chứng nhận quyền sử dụng đất, với diện tích là 12,5311 ha:

Bảng 1.1. Tọa độ vị trí địa lý của khu đất theo giấy chứng nhận quyền sử dụng đất (Hệ tọa độ VN 2000)

STT	Góc thửa	X (m)	Y (m)	Góc thửa	X (m)	Y (m)
1	M1	1388514,67	606043,07	M10	1388060,99	606108,35
2	M2	1388513,73	606078,34	M11	1388154,75	606081,91

STT	Góc thửa	X (m)	Y (m)	Góc thửa	X (m)	Y (m)
3	M3	1388490,24	606317,84	M12	1388211,17	606056,53
4	M4	1388483,21	606361,91	M13	1388235,75	606050,79
5	M5	1388475,55	606360,98	M14	1388247,70	606070,71
6	M6	1388262,90	606335,12	M15	1388265,43	606059,02
7	M7	1388050,25	606309,26	M16	1388295,04	606039,49
8	M8	1388035,29	606307,43	M17	1388353,36	606043,33
9	M9	1388053,86	606110,36	M18	1388368,34	606045,45

Nguồn: Báo cáo ĐTM của dự án

+ Tọa độ vị trí khu đất sau khi trừ diện tích quy hoạch giao thông, với diện tích là 11,7ha:

Bảng 1.2. Tọa độ vị trí địa lý của khu đất sau khi trừ diện tích đất quy hoạch giao thông (Hệ tọa độ VN 2000)

Góc thửa	X (m)	Y (m)	Góc thửa	X (m)	Y (m)
M1	1388041,024	606308,124	M9	1388280,043	606058,147
M2	1388475,556	606360,975	M10	1388238,269	606057,648
M3	1388480,332	606310,848	M11	1388200,784	606063,456
M4	1388504,623	606055,911	M12	1388194,765	606065,447
M5	1388502,362	606055,958	M13	1388083,841	606101,565
M6	1388481,580	606056,981	M14	1388063,132	606106,541
M7	1388398,763	606059,848	M15	1388056,025	606192,678
M8	1388391,962	606059,912			

Nguồn: Báo cáo ĐTM của dự án

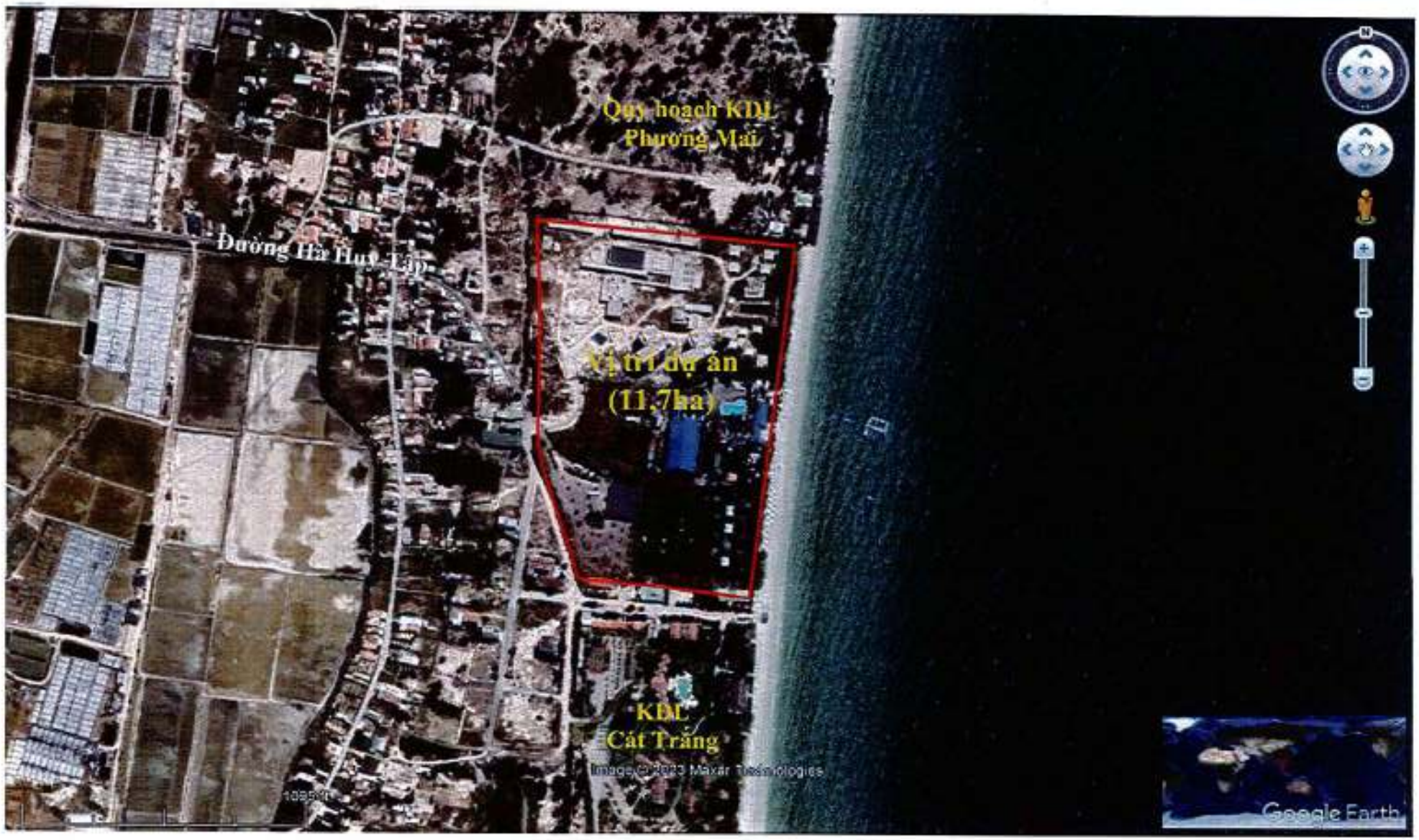

Hình 1.1. Vị trí dự án trên nền ảnh vệ tinh

b. Văn bản thẩm định thiết kế xây dựng, cấp các loại giấy phép có liên quan đến môi trường của dự án đầu tư

+ Giấy phép xây dựng số 09/GPXD-KKT ngày 05/6/2018 của Ban quản lý Khu kinh tế Vân Phong tỉnh Khánh Hoà (Giai đoạn 1).

+ Giấy phép thi công số 2228/SGTVT-QLKCHTGT ngày 21/8/2018 của Sở Giao thông Vận tải (Hạng mục: Đấu nối nút giao thông của Dự án Khu du lịch Dốc Lết với đường tỉnh ĐT.652C (Đường Hà Huy Tập) tại Km1+260).

+ Giấy phép xây dựng số 13/GPXD-KKT ngày 23/10/2018 của Ban quản lý Khu Kinh tế Vân Phong (Các hạng mục còn lại của Giai đoạn 1).

+ Quyết định Phê duyệt Báo cáo đánh giá tác động môi trường dự án "Khu du lịch Dốc Lết" số 22/QĐ-KKT ngày 09/02/2018 do Ban Quản lý Khu kinh tế Vân Phong tỉnh Khánh Hoà phê duyệt.

c. Quyết định phê duyệt kết quả thẩm định báo cáo đánh giá tác động môi trường, văn bản thay đổi so với nội dung quyết định phê duyệt kết quả thẩm định báo cáo đánh giá tác động môi trường

+ Quyết định Phê duyệt Báo cáo đánh giá tác động môi trường dự án "Khu du lịch Dốc Lết" số 18/QĐ-KKT ngày 15/02/2017 do Ban Quản lý Khu kinh tế Vân Phong tỉnh Khánh Hoà phê duyệt.

+ Quyết định Phê duyệt Báo cáo đánh giá tác động môi trường dự án "Khu du lịch Dốc Lết" số 22/QĐ-KKT ngày 09/02/2018 do Ban Quản lý Khu kinh tế Vân Phong tỉnh Khánh Hoà phê duyệt.

d. Quy mô dự án đầu tư (phân loại theo tiêu chí quy định của pháp luật về đầu tư công): thuộc nhóm II

- Theo giấy chứng nhận đăng ký đầu tư mã số dự án: 0311118413, chứng nhận lần đầu: ngày 01 tháng 06 năm 2012, chứng nhận thay đổi lần 06: ngày 25 tháng 05 năm 2021, tổng mức đầu tư của dự án: 1.000.000.000.000 đồng. Trong Giai đoạn 1 của dự án, căn cứ Quyết định số 08A/2019/QĐ-CSH ngày 21/08/2019 của Công ty Cổ phần du lịch Thành Thành Công về việc điều chỉnh tổng mức đầu tư giai đoạn 1, kế hoạch chọn thầu và tổng tiến độ giai đoạn 1 dự án KDL Dốc Lết, tổng vốn đầu tư là: 486.183.398.410 đồng. Theo tiêu chí quy định của pháp luật về Luật đầu tư công, Dự án thuộc mục IV nhóm B.

- Theo tiêu chí Dự án đầu tư quy định tại điểm c khoản 4 Điều 28 Luật Bảo vệ môi trường, quy mô Dự án thuộc nhóm II.

Khu du lịch Dốc Lết (Giai đoạn 1) thuộc thôn Đông Cát, phường Ninh Hải, thị xã Ninh Hoà, tỉnh Khánh Hoà, được Ban Quản lý Khu kinh tế Vân Phong tỉnh Khánh Hoà phê duyệt ĐTM tại Quyết định số 22/QĐ-KKT ngày 09/02/2018.

Theo quy định tại khoản 2 Điều 39 Luật Bảo vệ môi trường 2020, Dự án thuộc đối tượng Cấp giấy phép môi trường.

3. Công suất, công nghệ, sản phẩm sản xuất của dự án đầu tư

3.1. Công suất của dự án đầu tư

3.1.1. Quy mô và các hạng mục công trình đã được phê duyệt báo cáo đánh giá tác động môi trường

Theo hồ sơ báo cáo Đánh giá tác động môi trường đã được Ban quản lý Khu kinh tế Vân Phong tỉnh Khánh Hoà phê duyệt ĐTM tại Quyết định số 22/QĐ-KKT ngày 09/02/2018, quy mô Dự án và các hạng mục công trình của Khu du lịch Dốc Lết như sau:

+ Tổng diện tích đất xây dựng dự án: 117.000 m^2.

+ Gồm 02 giai đoạn xây dựng:

❖ **Giai đoạn 1: Khu lưu trú, nghỉ dưỡng**

Gồm các hạng mục công trình:

(1) Khu lưu trú, nghỉ dưỡng

a. Khối khách sạn:

- Tổng số: 3 khách sạn.
- Diện tích sàn xây dựng: 13.536 m^2.
- Số tầng: 8 tầng.
- Số phòng: 276 phòng (mỗi khách sạn 92 phòng).

b. Khối bungalow:

- Tổng số: 10 bungalow.
- Diện tích sàn xây dựng: 1.040 m^2.
- Tầng cao: 1 tầng.

c. Khối hành chính – phụ trợ:

- Diện tích sàn xây dựng: 2.362 m^2.
- Tầng cao: 2 tầng.

d. Khối sảnh chính

- Diện tích sàn xây dựng: 1.453,5 m^2.
- Tầng cao: 1 tầng.

e. Khối hội nghị

- Diện tích sàn xây dựng: 1.820 m^2.
- Quy mô: 600 khách.
- Tầng cao: 1 tầng.

f. Khối nhà hàng, nhà bếp

- Diện tích sàn xây dựng: 2.223 m^2.
- Quy mô: 600 khách.
- Tầng cao: 1 tầng.

g. Khối spa - gym

- Diện tích sàn xây dựng: 824,5 m^2.
- Tầng cao: 1 tầng.

h. Hồ bơi:

- Hồ bơi trẻ em: có kích thước (dài × rộng × sâu) là (24,1 ×7,1×0,4)m.
- Hồ bơi người lớn: có kích thước (dài × rộng × sâu) là (38 ×11×1,5)m.

Giai đoạn 2: Khu vui chơi, giải trí. Gồm các hạng mục công trình:

- Xây dựng khu vui chơi giải trí với diện tích 61.000m^2.

❖ Các công trình Hạ tầng kỹ thuật

a. Giao thông

b. Cấp điện

c. Cấp nước

d. Thoát nước mưa

e. Thoát nước thải

g. Hồ bơi (nước ngọt)

h. Vệ sinh môi trường

i. Hệ thống điều hoà và thông gió

k. Các công trình PCCC

l. Hệ thống thông tin liên lạc

Hình 1.2. Phối cảnh tổng thể Khu du lịch Dốc Lết

Sau khi các công trình ở Giai đoạn 2 được xây dựng và đi vào hoạt động sẽ cùng với giai đoạn 1 hoàn thiện tổng thể quy hoạch, đồng bộ về hạ tầng kỹ thuật.

- Về các hạng mục bảo vệ môi trường: Theo báo cáo ĐTM đã được phê duyệt năm 2018, hệ thống xử lý nước thải cho toàn khu du lịch với tổng công suất 500m^3/ngày.đêm, được chia làm 2 trạm xử lý riêng biệt cho khu nghỉ dưỡng và khu giải trí:

+ Đối với khu nghỉ dưỡng: Nước thải được đưa về trạm xử lý B2, công suất 370m^3/ng.đ, bể được đặt gần bãi đỗ xe phía bắc của khu.

+ Đối với khu giải trí: Nước thải được đưa về trạm xử lý B1, công suất 130m^3/ng.đ, trạm được đặt gần bãi đỗ xe phía nam của khu.

Hiện tại, nhằm đáp ứng nhu cầu xử lý thực tế tại dự án, tránh gây lãng phí, trong giai đoạn 1 sẽ xây dựng trạm xử lý gần bãi đỗ xe phía Bắc dự án với công suất 240m^3/ngày.đêm. Trong tương lai, khi dự án xây dựng thêm giai đoạn 2 sẽ đầu tư xây thêm, đảm bảo đáp ứng đủ nhu cầu xử lý nước thải sinh hoạt cho toàn khu du lịch.

3.1.2. Hiện trạng xây dựng của dự án Khu du lịch Dốc Lết (Giai đoạn 1)

Các hạng mục công trình thuộc hạng mục lưu trú, nghỉ dưỡng của giai đoạn 1 bao gồm:

a. Khối khách sạn

- Tổng số: 3 khách sạn.
- Diện tích xây dựng: 2.600,4m^2.

- Diện tích sàn xây dựng: 23.584,2 m^2.

- Số tầng: 09 tầng + 1 tầng hầm.

- Số phòng: 276 phòng (trong đó block 4.1: 91 phòng, block 4.2: 93 phòng và block 4.3: 92 phòng).

b. Khối bungalow:

- Tổng số: 10 bungalow.

- Diện tích sàn xây dựng: 1.581,54 m^2.

- Tầng cao: 01 tầng.

c. Khối hành chính – phụ trợ:

- Diện tích xây dựng: 1.150,55m^2.

- Diện tích sàn xây dựng: 2.301,1 m^2.

- Tầng cao: 02 tầng.

d. Khối sảnh chính

- Diện tích xây dựng: 1.401,61m^2.

- Diện tích sàn xây dựng: 1.401,61m^2.

- Tầng cao: 01 tầng.

e. Khối hội nghị

- Diện tích xây dựng: 1.867,28 m^2.

- Diện tích sàn xây dựng: 1.867,28 m^2.

- Quy mô: 600 khách.

- Tầng cao: 01 tầng.

f. Khối nhà hàng, nhà bếp

- Diện tích xây dựng: 1.944 m^2.

- Diện tích sàn xây dựng: 1.944 m^2.

- Quy mô: 600 khách.

- Tầng cao: 01 tầng.

g. Khối spa - gym

- Diện tích xây dựng: 1.108,21 m^2.

- Diện tích sàn xây dựng: 1.108,21 m^2.

- Tầng cao: 01 tầng.

h. Hồ bơi:

- Hồ bơi trẻ em: có kích thước (dài × rộng × sâu) là (24,1 ×7,1×0,4)m.

- Hồ bơi người lớn: có kích thước (dài × rộng × sâu) là (38 ×11×1,5)m.

Hiện nay, các hạng mục công trình của Giai đoạn 1, (đã nêu tại mục 3.1.1 của báo cáo), bao gồm các hạng mục hạ tầng kỹ thuật đang trong quá trình xây dựng. Các công trình của dự án (thuộc Giai đoạn 2) ở phía Nam vẫn giữ nguyên hiện trạng, chưa được phá dỡ (bao gồm các khu Bungalow, khu nhà hàng, sảnh tiếp đón, sảnh ăn, vườn cây,...). Khu vực này sẽ được đầu tư xây dựng trong thời gian tới.

Theo báo cáo đánh giá tác động môi trường được Ban Quản lý Khu kinh tế Vân Phong phê duyệt năm 2018 tại Quyết định số 22/QĐ-KKT ngày 09/02/2018 thì quy mô khối khách sạn (thuộc các hạng mục lưu trú, nghỉ dưỡng) của Giai đoạn 1 gồm 03 khối khách sạn (Diện tích sàn xây dựng: 13.536m^2, số tầng: 08 tầng; số phòng: 276 phòng – mỗi khách sạn 92 phòng).

Tuy nhiên, sau khi căn cứ vào lượng khách đến địa phương thời gian qua, qua đánh giá tình hình du lịch thực tế, nhận thấy nhu cầu lưu trú, nghỉ dưỡng hiện nay tại khu du lịch chưa cao. Để tránh lãng phí, trước mắt tại giai đoạn này, chủ dự án chỉ đầu tư xây dựng 02 khối khách sạn (tương ứng với diện tích sàn xây dựng: 9.024m^2, số phòng: 184, số tầng: 09 tầng + 01 tầng hầm). Trong đó Block 4.1: 91 phòng, Block 4.2: 93 phòng), khối còn lại (Block 4.3: 92 phòng) sẽ được xây dựng ở giai đoạn sau.

Các hạng mục công trình của giai đoạn 1 dự kiến sẽ được xây dựng hoàn thiện vào ngày 31/8/2023 và đi vào hoạt động.

Khối khách sạn

Khối hành chính – Phụ trợ

Khu nhà hàng – Hội nghị

Bungalow

Hồ bơi

Hình 1.3. Các hạng mục công trình của Khu du lịch Dốc Lết (Giai đoạn 1) đang trong quá trình xây dựng và hoàn thiện

Khu vườn ngoài trời

Sảnh ăn

Khu Bungalow

Khu nhà ăn

Hình 1.4. Các hạng mục công trình hiện trạng chưa được phá dỡ ở phía Nam dự án

3.2. Công nghệ sản xuất của dự án đầu tư

Dự án Khu du lịch Dốc Lết thuộc loại hình dịch vụ du lịch nên không có công nghệ sản xuất.

3.3. Sản phẩm của dự án đầu tư

Bảng 1.3. Các sản phẩm của dự án

STT	Các hạng mục công trình	Ký hiệu	Ký hiệu	Diện tích đất (m^2)	Diện tích XD (m^2)	Mật độ xây dựng (%)	Tầng cao	Hệ số sử dụng đất	Tỷ lệ %)
I	**Đất dịch vụ**			**66.349**	**28.823,28**				**56,71**
A	***Đất lưu trú nghỉ dưỡng***	***ND***		***32.440,24***	***15.650,645***				***27,73***
1	Khu hành chính-phụ trợ	ND-02	DV-01	1.980,59	1.386,41	70	2	1,40	1,69
2	Tổ hợp khách sạn	ND-01	DV-03, ND-01	20.942,15	10.711,18	25-80	1-10	0,25-4,0	17,90
3	Khu spa - bungalow	ND-03	DV-02, ND-02, ND-03	9.517,5	3.553,05	30	1	0,3-0,7	8,13
B	***Đất DVTM vui chơi giải trí***	***TM-01***	***GT-01***	***33.908,78***	***10.172,63***	***30***	***4***	***1,2***	***28,98***
II	**Đất cây xanh cảnh quan**			**28.001,58**	**1.400,08**				**23,93**
1	Đất cây xanh	CX		8.666,61					
	Cây xanh công viên	CX-01	CX-01	236,81	11,84	5	1	0,05	0,20
	Cây xanh công viên	CX-02	CX-02	3.214,37	160,72	5	1	0,05	2,75
	Cây xanh công viên	CX-03	CX-03	2.957,13	147,86	5	1	0,05	2,53
	Cây xanh công viên	CX-04	CX-04	2.258,3	112,92	5	1	0,05	1,93
	Cây xanh công viên	CX-05	CX-05	1.827,78	91,39	5	1	0,05	1,56

STT	Các hạng mục công trình	Ký hiệu	Ký hiệu	Diện tích đất (m^2)	Diện tích XD (m^2)	Mật độ xây dựng (%)	Tầng cao	Hệ số sử dụng đất	Tỷ lệ %)
				2.444,6	122,23	5	1	0,05	2,09
				834,4	41,72	5	1	0,05	0,71
				5.636,67	281,83	5	1	0,05	4,82
				2.721,06	136,05	5	1	0,05	2,33
2	Quảng trường	QT-01	QT-01	5.870,46	293,52	5	1	0,05	5,02
3	*Cây xanh TDTT*	TDTT-01		-	-	-	-	-	-
4	*Sân Golf*	SG-01		-	-	-	-	-	-
III	**Đất hạ tầng kỹ thuật**			**9.853,82**	**1.185,47**				**8,42**
1	Khu nhà kỹ thuật		KT-01	1.087,86	598,32	55	1	0,55	0,93
2	Nhà xử lý nước thải		KT-02	297,69	163,73	55	1	0,55	0,25
2	Bãi đậu xe	HTKT-01	BDX-01	3.990,20	199,51	5	1	0,05	3,41
3	Bãi đậu xe	HTKT-02	BDX-02	4.478,07	223,9	5	1	0,05	3,83
IV	**Đất giao thông**			**12.795,58**	-	-	-	-	**10,94**
	TỔNG			**117.000,00**	**28.408,83**				**100,00**
	MẬT ĐỘ XÂY DỰNG GỘP					24,13			

Nguồn: Quyết định phê duyệt quy hoạch tỉ lệ 1/500 của Dự án

Bảng 1. 4. Bảng tổng hợp các hạng mục công trình dịch vụ thuộc giai đoạn 1 của dự án theo Giấy phép xây dựng

STT	Các hạng mục công trình	Theo Giấy phép môi trường	Thực tế xây dựng
Theo Giấy phép xây dựng số 09/GPXD – KKT ngày 05/6/2018 của BQL Khu Kinh tế Vân Phong tỉnh Khánh Hoà			
1	Khối khách sạn	- Tổng số: 3 khách sạn. - Diện tích xây dựng: 2.600,4m^2 - Diện tích sàn xây dựng: 23.584,2m^2. - Số tầng: 9 tầng + 1 tầng hầm	Chỉ thi công 02 khối khách sạn
Theo Giấy phép xây dựng số 13/GPXD – KKT ngày 23/10/2018 của BQL Khu Kinh tế Vân Phong tỉnh Khánh Hoà			
2	Khối Bungalow	- Số lượng: 10: tổng diện tích sàn: 1.581,54m^2 - Bungalow 1: Loại 02 phòng ngủ (05 cái) + Diện tích xây dựng: 118m^2	Thi công theo đúng GPXD

STT	Các hạng mục công trình	Theo Giấy phép môi trường	Thực tế xây dựng
Theo Giấy phép xây dựng số 09/GPXD – KKT ngày 05/6/2018 của BQL Khu Kinh tế Vân Phong tỉnh Khánh Hoà			
		+ Diện tích sàn: 118m^2 + Chiều cao công trình: 4,4m	
3	Khối hành chính – phụ trợ	+ Diện tích xây dựng: 1.150,55m^2 + Diện tích sàn: 2.301,1m^2 + Chiều cao công trình: 6,7m	Thi công theo đúng GPXD
4	Khối hội nghị	- Diện tích sàn xây dựng: 1.867,28 m^2. - Diện tích sàn: 1.867,28 m^2. - Chiều cao CT: 9,9m - Cốt nền xây dựng công trình: +0,15m - Tầng cao: 1 tầng.	Thi công theo đúng GPXD
5	Khối sảnh chính	- Diện tích xây dựng: 1.401,61m^2 - Diện tích sàn: 1.401,61m^2 - Chiều cao CT: 10,25m - Cốt nền XD công trình: +0,15m Số tầng: 1	Thi công theo đúng GPXD
6	Khối nhà hàng, nhà bếp	- Diện tích xây dựng: 1.944m^2. - Diện tích sàn: 1.944m^2. - Chiều cao công trình: 6,0m. - Cốt nền xây dựng công trình: +1,35m	Thi công theo đúng GPXD
7	Khối Spa - Gym	+ Diện tích xây dựng: 1.108,21m^2 + Diện tích sàn: 1.108,21m^2 + Chiều cao công trình: 5,9m + Cốt nền xây dựng công trình: -3,5m + Số tầng: 02	Thi công theo đúng GPXD
8	Hồ bơi	+ Diện tích: 181,05m^2 + Chiều cao công trình: 0,9m + Cốt nền xây dựng: 0,00m - Hồ bơi người lớn: + Diện tích: 615,75m^2	Thi công theo đúng GPXD

Ngày 02/06/2023, Công ty TNHH Du lịch TTC đã gửi văn bản đề nghị điều chỉnh dự án đầu tư và báo cáo tình.

hình thực hiện dự án đầu tư đến Ban quản lý khu kinh tế Vân Phong. Theo đó, tiến độ dự án đề nghị điều chỉnh như sau:

- Giai đoạn 1:

+ Hoàn thành các thủ tục đầu tư khu du lịch nghỉ dưỡng tháng 06/2018.

+ Từ tháng 07/2018 đến 31/8/2023 (Tiến độ cũ trước điều chỉnh: từ 07/2018 đến tháng 12/2022): khởi công và hoàn thành các hạng mục xây dựng khối khách sạn gồm: 02 block khách sạn (182 phòng); 10 bungalow, sảnh đón, nhà hành chính, nhà kỹ thuật, nhà hội nghị, gym, spa; nhà hàng, bếp, bồ hơi, quầy ba hồ bơi (poolbar), nhà bảo vệ, cảnh quan, hạ tầng kỹ thuật toàn khu.

- Giai đoạn 2:

Hoàn thành các thủ tục đầu tư khu du lịch giải trí, khởi công và hoàn thành các hạng mục xây dựng khối khách sạn còn lại (01 block) và khu du lịch giải trí trước tháng 12/2024.

CHƯƠNG II
SỰ PHÙ HỢP CỦA DỰ ÁN ĐẦU TƯ VỚI QUY HOẠCH, KHẢ NĂNG CHỊU TẢI CỦA MÔI TRƯỜNG

1. Sự phù hợp của dự án đầu tư với quy hoạch bảo vệ môi trường quốc gia, quy hoạch tỉnh, phân vùng môi trường

Với mong muốn đáp ứng các dịch vụ du lịch, nghỉ dưỡng với chất lượng tốt nhất cho nhân dân địa phương cũng như du khách trong và ngoài nước Công ty Cổ phần Du lịch Dốc Lết đã quyết định đầu tư dự án "Khu du lịch Dốc Lết" và đã được UBND tỉnh phê duyệt quy hoạch chi tiết tỷ lệ 1/500 tại Quyết định số 429/QĐ-UBND ngày 16/2/2011.

Dự án Khu du lịch Dốc Lết phù hợp với quy hoạch chung xây dựng Khu kinh tế Vân Phong theo Quyết định số 380/QĐ-TTg ngày 17/03/2014 Về việc phê duyệt Điều chỉnh Quy hoạch chung xây dựng Khu kinh tế Vân Phong, tỉnh Khánh Hòa đến năm 2030.

Đến năm 2015, Công ty Cổ phần Du lịch Dốc Lết sáp nhập vào Công ty Cổ phần Du lịch Thắng Lợi, đồng thời cũng đã được UBND tỉnh phê duyệt điều chỉnh Quy hoạch 1/500 tại Quyết định số 378/QĐ-UBND ngày 4/2/2016.

Dự án Khu du lịch Dốc Lết đã được Ban quản lý Khu kinh tế Vân Phong thẩm định và phê duyệt báo cáo đánh giá tác động môi trường tại Quyết định số 18/QĐ-KKT ngày 15/02/2017.

Tuy nhiên, trong quá trình thực hiện, chủ đầu tư nhận thấy quy hoạch cũ còn một số bất cập trong quy hoạch hạ tầng kỹ thuật (đặc biệt là phần san nền, thoát nước mưa), cần điều chỉnh một số nội dung của đồ án cũ, để phương án thoát nước được hiệu quả và phù hợp hơn. Do đó, Công ty Cổ phần Du lịch Thắng Lợi đã thực hiện điều chỉnh một số nội dung Quy hoạch cho phù hợp với thực tế và đã được UBND tỉnh phê duyệt điều chỉnh QH 1/500 tại Quyết định số 3991/QĐ-UBND ngày 28/12/2017 của UBND tỉnh Khánh Hòa Về việc phê duyệt điều chỉnh Quy hoạch chi tiết tỷ lệ 1/500 Khu du lịch Dốc Lết, phường Ninh Hải, thị xã Ninh Hòa, tỉnh Khánh Hòa.

Dự án Khu du lịch Dốc Lết sau đó đã được Ban quản lý Khu kinh tế Vân Phong thẩm định và phê duyệt báo cáo đánh giá tác động môi trường tại Quyết định số 22/QĐ-KKT ngày 09/02/2018.

Hiện nay, quy hoạch bảo vệ môi trường quốc gia, quy hoạch tỉnh, phân vùng môi trường chưa được cơ quan nhà nước có thẩm quyền phê duyệt, do vậy chưa có căn cứ để đánh giá sự phù hợp của Khu du lịch Dốc Lết với quy hoạch bảo vệ môi trường quốc gia, quy hoạch tỉnh, phân vùng môi trường.

2. Sự phù hợp của dự án đầu tư đối với khả năng chịu tải của môi trường

❖ Mô tả hiện trạng nguồn nước khu vực tiếp nhận nước thải

- Nguồn tiếp nhận: Môi trường đất trong khuôn viên dự án.

- Nước thải sau xử lý đạt QCVN 14:2008/BTNMT (Cột A, k=1) và phù hợp với QCVN 08-MT:2015/BTNMT (cột B1) – *Quy chuẩn kỹ thuật quốc gia về chất lượng nước mặt,* được sử dụng phục vụ cho mục đích tưới cây xanh và rửa đường trong toàn bộ khuôn viên của dự án, nhằm tiết kiệm được lượng nước sử dụng.

❖ Đánh giá chất lượng nguồn nước khu vực tiếp nhận nước thải

Nước thải sau khi xử lý được dùng để tưới cây và rửa đường. Để đánh giá chất lượng nguồn nước tiếp nhận nước thải, đơn vị tư vấn tham khảo kết quả phân tích nguồn nước dưới đất tại báo cáo ĐTM Khu du lịch Dốc Lết được phê duyệt năm 2018 ngày 30/11/2017 (Vị trí lấy mẫu có toạ độ X = 1390858,025; Y = 905333,477) cho thấy các thông số chất lượng nước dưới đất tại khu vực dự án tại khu vực này rất tốt, có thể sử dụng cho mục đích cấp nước sinh hoạt.

Hình 2.1. Vị trí thu mẫu nước dưới đất khu vực dự án

Bảng 2.1. Kết quả phân tích mẫu nước dưới đất

STT	Thông số	Đơn vị	Kết quả	QCVN 09:2015
1	pH	-	6,9	**5,5 – 8,5**
2	TDS	mg/l	424	**1.500**
3	Chỉ số permanganate	mg/l	0,5	**4**
4	Độ cứng (tính theo $CaCO_3$)	mg/l	250	**500**
5	Nitrat (tính theo N)	mg/l	4,14	**15**
6	Nitrit (tính theo N)	mg/l	0,004	**1**
7	Sunfat (SO_4)	mg/l	4	**400**
8	Sunfua	mg/l	<0,002	-
9	Clorua	mg/l	37	**250**
10	Amoni	mg/l	<0,02	**1**
11	Fe	mg/l	0,010	**5**
12	Cu	mg/l	0,0007	**1**
13	Pb	mg/l	KPH MDL=0,0002	**0,01**
14	Cd	mg/l	KPH MDL=0,0001	**0,005**
15	As	mg/l	0,003	**0,05**
16	Florua	mg/l	0,33	**1**
17	Coliform	CFU/100ml	**23**	**3**

Ghi chú:

- QCVN 09:2015/BTNMT – Quy chuẩn kỹ thuật quốc gia về chất lượng nước ngầm.

Nhận xét:

Kết quả phân tích chất lượng nước ngầm trong bảng 2.1 cho thấy hầu hết các chỉ tiêu nằm trong giới hạn cho phép của *QCVN 09:2015/BTNMT*, chỉ có thông số thông số Coliform có nồng độ vượt quy chuẩn cho phép 7,6 lần.

❖ Tác động của việc xả thải đến chế độ thuỷ văn của nguồn nước tiếp nhận

Nguồn tiếp nhận nước thải không có mối quan hệ dòng chảy với hệ thống sông suối, kênh, rạch nào nên tách biệt với các dòng chảy và thủy văn trong khu vực. Vì vậy việc xả thải sẽ không gây ảnh hưởng tới chế độ thủy văn, dòng chảy trong tự nhiên. Hiện tại, không có hoạt động khai thác nước nào ở đây. Vì vậy, việc xả thải sẽ không làm suy

giảm nước ngầm của khu vực do hoạt động khai thác nước gây ra.

❖ Tác động của việc xả nước thải đến chất lượng nguồn nước

Nước thải sau xử lý của trạm xử lý nước thải công suất 240 m^3/ngày.đêm phải đạt loại A quy chuẩn QCVN 14:2008/BTNMT (cột A, k=1) - *Quy chuẩn kỹ thuật quốc gia về nước thải sinh hoạt* và cột B1 QCVN 08:2015/BTNMT - *Quy chuẩn kỹ thuật Quốc gia về nước mặt* trước khi xả vào nguồn tiếp nhận, đáp ứng yêu cầu làm nước tưới cây, rửa đường trong khu vực dự án. Do đó, việc xả nước thải được xem như không gây tác động đến chất lượng nước nguồn tiếp nhận.

❖ Tác động của việc xả nước thải đến hệ sinh thái thuỷ sinh

Nước thải sau xử lý đạt loại A quy chuẩn QCVN 14:2008/BTNMT – *Quy chuẩn kỹ thuật quốc gia về nước thải sinh hoạt* được tận dụng để tưới cây, rửa đường, xung quanh nguồn tiếp nhận không có nguồn nước sông suối, kênh rạch nào trực tiếp đổ vào. Do đó, không gây ảnh hưởng tới môi trường và hệ sinh thái thủy sinh trong khu vực. Lượng nước thải tái sử dụng còn dư sẽ theo đường ống DN200 dẫn về giếng tự thấm được bố trí ở khu vực gần biển để bổ sung thêm lượng nước ngầm trong khu vực

CHƯƠNG III

KẾT QUẢ HOÀN THÀNH CÁC CÔNG TRÌNH, BIỆN PHÁP BẢO VỆ MÔI TRƯỜNG CỦA DỰ ÁN ĐẦU TƯ

1. Công trình, biện pháp thoát nước mưa, thu gom và xử lý nước thải

1.1. Thu gom, thoát nước mưa

1.1.1. Mô tả công trình thu gom, thoát nước mưa

- Phân chia lưu vực thoát nước: Lấy trục đường chính của khu vực làm đỉnh phân lưu, ta chia thành 2 lưu vực thoát nước:

+ **Lưu vực 1**: Khu phía tây của tuyến đường, nước mưa sẽ được thu gom vào thoát ra hệ thống thoát nước mưa D600 trên tuyến đường mặt cắt 2-2 và mặt cắt 3-3 rồi thoát vào hệ thống thoát nước mưa bên ngoài.

+ **Lưu vực 2**: Khu phía đông của tuyến đường. Tận dụng địa hình hướng dốc ra biển nên nước mưa của lưu vực này sẽ chủ yếu là tự chảy và tự thấm. Ta chỉ bố bố trí hệ thống rãnh B600 để thu một phần nước mưa, rồi tập trung về giếng tự thấm ở phía Bắc.

- Hệ thống thoát nước mưa được thiết kế là hệ thống thoát nước riêng hoàn toàn giữa thoát nước mưa và thoát nước bẩn.

- Tận dụng địa hình trong quá trình vạch mạng lưới thoát nước đảm bảo thoát nước triệt để trên nguyên tắc tự chảy.

- Mạng lưới thoát nước có chiều dài các tuyến rãnh thoát nước ngắn nhất, đảm bảo thời gian thoát nước mặt là nhanh nhất.

- Hệ thống cống thoát nước mưa thiết kế được xây dựng bằng cống bê tông cốt thép chịu lực đúc sẵn có đường kính D600 và rãnh chịu lực B600 . Trên hệ thống thoát nước có bố trí các công trình kỹ thuật như: giếng thu nước mưa, giếng kiểm tra cách nhau từ 30-40m có kích thước khác nhau tùy vào từng loại.

- Đảm bảo độ dốc thóat nước tối thiểu 1/D.

- Độ sâu chôn cống đảm bảo tính từ mặt hoàn thiện đến đỉnh cống >=0.7m.

Bảng 3.1. Bảng tổng hợp khối lượng thoát nước mưa

STT	Hạng mục	Đơn vị tính	Khối lượng
1	D600	m	494.05
2	D400	m	7.00
3	B600	m	1654.42
4	Ga thu thăm kết hợp	cái	60.00
5	Ga thu trực tiếp	cái	1.00

STT	Hạng mục	Đơn vị tính	Khối lượng
6	Ga thăm	cái	14
7	Ga thu tự thấm	cái	1

Bản vẽ quy hoạch thoát nước mưa thể hiện trong Phụ lục II của báo cáo

1.1.2. Các biện pháp thu gom, thoát nước mưa

- Hệ thống thoát nước mưa được xây dựng riêng biệt và thoát nước theo 2 lưu vực như sau:

+ *Lưu vực 1*: Khu phía tây của khu đất. Nước mưa sẽ được thu gom vào thoát ra hệ thống thoát nước mưa D600 trên tuyến đường mặt cắt 2-2 và mặt cắt 3-3 rồi thoát vào hệ thống thoát nước mưa bên ngoài.

+ *Lưu vực 2*: Khu phía đông của khu đất. Tận dụng địa hình hướng dốc ra biển nên nước mưa của lưu vực này sẽ chủ yếu là tự chảy và tự thấm. Ta chỉ bố bố trí hệ thống rãnh B600 để thu một phần nước mưa, rồi tập trung về giếng tự thấm ở phía Bắc.

- Hướng thoát nước mưa được thể hiện cụ thể trong bản vẽ ở Phụ lục II của báo cáo.

- Hệ thống thoát nước mưa được thiết kế hoàn chỉnh với chế độ tự chảy và thoát riêng hoàn toàn với hệ thống nước bẩn.

- Bố trí đường ống dạng mạng dọc theo các trục đường giao thông.

- Ga thu nước mưa và ga thăm trên mạng lưới thoát nước mưa bằng BTCT M250. Ga thu nước mưa trực tiếp có cửa thu theo kiểu cửa thu mặt đường có lưới gang, ga thăm có nắp bằng gang định hình.

- Các hố ga sẽ được định kỳ nạo vét để loại bỏ những rác, cặn lắng. Bùn thải được thu gom vào các bao chứa và hợp đồng với đơn vị có chức năng thu gom chở tới nơi quy định.

1.2. Thu gom, thoát nước thải

1.2.1. Công trình thu gom nước thải

(1) Sơ đồ và mô tả hệ thống thu gom nước thải, cách thức thu gom, các thông số thiết kế của hệ thống thu gom

- Hệ thống thoát nước thải của khu vực dự án được thiết kế độc lập với hệ thống thoát nước mưa.

- Nước thải được xử lý sơ bộ qua bể tự hoại rồi thoát vào các ga thuộc tuyến cống. Sau đó toàn bộ lưu lượng nước thải của khu vực dự án được đưa về trạm xử lý nước thông qua hệ thống ống thu nước D200, D300 trước khi thoát vào hệ thống thoát nước thải bên ngoài.

- Thiết kế 2 trạm xử lý nước thải riêng biệt cho 2 khu nghỉ dưỡng và khu giải trí.

+ Đối với khu nghỉ dưỡng: Nước thải được đưa về trạm xử lý B2, công suất 240m^3/ng.đ, bể được đặt gần bãi đỗ xe phía bắc của khu.

+ Đối với khu giải trí: Nước thải được đưa về trạm xử lý B1, công suất 130m^3/ng.đ, trạm được đặt gần bãi đỗ xe phía nam của khu.

- Nước thải sau khi xử lý đạt QCVN 14:2008/BTNMT (cột A) sẽ được đưa về bể chứa của trạm xử lý để tái sử dụng cho việc tưới cây và rửa đường. Lượng nước thải tái sử dụng còn dư sẽ theo đường ống DN200 dẫn về giếng tự thấm được bố trí ở khu vực gần biển để bổ sung thêm lượng nước ngầm trong khu vực.

- Sau khi khu vực dự án có hệ thống thoát nước thải chung của khu vực, chủ dự án sẽ xin điều chỉnh nước thải sau xử lý đạt QCVN 14:2008/BTNMT (cột A) và đấu nối vào hệ thống thoát nước của khu vực.

❖ **Công trình bể tự hoại 3 ngăn**

- Bể tự hoại 3 ngăn thực hiện chức năng lắng cặn trong nước thải; phân hủy kỵ khí chất hữu cơ trong phần hòa tan và trong phần cặn và lọc nước thải qua ngăn lọc.

- Các ngăn của bể tự hoại được chia làm hai phần: phần nước thải lắng (phía trên) và phần lên men cặn lắng (phía dưới). Bể tự hoại 3 ngăn sẽ được thiết kế xây dựng đảm bảo thời gian lưu bể là 3 ngày nhằm tối ưu hóa quá trình xử lý.

- Nước thải vào và ra khỏi bể bằng đường ống có đường kính tối thiểu là D100mm với một đầu ống đặt dưới lớp màng nổi, đầu kia được nhô lên phía trên để tiện cho việc kiểm tra, tẩy rửa và ngăn không cho lớp cặn nổi trong bể chảy ra đường cống. Trong bể tự hoại, do vận tốc nước nhỏ nên phần lớn các cặn lơ lửng được lắng lại. Hiệu quả lắng cặn trong bể tự hoại có thể đạt 60%, phụ thuộc vào nhiệt độ, chế độ quản lý và vận hành.

- Các chất hữu cơ trong phần hòa tan bị phân hủy bởi các vi sinh vật yếm khí trước khi thoát ra khỏi bể tự hoại. Cặn lắng cũng sẽ lên men yếm khí. Quá trình lên men diễn ra trong giai đoạn đầu chủ yếu là lên men axit. Các chất khí tạo nên trong quá trình phân giải (CH_4, CO_2, H_2S...) nổi len kéo theo các hạt cặn khác có thể làm cho nước thải nhiễm bẩn trở lại và tạo nên một lớp váng nổi trên mặt nước. Cặn trong bể tự hoại được lấy theo định kì. Mỗi lần lấy phải để lại khoảng 20% lượng cặn đã lên men lại trong bể để làm giống men cho lượng cặn tươi mới, tạo điều kiện thuận lợi cho quá trình phân hủy cặn.

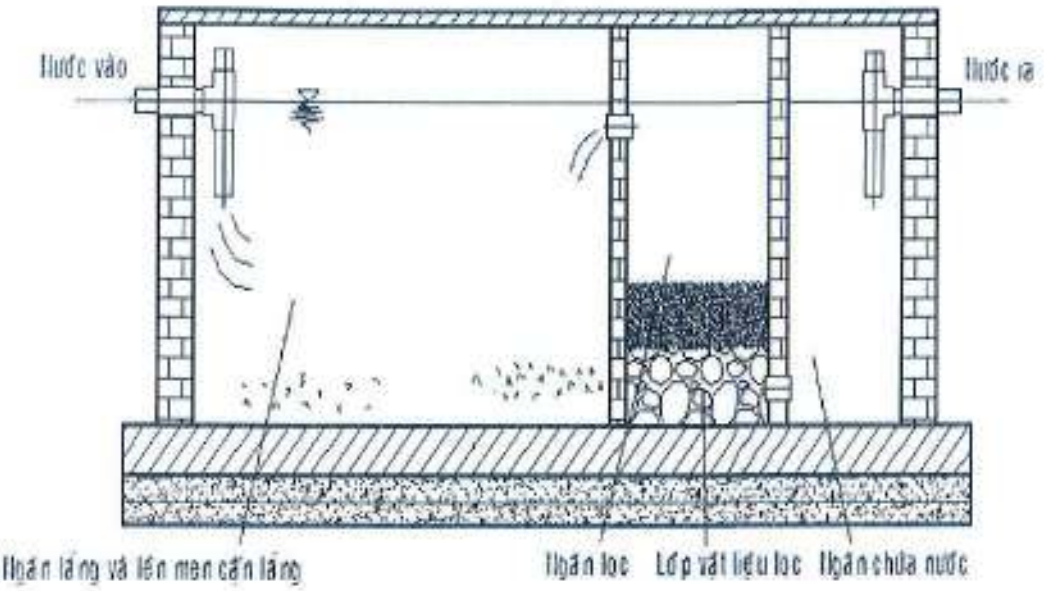

Hình 3.1. Công nghệ của bệ tự hoại 3 ngăn

(2) Việc xử lý sơ bộ các loại nước thải trước khi vào hệ thống thu gom, xử lý nước thải chung

❖ **Nước thải sinh hoạt từ các khu nhà vệ sinh**

- Nước thải sinh hoạt từ các phòng nhà vệ sinh (nước thải phân, nước tiểu) được xử lý sơ bộ bằng bể tự hoại 3 ngăn.

- Bể tự hoại 3 ngăn thực hiện chức năng lắng cặn trong nước thải, phân hủy kỵ khí chất hữu cơ trong phần hòa tan và trong phần cặn và lọc nước thải qua ngăn lọc. Các ngăn của bể tự hoại được chia làm hai phần: phần nước thải lắng (phía trên) và phần lên men cặn lắng (phía dưới).

Các chất hữu cơ trong phần hòa tan bị phân hủy bởi các vi sinh vật yếm khí trước khi thoát ra khỏi bể tự hoại. Cặn lắng cũng sẽ lên men yếm khí. Quá trình lên men diễn ra trong giai đoạn đầu chủ yếu là lên men axit. Các chất khí tạo nên trong quá trình phân giải (CH_4, CO_2, H_2S ...) nổi lên kéo theo các hạt cặn khác có thể làm cho nước thải nhiễm bẩn trở lại và tạo nên một lớp váng nổi trên mặt nước. Cặn trong bể tự hoại được công ty lấy theo định kỳ và mỗi lần lấy phải để lại khoảng 20% lượng cặn đã lên men lại trong bể để làm giống men cho lượng cặn tươi mới lắng, tạo điều kiện thuận lợi cho quá trình phân huỷ cặn.

❖ ***Nước thải sinh hoạt từ nhà bếp***

- Nước thải từ khu bếp chứa một lượng dầu, mỡ nên sẽ được xử lý sơ bộ qua bể tách mỡ.

- Nước thải sẽ được đưa vào ngăn chứa thứ nhất thông qua sọt rác được thiết kế bên trong, cho phép giữ lại các chất bẩn như các loại thực phẩm, đồ ăn thừa, xương hay

các loại tạp chất khác...có trong nước thải. Chức năng này giúp cho bể tách mỡ làm việc ổn định mà không bị nghẹt rác. Sau đó nước thải đi sang ngăn thứ hai, ở đây thời gian lưu dài đủ để mỡ, dầu nổi lên mặt nước. Còn phần nước trong sau khi mỡ và dầu đã tách ra lại tiếp tục đi xuống đáy bể và chảy ra ngoài. Lớp dầu mỡ sẽ tích tụ dần dần và tạo lớp váng trên bề mặt nước, định kỳ khu du lịch sẽ xả van để loại bỏ lớp dầu mỡ. Nước thải sau bể tách dầu mỡ sẽ thoát qua ngăn lắng của bể tự hoại xử lý tiếp theo.

❖ ***Nước thải từ phòng giặt***

- Nước thải từ phòng giặt được xử lý sơ bộ như sau:

+ Nước thải giặt => Bể điều hoà và bể lắng sơ bộ 1 => Bể điều hoà và lắng sơ bộ 2 => Hệ thống xử lý nước thải tập trung.

+ Bùn sinh ra ở đáy các bể sẽ được hút định kỳ và thu gom đi xử lý bổ sung theo đúng quy định về xử lý bùn thải.

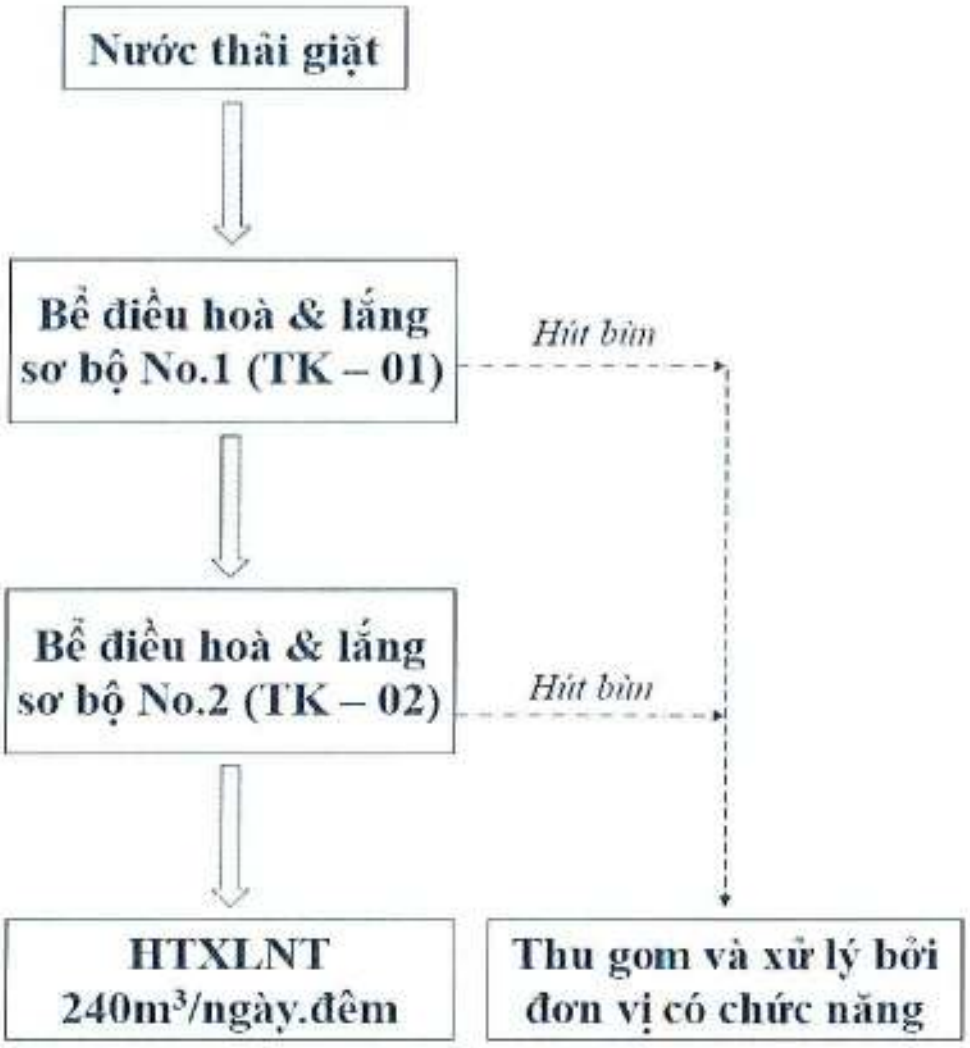

Hình 3.2. Hệ thống xử lý sơ bộ nước thải giặt

1.2.2. Công trình thoát nước thải

- Bố trí các hố ga với khoảng cách 20-30m/hố.

STT	Nội dung công việc	Đơn vị	Khối lượng
	Phụ kiện: Autocouping – Xuất xứ: Việt Nam		
2.2	Phao mực nước (LS): - Tiêu chuẩn: ENEC/CE – IP 68 - Vật liệu: Polypropylene - Xuất xứ: Italy	Bộ	1
2.3	Hệ thống cung cấp khí: - Kiểu đĩa: Bọt mịn - Lưu lượng: 0 – 9,5m^3/h - Vật liệu màng: EPDM - Xuất xứ: Mỹ	Hệ	1
3	Bể Anoxic		
3.1	Máy khuấy chìm (MX01/02): - Model: GM17A471T1-4V2KA0 - Kiểu: Khuấy chìm - Cấp bảo vệ: IP68 - Công suất: 0,7Kw/3P/380V/50Hz - Tốc độ: 1352 rpm - Vật liệu: + Cánh: Inox AISI 316 + Motor: Vỏ bằng gang + Trục: Inox AISI 420 - Xuất xứ: Italy	Bộ	2
4	**Bể hiếu khí**		
4.1	Máy thổi khí: - Model: BK100S - Q = 6,1m^3/phút - H = 4m - P = 7,5Kw/3P/380V/50Hz - Xuất xứ: Nhật Bản (Motor: Enertech – Úc)	Bộ	2
4.2	Hệ thống cung cấp khí: - Kiểu đĩa: Bọt mịn - Lưu lượng: 0 – 9,5m^3/h - Vật liệu màng: EPDM - Xuất cứ: Mỹ	Hệ	1
4.3	Giá thể vi sinh lơ lửng – MBBR (Biochip) - Độ dày: 1,1mm - Đường kính: 25mm - Bề mặt riêng: 4850m^2/m^3	Hệ	1

STT	Nội dung công việc	Đơn vị	Khối lượng
	- Vật liệu màng: PE Re – Granulate - Xuất xứ: Đức		
4.4	Bơm nước thải: - Model: DGO 100/2/G50 - Q = 10m^3/h - H = 9m - P = 0,88Kw/3P/380V/50Hz - Vật liệu: + Trục Inox AISI 420 + Thân bơm, cánh bơm bằng gang đúc EN GJL – 250 - Cấp bảo vệ motor: IP 68 - Xuất xứ: Italy - Phụ kiện: Autocouping – Xuất xứ: Việt Nam	Bộ	2
5	Bể lắng sinh học		
5.1	Ống lắng trung tâm - Vật liệu: Nhựa PVC dày 3mm - Kích thước: L×W×H = 0,8m×0,8m×1,8m - Khung đỡ: Inox 304 - Xuất xứ: Việt Nam	Hệ	1
5.2	Máng răng cưa - Vật liệu: Nhựa PVC dày 3mm - Khung đỡ: Inox 304 - Xuất xứ: Việt Nam	Hệ	1
5.3	Tấm chắn dòng: - Vật liệu: Nhựa PVC dày 5mm - Khung đỡ: Inox 304 - Xuất xứ: Việt Nam	Hệ	1
5.4	Bơm bùn: - Model: DGO 100/2/G50 - Q = 10m^3/h - H = 9m - P = 0,88Kw/3P/380V/50Hz - Vật liệu: + Trục Inox AISI 420 + Thân bơm, cánh bơm bằng gang đúc EN GJL-250 - Cấp bảo vệ motor: IP 68 - Xuất xứ: Italy	Bộ	2

STT	Nội dung công việc	Đơn vị	Khối lượng
	- Phụ kiện: Autocouping – Xuất xứ: Việt Nam		
6	Bể khử trùng		
6.1	Bồn hoá chất: - Vật liệu: Nhựa - Thể tích: V = 1000 lít - Xuất xứ: Việt Nam	Cái	1
6.2	Bơm định lượng hoá chất - Model: M101PPSV - Q = 101L/h - H = 10bar - P = 0,25Kw/3P/380V/50Hz - Màng: Teflon - Xuất xứ: Italy	Bộ	1
7	Bể chứa bùn		
7.1	Ống lắng trung tâm - Vật liệu: Nhựa PVC dày 3mm - Kích thước: L×W×H = 0,6m×0,6m×0,8m - Khung đỡ: Inox 304 - Xuất xứ: Việt Nam	Hệ	1
7.2	Máng răng cưa - Vật liệu: Nhựa PVC dày 5mm - Khung đỡ: Inox 304 Xuất xứ: Việt Nam	Hệ	1
7.3	Tấm chắn dòng: - Vật liệu: Nhựa PVC dày 5mm - Khung đỡ: Inox 304 - Xuất xứ: Việt Nam	Hệ	1
8	Hệ thống lọc áp lực		
8.1	Thiết bị lọc 1 - Kích thước vỏ thiết bị: D×H = 900mm×2000mm - Loại: sử dụng Van tự động để Lọc – Rửa ngược - Vật liệu vỏ thiết bị: Composite, Sản xuất: Trung Quốc - Vật liệu lọc chuyên dụng: Sỏi/cát lọc: Xuất xứ Việt Nam - Xuất xứ: ENSOL Co.LTD – Việt Nam	Hệ	1

STT	Nội dung công việc	Đơn vị	Khối lượng
	- Hiện trạng: Cung cấp và lắp mới		
8.2	Thiết bị lọc 2 - Kích thước vỏ thiết bị: D×H = 900mm×2000mm - Loại: sử dụng Van tự động để Lọc – Rửa ngược - Vật liệu vỏ thiết bị: Composite, Sản xuất: Trung Quốc - Vật liệu lọc chuyên dụng: + Sỏi/cát lọc: Xuất xứ Việt Nam + ODM-2F: Nhập khẩu từ CHLB Nga - Xuất xứ: ENSOL Co.LTD – Việt Nam Hiện trạng: Cung cấp và lắp mới	Hệ	1
8.3	Bơm nước thải - Model: 3D 32-160/2.2 - Q = 14m^3/h - H = 30m - P = 2,2Kw/3P/380V/50Hz - Vật liệu + Trục, cánh bơm Inox AISI 304 + Thân bơm bằng gang đúc EN GJL – 250 - Cấp bảo vệ motor: IP 68 - Xuất xứ: Italy	Bộ	2
8.4	Phao mực nước (LS) - Tiêu chuẩn: ENEC/CE – IP 68 - Vật liệu: Polypropylene - Xuất xứ: Italy	Bộ	1
9	**Xử lý mùi**		
9.1	Quạt hút mùi: - Model: VLT 2B 03 - Q = 3600m^3/h - Áp suất: 2500Pa - P = 2,2Kw/3P/380V/50Hz - Xuất xứ: Việt Nam	Bộ	1
9.2	Tháp hấp phụ - Kích thước: D×H = 0,6m×2,5m (bao gồm chân) - Vật liệu tháp: Inox 304 dày 2mm - Vật liệu hấp phụ: Than hoạt tính - Xuất xứ: Việt Nam	Hệ	1

STT	Nội dung công việc	Đơn vị	Khối lượng
II	Hệ thống điện điều khiển và hệ thống đường ống van kỹ thuật		
1	Hệ thống điện điều khiển và hệ thống điện động lực - Cáp điện: Thịnh Phát/ Cadivi/ Daphaco - Máng cáp điện: Thép sơn tĩnh điện - Ống luồn cáp điện: uPVC - Xuất xứ: Việt Nam/Đài Loan hoặc tương đương	Hệ	1
2	Hệ thống đường ống van kỹ thuật, khung đỡ: - Ống dẫn nước thải: uPVC - Ống dẫn nước sạch: uPVC - Ống dẫn bùn: uPVC - Ống dẫn hoá chất: uPVC - Ống dẫn khí trên mặt nước: STK (Sắt trắng kẽm) - Ống dẫn hơi/mùi: uPVC - Ống dẫn khí dưới mặt nước: uPVC - Phụ kiện đồng hồ - Xuất xứ: Việt Nam/Đài Loan hoặc tương đương	Hệ	1
3	Tủ điện điều khiển (CP) - Vỏ tủ điện: Thép sơn tĩnh điện - Linh kiện: Himel hoặc tương đương - Vận hành: Auto hoặc bằng tay (Không PLC) - Xuất xứ: Việt Nam/Đài Loan hoặc tương đương	Cái	1

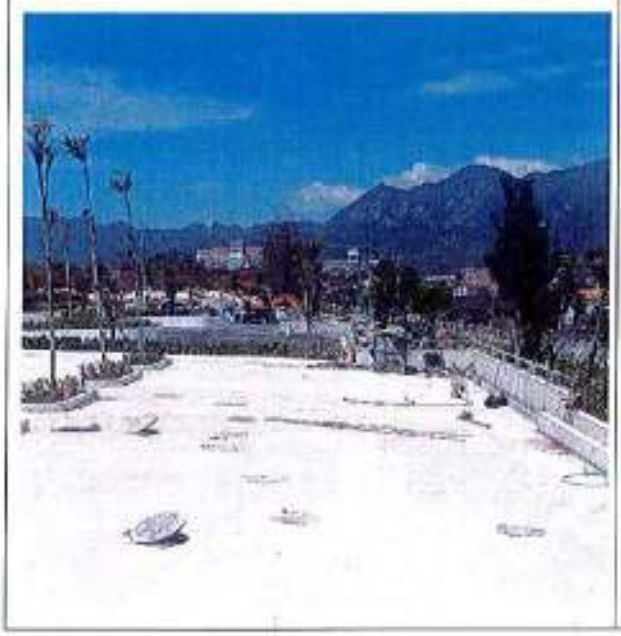

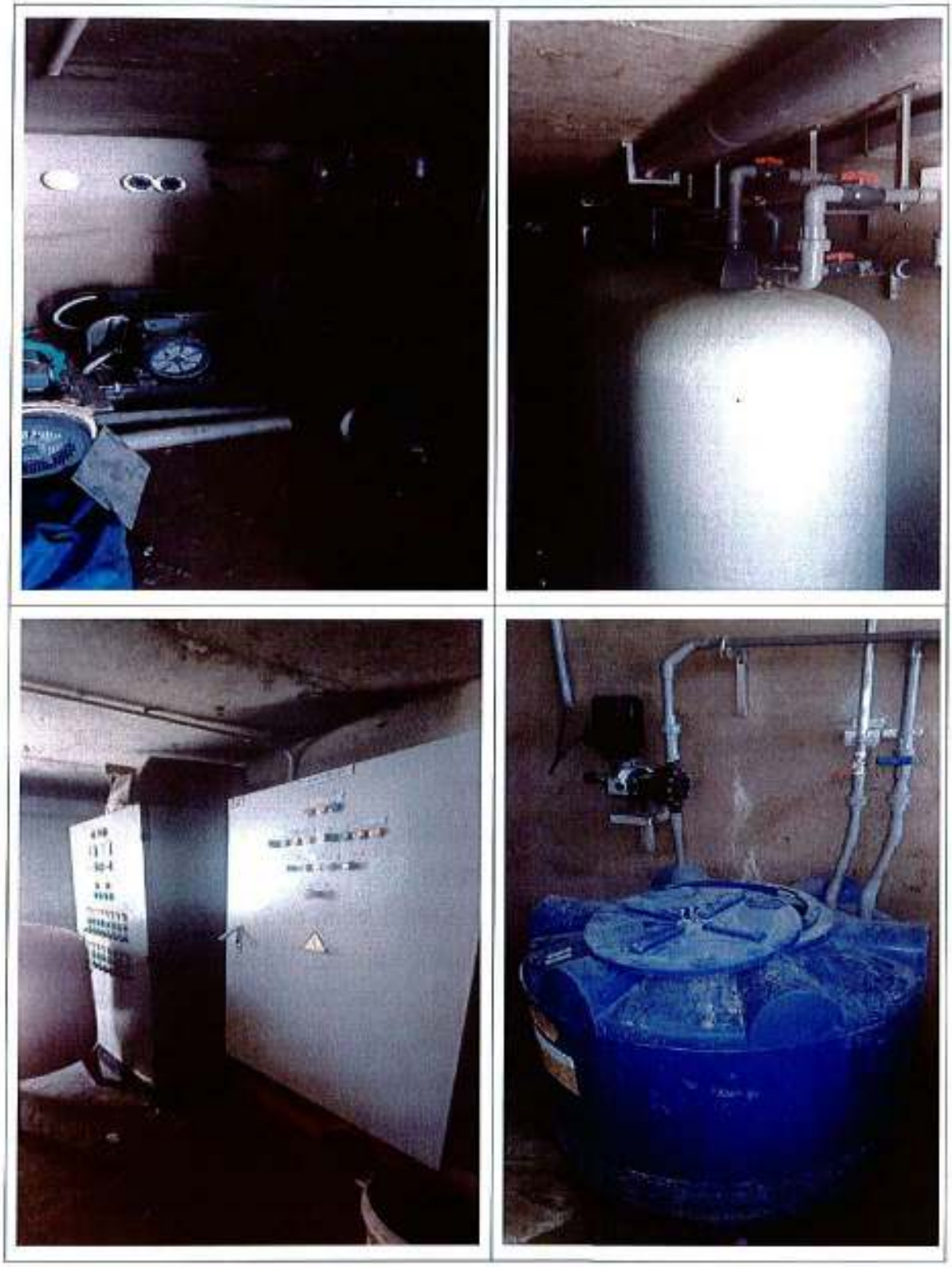

Hình 1.5. Hệ thống xử lý nước thải công suất 240m^3/ngày.đêm đã được nghiệm thu hoàn thành hạng mục công trình theo Biên bản số DL/TTC/ENSOL/BBNT/HTHMCT ngày 22/5/2023

1.3.3. Các hoá chất, chế phẩm sinh học, điện năng

❖ **Hoá chất, chế phẩm sinh học**

Bảng 3.5. Các loại hoá chất, chế phẩm sinh học sử dụng cho xử lý nước thải tại dự án

STT	Loại nhiên liệu, hóa chất	Đơn vị tính	Khối lượng
1	Dầu DO	Lít/tháng	100
2	Gas	Kg/ngày	200
3	Hóa chất khử trùng (Javen)	Lít/ngày	10
4	Hóa chất khử trùng hồ bơi		
	Calcium hypochlorite (Chlorine)	Kg/tháng	10
	Soda	Kg/tháng	50
5	Hóa chất khử mùi hôi đường ống		
	H_2O_2, $KMnO_4$	Lít/tháng	3
	Chế phẩm sinh học	Kg/tháng	2

Nguồn: Báo cáo đánh giá tác động môi trường của dự án

❖ **Điện năng**

Tổng điện năng tiêu thụ của trạm xử lý nước thải dự kiến trong ngày: 415 kWh.

2. Công trình, biện pháp xử lý bụi, khí thải

❖ **Biện pháp giảm thiểu tác động do khí thải phát sinh từ hoạt động của phương tiện giao thông ra vào khu vực Dự án**

Các biện pháp được Chủ Dự án áp dụng nhằm giảm tác động của khí thải từ các phương tiện giao thông của Dự án (xe gắn máy, xe ô tô) đến chất lượng môi trường không khí xung quanh như sau:

- Bố trí một cách hợp lý hệ thống cây xanh giữa các điểm, cụm du lịch trong các phân khu và toàn bộ khu vực dự án. Ưu tiên bố trí các loài cây tán rộng có mật độ lớn về Tây, Tây Nam của dự án và các khu giáp ranh với khu vực lân cận để hạn chế bụi, khí thải từ các phương tiện giao thông tới du khách.

- Ban hành nội quy đậu đỗ của các phương tiện giao thông và lập biển báo hướng dẫn, đèn báo tại các lối ra vào Dự án.

- Chọn sử dụng nhiên liệu tốt, có hàm lượng lưu huỳnh thấp cho các phương tiện vận chuyển của Dự án.

- Bê tông hoá các tuyến đường giao thông bên trong Dự án, thường xuyên vệ sinh các tuyến đường trong nội bộ Dự án.

- Thường xuyên kiểm tra và bảo trì các phương tiện vận chuyển, đảm bảo tình trạng kỹ thuật tốt.

- Ưu tiên sử dụng các phương tiện như xe đạp, xe điện cho việc đi lại trong khuôn viên Dự án.

- Vào ngày nắng cao phun nước ít nhất 02 lần/ngày những tuyến đường giao thông xe ra vào Dự án.

❖ Biện pháp giảm thiểu tác động do khí thải của máy phát điện

- Chọn mua máy phát điện đạt tiêu chuẩn môi trường đối với khí thải, tiếng ồn theo tiêu chuẩn châu Âu và Việt Nam.

- Chỉ sử dụng nhiên liệu có hàm lượng lưu huỳnh thấp nhằm giảm các chất gây ô nhiễm khí thải trong quá trình đốt nhiên liệu (Sử dụng dầu DO hàm lượng S = 0,001%).

- Bảo trì, bảo dưỡng theo đúng định kỳ quy định của nhà sản xuất.

- Vận hành máy phát điện theo đúng quy định của nhà sản xuất.

- Máy phát điện được đặt tại phòng kỹ thuật, lắp đặt ống khói với chiều cao từ 3 – 5m.

❖ Biện pháp giảm thiểu ô nhiễm từ hệ thống máy điều hoà nhiệt độ, thông gió

- Chọn máy lạnh đạt tiêu chuẩn chất lượng, không sử dụng các chất làm lạnh bị cấm.

- Lắp đặt máy lạnh đúng cách.

- Vệ sinh định kỳ toàn bộ hệ thống làm lạnh.

- Tất cả các đầu ra của miệng thổi và hộp gió phải được cách âm và được phủ một lớp vải cứng bên trong, chiều dày cách nhiệt tối thiểu 25mm.

- Đăng ký kiểm định hệ thống làm lạnh với cơ quan có thẩm quyền, đào tạo huấn luyện kỹ thuật cho công nhân vận hành để đảm bảo về môi trường cũng như an toàn lao động.

- Hệ thống thu nước ngưng bằng ống nhựa PVC. Độ dốc của đường ngưng nước đảm bảo cho thoát nước tốt nhất.

- Các biện pháp này được các đơn vị cung cấp thiết bị điều hoà, máy lạnh tiến hành khi lắp đặt thiết bị tại Dự án. Các biện pháp này đơn giản, có tính khả thi cao. Nếu có sự cố xảy ra trong quá trình sử dụng, Chủ đầu tư sẽ liên hệ ngay với đơn vị cung cấp tiến hành sửa chữa.

- Ống gió hút thải cho mỗi nhà vệ sinh sẽ được nối vào trục gió hút thải chính nối đến quạt hút thải trung tâm lắp đặt tại tầng mái.

- Thường xuyên vệ sinh bụi cho hệ thống quạt gió.

❖ Biện pháp giảm thiểu tác động do mùi hôi từ vị trí tập trung rác và hệ thống xử lý nước thải

- Tại khu hệ thống xử lý nước thải tập trung được bố trí cây xanh phân cách xung

quanh để đảm bảo bụi, mùi hôi và tiếng ồn không làm ảnh hưởng đến du khách và cán bộ nhân viên.

- Trang bị thiết bị rửa và vệ sinh đường ống để hạn chế mùi hôi phát sinh, phun chế phẩm EM cho phòng rác để ngăn chặn mùi hôi.

- Khu vực tập trung rác thải phải có lối vào riêng và có cửa mở ra ngoài. Cửa buồng thu rác được cách ly với lối vào bằng tường đặc và được ngăn bằng tường chống cháy.

- Có hố thu nước chảy từ buồng thu rác vào hệ thống thoát nước bẩn và dẫn vào trạm XLNT chung trước khi thoát ra hệ thống thoát nước bẩn của khu vực.

- Rác thải được thu gom hằng ngày nhằm tránh sự phân hủy và phát sinh mùi hôi trong dự án.

- Lắp đặt hệ thống thoát nước ngầm. Tại các hố ga thoát nước đều có nắp đậy. Lắp đặt ống thoát hơi cho hố ga thu gom nước thải trước khi vào HTXL.

- Nạo vét hệ thống cống thoát nước thường xuyên theo định kỳ tránh tình trạng không tiêu thoát nước và gây mùi hôi thối.

- Bổ sung các hóa chất như H_2O_2, $KMnO_4$, chế phẩm sinh học trong dường ống để ngăn chặn sự hình thành H_2S.

- Với mỗi hạng mục bể, lắp đặt hệ thống ống uPVC để gom thu mùi của từng hạng mục bể.

3. Công trình, biện pháp lưu giữ, xử lý chất thải rắn thông thường

3.1. Công trình lưu giữ chất thải rắn sinh hoạt

Khối lượng chất thải rắn sinh hoạt phát sinh trong toàn bộ dự án với tổng lượng khách 2.600 người + CBVN 400 người:

3.000 người x 1,2 kg/người.ngày = 3.600 kg/ngày = 3,6 tấn/ngày

Trong giai đoạn 1 của dự án, với tổng lượng khách khoảng 2.200 người + CBNV 200 người, khối lượng CTRSH phát sinh là:

2.400 người x 1,2 kg/người.ngày = 2.880 kg/ngày = 2,88 tấn tấn/ngày

- Vị trí và chức năng kho chứa chất thải sinh hoạt

Kho chứa chất thải sinh hoạt được xây dựng phía Bắc dự án, cạnh hệ thống XLNT, tập trung thuận tiện cho quá trình tập trung rác thải của toàn bộ dự án (trước mắt phục vụ cho việc lưu chứa CTRSH phát sinh trong giai đoạn 1) và vận chuyển ra khỏi khu vực Dự án.

- Số lượng: 02 kho (01 kho chứa CTRSH hữu cơ, 01 kho chứa chất thải tái chế và CTRSH khác).

- Các thông số kỹ thuật cơ bản:

+ Diện tích:

- Kho chứa CTRSH hữu cơ: 10m^2.
- Kho chứa CTRSH tái chế và CTRSH khác: 9,6m^2.

+ Kho tập kết chất thải sinh hoạt: Có mái che, mặt sàn kín, không bị thẩm thấu, có cao độ nền bảo đảm không bị ngập lụt. Nhà kho đáp ứng đáp ứng các yêu cầu kĩ thuật được quy định tại Khoản 1, Điều 26, Thông tư 02/2022/TT-BTNMT ngày 10/01/2022 của Bộ Tài nguyên và Môi trường quy định chi tiết thi hành một số điều của Luật bảo vệ Môi trường.

+ Thiết bị lưu chứa CTRSH: sử dụng các thùng rác nhựa HDPE 120l (dễ dàng vận chuyển, chất liệu làm thùng rác từ nhựa HDPE chịu được va dập mạnh mà không bị móp thùng bên cạnh đó thùng rác còn có độ đàn hồi khá tốt. Khả năng chống ăn mòn từ chất liệu HDPE giúp thùng rác bền bỉ, giữ được hình dạng như ban đầu sau một thời gian sử dụng).

3.2. Các biện pháp lưu giữ, xử lý chất thải rắn sinh hoạt

- Rác thải từ Dự án sẽ được phân loại từ nguồn theo từng khu vực. Mỗi phòng nghỉ của du khách hoặc các công trình khác sẽ đặt 02 thùng đựng rác nhỏ trong đó một thùng đựng rác không thể tái chế (thức ăn dư thừa, vỏ trái cây, bánh kẹo,…) và một thùng đựng các loại hộp nhựa, lon nước, túi nylon,… Các loại thùng chứa chất thải này đều được dán nhãn để mọi người dễ dàng phân biệt. Các loại chất thải này sẽ được nhân viên thu dọn hàng ngày và mang ra nơi tập trung rác thải của khu du lịch:

- Bố trí các thùng rác với mật độ phù hợp trên các đường đi, các khu vui chơi công cộng nhằm thuận tiện cho du khách bỏ rác tránh tình trạng vất rác bừa bãi.

- Thay thế các sản phẩm chỉ sử dụng một lần bằng các loại có thể tái sử dụng được như các loại pin sạc, các bình chứa xà phòng và dầu gội đầu có thể đổ đầy lại, và dùng các túi đựng đồ giặt bằng vải.

- Đặt thùng rác cho khách ở những khu vực cần thiết, đặc biệt là ở các khu vực tập trung đông du khách, khách hội họp.

- Rác thải sinh hoạt thông thường sau khi thu gom và lưu giữ hợp vệ sinh được Đơn vị có chức năng thu gom, chuyên chở đến nơi xử lý quy định, định kỳ 1lần/ngày.

- Một số loại rác như lon bia, nước ngọt, bao bì giấy, nilon được thu gom và bán cho các đơn vị thu mua phế liệu định kỳ 3 tháng/lần.

- Thực hiện tuyên truyền ý thức bảo vệ môi trường (bao gồm nhân viên và du khách) bằng các biển báo, những băng rôn.

- Trong thời gian tới, để đồng bộ với công tác quản lý chất thải rắn sinh hoạt về phân loại rác trên địa bàn, chủ đầu tư sẽ thực hiện bố trí thiết bị, công trình lưu giữ chất thải rắn sinh hoạt phù hợp với các loại chất thải theo quy định tại khoản 1 Điều 75 của

Luật BVMT; tổ chức thu gom chất thải để chuyển giao cho cơ sở thu gom, vận chuyển chất thải rắn sinh hoạt theo Khoản 6, Điều 77, Luật BVMT. Việc phân loại CTRSH được dựa theo nguyên tắc:

+ CTR có khả năng tái sử dụng, tái chế: không phải trả chi phí thu gom, vận chuyển.

+ CTRSH hữu cơ, chất thải thực phẩm: được tận dụng, tái chế.

+ CTRSH khác.

- Tập huấn, tuyên truyền cho công nhân được biết để thực hiện việc thu gom và phân loại CTRSH hiệu quả.

- Hợp đồng với Công ty Cổ phần Đô thị Ninh Hoà bốc xếp, vận chuyển và xử lý rác thải sinh hoạt (Hợp đồng số 08/2023/HĐKT).

4. Công trình, biện pháp lưu giữ, xử lý chất thải rắn nguy hại

Với hình thức hoạt động của Dự án, chất thải nguy hại phát sinh chủ yếu là bóng đèn huỳnh quang hỏng, hộp mực in, dầu nhớt thải, giẻ lau dính dầu nhớt phát sinh...Đây là những chất thải nguy hại cần được thu gom và vận chuyển đến nơi xử lý riêng. Vì các thành phần nguy hại trong chất thải này sẽ gây những tác động tiềm ẩn đối với nguồn tiếp nhận như đất, nước mặt, nước ngầm và không khí.

Bảng 3.6. Bảng tổng hợp các loại CTNH phát sinh của dự án

STT	Danh mục CTNH	Trạng thái	Mã CTNH
1	Dầu động cơ, hộp số và bôi trơn tổng hợp thải	Lỏng	17 02 03
2	Giẻ lau, vải bảo vệ thải bị nhiễm các thành phần nguy hại	Rắn	18 02 01
3	Pin, ắc quy chì thải	Rắn	19 06 01
4	Bóng đèn huỳnh quang thải	Rắn	16 01 06
5	Hợp mực in có các thành phần nguy hại	Rắn	08 02 04
6	Bao bì cứng thải bằng nhựa	Rắn	18 01 03
7	Bao bị cứng thải bằng kim loại	Rắn	18 01 02
8	Bao bì cứng thải bằng thuỷ tinh	Rắn	18 01 04

Nguồn: Theo Hợp đồng dịch vụ số 1805/HĐXLCTNH/DL-AS ngày 18/05/2023

Tỷ lệ giữa chất thải rắn nguy hại và chất thải rắn sinh hoạt thông thường là 0,01 – 0,02%, với khối lượng chất thải rắn sinh hoạt (Giai đoạn 1) khoảng từ 2.880 kg/ngày. Như vậy, ước tính lượng chất thải rắn nguy hại phát sinh trong Dự án là 0,288 – 0,576 kg/ngày, tương đương 105,12 – 210,24 kg/năm.

4.1. Công trình lưu giữ chất thải rắn nguy hại

+ ***Vị trí và chức năng kho chứa chất thải nguy hại:*** Kho chứa chất thải sinh hoạt được xây cạnh hệ thống XLNT tập trung thuận tiện cho quá trình tập trung rác thải và vận chuyển ra khỏi khu vực Dự án.

+ ***Các thông số kỹ thuật cơ bản:***

• Diện tích: 9,7m^2.

• Kho lưu giữ chất thải nguy hại đáp ứng các yêu cầu quy định theo Khoản 6, Điều 35, Thông tư 02/2022/TT-BTNMT ngày 10/01/2022 quy định chi tiết thi hành một số điều của Luật bảo vệ Môi trường: mặt sàn trong khu vực lưu giữ chất thải nguy hại đảo đảm kín khít, không bị thẩm thấu và tránh nước mưa chảy tràn từ bên ngoài vào; có mái che kín nắng, mưa cho toàn bộ khu vực lưu giữ chất thải nguy hại, đảm bảo không chảy tràn chất lỏng ra bên ngoài khi có sự cố rò rỉ, đổ tràn. Khu vực lưu giữ chất thải nguy hại được trang bị các dụng cụ, thiết bị: thiết bị, dụng cụ phòng cháy chữa cháy theo quy định của pháp luật về PCCC.

• Thiết bị lưu chứa CTNH đáp ứng các yêu cầu theo Khoản 5, Điều 35, Thông tư 02/2022/TT-BTNMT: các thùng lưu chứa CTNH có dung tích 120l nhựa HDPE, có vỏ cứng đảm bảo kín khít, không bị nước mưa lọt vào; bảo đảm lưu chứa an toàn CTNH, có gia cố, thiết kế tránh rò rỉ chất thải; kết cấu cứng chịu được va chạm, không bị hư hỏng, biến dạng, rách vỡ bởi trọng lượng chất thải lưu chứa trong quá trình sử dụng; có biển dấu hiệu cảnh báo theo tiêu chuẩn VN về dấu hiệu cảnh báo liên quan đến CTNH, kích thước 30cm mỗi chiều.

4.2. Các biện pháp lưu giữ, xử lý chất thải nguy hại

Chất thải rắn nguy hại: phát sinh chủ yếu là giẻ lau dính xăng, nhớt thải từ quá trình bảo dưỡng máy móc như xăng, dung môi, dầu mỡ. Chủ đầu tư sẽ bố trí thùng chứa chất thải nguy hại tại khu kỹ thuật của dự án. Thùng chứa CTNH phải có nắp đậy và được dán nhãn ghi chú theo đúng quy định. Biện pháp cụ thể như sau:

- Đối với nhớt thải sau quá trình thay sẽ đổ vào các thùng chứa 120l và lưu tại phòng chứa nhớt thải riêng để chờ xử lý.

- Đối với bóng đèn hư hỏng, mực in sẽ lưu giữ riêng và đổi trực tiếp với đơn vị bán những sản phẩm này.

- Đối với giẻ lau dính dầu, bao bì đựng thuốc BVTV sẽ thu gom và lưu trữ vào các thùng chứa riêng.

- Tất cả các loại chất thải nguy hại chúng tôi sẽ lưu kho chứa trong thời gian chờ đơn vị xử lý chất thải thu gom và xử lý theo quy định.

- Việc thu gom, lưu trữ CTNH được thực hiện theo Thông tư số 02/2020/TT-BTNMT ngày 10/01/2022 của Bộ trưởng Bộ Tài nguyên và môi trường quy định chi tiết

thi hành một số điều của Luật Bảo vệ môi trường.

- Công ty sẽ thực hiện khai báo khối lượng CTNH trong báo cáo BVMT hằng năm gửi Ban Quản lý Khu kinh tế Vân Phong tỉnh Khánh Hoà.

- CTNH được phân loại bắt đầu từ thời điểm khi đưa vào khu vực lưu giữ CTNH tại Công ty.

- Công ty đã hợp đồng với Công ty TNHH Thương mại và Xây dựng An Sinh về việc vệ sinh thu gom, vận chuyển và xử lý chất thải nguy hại (Theo Hợp đồng dịch vụ số 1805/HĐXLCTNH/DL-AS ngày 18/05/2023 giữa Chi nhánh Công ty TNHH Du lịch TTC – TTC Resort Premium – Dốc Lết và Công ty TNHH Thương mại và Xây dựng An Sinh).

5. Công trình, biện pháp giảm thiểu tiếng ồn, độ rung

- Sử dụng các phương tiện giao thông, máy phát điện, máy móc thiết bị đạt tiêu chuẩn kỹ thuật và môi trường.

- Ưu tiên sử dụng các phương tiện giao thông, máy phát điện, máy móc thiết bị đời mới, máy chạy êm và có quá trình đốt nhiên liệu hiệu quả nhằm giảm thiểu tối đa khí thải độc hại thải ra môi trường, ồn và rung, nhất là máy phát điện có thùng cách âm.

- Máy phát điện dự phòng được xây tường bao cách âm, có đế chống rung nhằm giảm thiểu tác động ồn, rung đến môi trường bên ngoài.

- Thường xuyên kiểm tra, bảo dưỡng định kỳ phương tiện giao thông, máy phát điện, máy móc thiết bị trạm XLNT (kiểm tra độ mòn chi tiết, thường kỳ tra dầu bôi trơn, thay các chi tiết hỏng, kiểm tra sự cân bằng của máy khi lắp đặt).

- Trồng cây xanh xung quanh phòng kỹ thuật, trạm XLNT làm giải phân cách nhằm hạn chế tiếng ồn tác động tới sức khỏe của du khách và công nhân viên.

- Đối với tiếng ồn phát sinh từ hoạt động của các giàn máy điều hòa (máy lạnh tại các phòng nghỉ của khách cũng như hệ thống làm lạnh trung tâm), chúng tôi sẽ định kỳ, kiểm tra bảo trì bảo dưỡng máy móc để hạn chế tiếng ồn, rung phát sinh, cụ thể:

+ Khắc phục tiếng ồn do quạt gió gây ra: Kiểm tra quạt gió, nếu thấy không cân bằng, sẽ nắn lại như nguyên bản ban đầu để cho các cánh quạt đồng đều. Đôi khi, sức mạnh của cánh quạt làm cho nó đụng phải các lá gió của dàn ngưng điều hòa.

+ Khắc phục do lỏng dây kim loại, ốc vít: đặt một miếng cao su ở giữa đoạn kim loại này và hộp quạt. Cố định lại hộp ngoài của máy điều hoà không khí, cắm dây nguồn vào và bật máy để kiểm tra xem máy giảm bớt tiếng ồn hay chưa.

+ Khắc phục do không khí, bụi bẩn ảnh hưởng đến giàn lạnh: tiến hành vệ sinh định kỳ 6 tháng/lần toàn bộ hệ thống làm lạnh.

Với các biện pháp khống chế trên, nếu được thực hiện nghiêm túc sẽ hạn chế tối đa tác động của tiếng ồn đến hoạt động của KDL và môi trường xung quanh.

6. Phương án phòng ngừa, ứng phó sự cố môi trường trong quá trình vận hành thử nghiệm và khi dự án đi vào vận hành

6.1. Giảm tác động do sự cố cháy nổ

Để ngăn ngừa sự cố cháy nổ khi Dự án hoạt động, Chủ dự án xây dựng hệ thống phòng cháy chữa cháy như được trình bày ở phần trên. Tuy nhiên để hệ thống PCCC hoạt động hiệu quả, Chủ đầu tư thực hiện các công tác sau:

- Nguồn nước chữa cháy phải luôn đảm bảo có đủ lưu lượng nước dự trữ tại mọi thời điểm.

- Bảo quản, kiểm tra, bảo dưỡng các phụ tùng thiết bị của hệ thống báo cháy, định kỳ với tuần suất 01 tháng/lần. Hàng tháng bảo trì, vệ sinh các đầu báo cháy để đảm bảo các chỉ tiêu an toàn phòng cháy chữa cháy. Sau khi bảo trì phải ghi chép đầy đủ các dữ kiện hoặc ghi theo dõi các thiết bị vật tư thay thế.

- Việc tiến hành kiểm tra, bảo dưỡng các thiết bị của hệ thống chữa cháy phải do tổ chuyên môn hoặc nhân viên kỹ thuật an toàn phòng cháy chữa cháy của Dự án thực hiện. Những người làm việc này phải được huấn luyện và có trình độ chuyên môn phù hợp với yêu cầu của tài liệu chỉ dẫn do nơi chế tạo quy định.

- Lắp đặt sơ đồ thoát nạn và phòng cháy chữa cháy tại Dự án. Đồng thời tránh tình trạng xảy ra hiện tượng lối thoát nạn bị hỏng hoặc bị khóa.

- Công ty đã được Cảnh sát PC&CC tỉnh Khánh Hoà cấp Giấy chứng nhận thẩm duyệt thiết kế về phòng cháy và chữa cháy số 16/TD-PCCC ngày 26/01/2018.

6.2. Giảm tác động do sự cố trạm xử lý nước thải

Trong quá trình vận hành hệ thống xử lý có thể bị hỏng hóc và lượng nước thải không được xử lý kịp thời có thể gây ra những tác động xấu cho môi trường xung quanh. Các biện pháp cụ thể của Công ty như sau:

- Lắp đặt dự phòng các thiết bị động lực dễ bị hư hỏng do nguồn điện và chế độ vận hành (các loại bơm chìm, bơm định lượng, máy thổi khí, máy nén khí).

- Bố trí nhân viên giám sát hệ thống nhằm đảm bảo trạm xử lý luôn trong trạng thái hoạt động ổn định.

- Vận hành hệ thống đúng quy trình.

- Tuyển công nhân có kinh nghiệm vận hành và khả năng khắc phục các sự cố khi xảy ra;

- Định kỳ kiểm tra, bảo dưỡng dây chuyền xử lý và dự trữ sẵn sàng các thiết bị thay thế để nhanh chóng khôi phục hoạt động.

- Khi hệ thống xử lý nước thải có sự cố, lãnh đạo KDL nhanh chóng chỉ đạo để tìm ra nguyên nhân, ưu tiên khắc phục sự cố kịp thời.

6.3. Giảm tác động do sự cố hệ thống thông gió

- Sử dụng các máy móc, thiết bị đảm bảo kỹ thuật.

- Định kỳ kiểm tra thiết bị và vệ sinh bụi cho hệ thống quạt gió.

6.4. Phòng chống các rủi ro tại bãi tắm, hồ bơi, công trình giải trí dưới nước

- Xây dựng nội quy bãi tắm, quy định vùng được phép tắm và tiến hành trang bị hệ thống áo phao cho các du khách, áo phao trẻ em....

- Lắp đặt các biển cấm, bảng chỉ dẫn tại khu vực biển sâu, có dòng chảy rút,...

- Bố trí nhân viên cứu hộ tại các khu vực công viên nước, bờ biển.

- Bố trí các hộp cứu thương, sơ cứu và nhân viên y tế tại khu du lịch

- Trong trường hợp sự cố xảy ra, tổ chức ứng cứu kịp thời và xử lý kịp thời, tiến hành sơ cứu tại chỗ và chuyển nhanh đến bệnh viện đối với các ca bị thương nặng.

6.5. Phòng tránh thiên tai

- Di chuyển những vật tư, thiết bị có thể để giảm thiểu thiệt hại về vật chất.

- Tổ Quản lý Môi trường Khu nghỉ dưỡng sẽ thường xuyên theo dõi tình hình dự báo diễn biến thời tiết và trình lên Ban quản lý dự án để có phương án phòng ngừa khi xảy ra thiên tai.

- Kết hợp với chính quyền địa phương triển khai các biện pháp phòng tránh. Thực hiện việc thông báo và sơ tán du khách đến nơi an toàn, kêu gọi sự trợ giúp về lực lượng, phương tiện cấp cứu từ phía địa phương khi có những hiện tượng bất thường.

- Cam kết chịu phí bồi thường cho du khách nếu trong hợp đồng DL có bảo hiểm.

6.6. Biện pháp phòng ngừa ùn tắc, tai nạn giao thông

- Tuyên truyền nâng cao ý thức chấp hành luật lệ giao thông đối với CBCNV và cán bộ lưu trú.

- Có bảng quy định và bố trí bảo vệ nhắc nhở cấm đậu xe ngoài lề đường đồng thời hướng dẫn các xe ra vào khu vực trung tâm nhằm đảm bảo trật tự giao thông chung.

- Đảm bảo hệ thống chiếu sáng đầy đủ tại cổng ra vào, bãi đỗ xe.

7. Công trình, biện pháp bảo vệ môi trường khác

❖ Giảm thiểu tác động nước hồ bơi

Nhu cầu sử dụng nước cho toàn bộ các hồ bơi trong KDL mỗi lần thay nước vệ sinh bể khá nhiều. Vì vậy, để hạn chế lãng phí nguồn nước này, Chủ đầu tư đầu tư hệ thống lọc tuần hoàn với công suất phù hợp với mỗi hồ bơi nhằm hạn chế tối đa lượng phát thải cũng như lượng nước cấp.

Phương án lọc tuần hoàn cụ thể như sau: Nước cấp chỉ đưa vào các bể lần đầu tiên sau khi hoàn thiện, sau đó nước cấp bù sẽ được tự động châm nước khi mực nước hao hụt so với mức nước đặt cố định hoặc người sử dụng châm nước thêm khi cần thiết

(Lượng nước hao hụt do bốc hơi, hoặc thất thoát trong quá trình sử dụng). Toàn bộ phần nước đã được đưa vào trong hệ thống sẽ được lọc tuần hoàn và xử lý như sau:

- Nước bẩn trong hồ sẽ được hút đa tầng thông qua hệ thống đường ống và hệ thống tuần hoàn nước gồm:

+ Đầu thu nước đáy (tầng đáy – cho các chất bẩn, cặn lắng dưới đáy).

+ Mắt thu nước thành bể (tầng giữa - cho da phần các chất bẩn nằm lơ lửng giữa hồ).

+ Hộp gạn rác bề mặt (tầng mặt – cho các chất bẩn nổi trên mặt hồ...), hệ thống máng tràn (cho lượng nước dư tràn ra ngoài).

- Nước bẩn thông qua hệ thống đường ống sẽ chạy qua hệ thống lọc, tiến trình lọc sẽ được bắt đầu như sau:

+ Các loại hóa chất chuyên dùng được châm vào bể bằng các thiết bị bơm tự động. Chất bẩn sẽ được hóa chất gây kết tủa và được hút vào hệ thống lọc.

+ Các chất bẩn dạng rắn sẽ được giữ lại trong buồng lọc và sau một thời gian sẽ được thải ra ngoài khi xúc rửa bộ lọc.

+ Phần nước sạch sau khi được lọc sẽ được dẫn qua hệ thống châm hóa chất – khử trùng và được trả về lại bể.

Quy trình lọc sẽ tiếp tục được vận hành liên tục và tuần hoàn như vậy giúp hạn chế tối đa lượng nước thải phát sinh tại các hồ bơi.

Đối với nước thải từ hồ bơi nhằm hạn chế khả năng thất thoát nguồn nước từ hồ ra môi trường gây ảnh hưởng tới chất lượng nguồn nước ngầm của khu vực thì dự án sẽ áp dụng các biện pháp chống thấm tuyệt đối ra môi trường khi thi công hồ bơi. Đồng thời xung quanh khu vực này sẽ bố trí hệ thống thu gom thiết kế chống thấm để thu gom nguồn nước có thể thất thoát ra môi trường một cách triệt.

Sơ đồ của hệ thống lọc nước tuần hoàn cho hồ bơi:

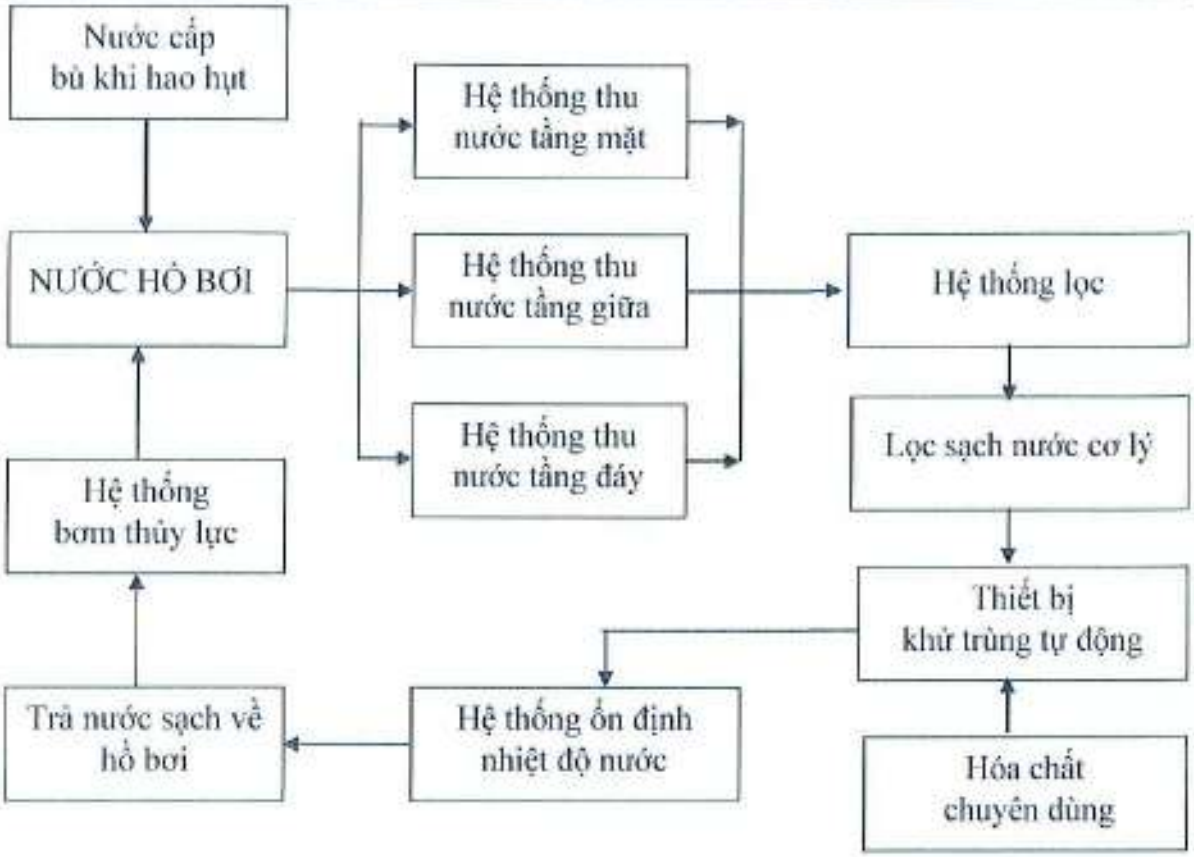

Hình 3.5. Sơ đồ của hệ thống lọc nước tuần hoàn cho hồ bơi

❖ Giảm thiểu tác động hoá chất bảo vệ thực vật

Các biện pháp quản lý và kiểm soát tác động của phân bón, thuốc BVTV sử dụng cho việc chăm sóc cây cảnh của Dự án, bao gồm:

- Cam kết không sử dụng các thuốc BVTV nằm trong danh mục cấm sử dụng, ưu tiên sử dụng các loại thuốc BVTV có độc tính, độ tồn lưu thấp.

- Tuân thủ các hướng dẫn chỉ định sử dụng có ghi trên các nhãn ở ngoài chai chứa thuốc bảo vệ thực vật.

- Có kế hoạch cụ thể cho từng đợt sử dụng phân bón và thuốc BVTV (chủng loại sử dụng, số lượng, thời gian phun xịt,...) nhằm đảm bảo lượng thuốc được nhập về vừa đủ sử dụng.

- Không lưu trữ số lượng lớn thuốc BVTV tại khu vực Dự án, các loại thuốc nhập về được lưu trữ tạm thời tại kho chất thải nguy hại.

- Quá trình bón, phun thuốc BVTV cây xanh sẽ được thực hiện vào thời điểm phù hợp về điều kiện thời tiết, khí hậu,...và khi không có du khách trên sân.

- Trang bị đầy đủ thiết bị bảo hộ lao động cho những người trực tiếp chăm sóc cây cảnh nhằm bảo đảm an toàn lao động và bảo vệ sức khoẻ công nhân.

- Thành lập bộ phận chuyên trách về việc sử dụng phân bón, hóa chất bảo vệ thực vật; kiểm soát chặt chẽ lượng phân bón, hoá chất trong quá trình sử dụng.

❖ **Giảm thiểu tác động đến giao thông khu vực**

Nhằm giảm thiểu tác động đến vấn đề kẹt xe tại khu vực, Chủ Dự án thực hiện các biện pháp quản lý sau:

- Phân luồng giao thông tránh ùn tắc nhất tại trước khu vực ra vào dự án vì đây là ngã ba ra vào cổng KDL Cát Trắng và đường đi khu dân cư Ninh Thủy, nơi tập trung nhiều nhà hàng hải sản, ăn uống.

- Nâng cao ý thức của nhân viên trong việc chấp hành đúng luật lệ giao thông như không vượt đèn đỏ; không lấn tuyến, không đậu xe trái phép,....

8. Biện pháp bảo vệ môi trường đối với nguồn nước công trình thủy lợi khi có hoạt động xả nước thải vào công trình thủy lợi

Dự án "Khu du lịch Dốc Lết (Giai đoạn 1)" không xả nước thải vào công trình thủy lợi.

9. Kế hoạch, tiến độ, kết quả thực hiện phương án cải tạo, phục hồi môi trường, phương án bồi hoàn đa dạng sinh học

Dự án "Khu du lịch Dốc Lết (Giai đoạn 1)" không thuộc đối tượng thực hiện phương án cải tạo, phục hồi môi trường, phương án bồi hoàn đa dạng sinh học.

10. Các nội dung thay đổi so với quyết định phê duyệt kết quả thẩm định báo cáo đánh giá tác động môi trường

10.1. Nội dung thay đổi so với quyết định phê duyệt kết quả thẩm định báo cáo đánh giá tác động môi trường

❖ **Thay đổi về các hạng mục xây dựng**

Theo báo cáo đánh giá tác động môi trường đã được phê duyệt năm 2018, quy mô dự án ở giai đoạn 1 gồm các hạng mục công trình lưu trú, nghỉ dưỡng và hạ tầng kỹ thuật (Bảng 1.1). Trong đó, khối khách sạn bao gồm 03 khách sạn, diện tích sàn xây dựng: 13.536m^2, số tầng: 8 tầng, số phòng: 276 phòng (mỗi khách sạn 92 phòng).

Hiện nay, chủ dự án mới chỉ tiến hành xây dựng 02 khối khách sạn (khối còn lại sẽ được triển khai xây dựng trong giai đoạn sau). Như vậy, những nội dung thay đổi so với quyết định phê duyệt kết quả thẩm định báo cáo đánh giá tác động môi trường được tổng hợp trong bảng sau:

STT	Nội dung	Theo báo cáo ĐTM tại Quyết định số 22/QĐ-KKT ngày 09/02/2018	Theo thực tế xây dựng và hồ sơ hoàn công	Ghi chú
	Công nghệ xử lý	ống được dẫn trực tiếp đến HTXLNT	bể) trước khi được dẫn đến HTXL	
		- Bể hiếu khí: hệ thống cung cấp + phân tán oxy được lắp đặt ở đáy bể.	- Bể hiếu khí MBBR: Là công nghệ kết hợp giữa các điều kiện thuận lợi của quá trình xử lý bùn hoạt tính.	Có thay đổi
3	Chất lượng nước thải sau xử lý	QCVN14:2008/BTNMT (Cột A)	QCVN14:2008/BTNMT (Cột A) và phù hợp với QCVN 08-MT:2015/BTNMT (cột B1)	Không thay đổi

- Như vậy, việc bổ sung thêm khâu xử lý sơ bộ các nguồn nước thải từ hoạt động tắm giặt và nước thải nhà bếp trước khi dẫn đến hệ thống xử lý tập trung công suất 240m^3/ngày.đêm sẽ góp phần gia tăng hiệu quả xử lý nước thải, giảm bớt áp lực xử lý cho các công trình phía sau. Bể hiếu khí sử dụng công nghệ MBBR có nhiều ưu điểm vượt trội:

+ Mật độ VSV xử lý trên một đơn vị thể tích cao: Mật độ VSV xử lý trên một đơn vị thể tích cao hơn so với hệ thống xử lý bằng phương pháp bùn hoạt tính lơ lửng. Vì vậy, tải trọng của bể MBBR cao hơn.

+ Chủng loại VSV xử lý đặc trưng: Lớp màng biofilm phát triển tuỳ thuộc vào loại chất hữu cơ và tải trọng hữu cơ trong bể xử lý.

+ Hiệu quả xử lý 30 – 90% cao hơn quá trình bùn hoạt tính, trong khi đó chi phí vận hành giảm ít nhất 30%.

+ Tiết kiệm diện tích xây dựng: diện tích xây dựng của MBBR nhỏ hơn so với hệ thống xử lý nước thải hiếu khí đối với nước thải đô thị và công nghiệp.

+ Dễ dàng vận hành: Không bị nghẹt bùn trong khoảng thời gian dài hoạt động.

+ Điều kiện tải trọng cao: Mật độ vi sinh vật trong lớp màng biofilm rất cao. Do đó, tải trọng hữu cơ trong bể MBBR rất cao.

+ Đặc trưng kị nước cao, khả năng bám dính sinh học cao.

+ Chất lượng màng sinh học tốt khó rơi ra khỏi vật liệu, độ dày lớp film ngoài 10 – 200mm, lớp film trong có độ dày thay đổi theo tải trọng.

+ Ngoài ra, còn có enzim sinh học kích hoạt khả năng xử lý của sinh vật trong

nước thải.

+ Xử lý N, P trong nước thải: NH3 – N: 98 – 99%; TN: 80 – 85%; TP: 70 – 75%.

+ Tạo bùn nặng dễ lắng, tạo ra 40 – 80% bùn, ít hơn quá trình bùn hoạt tính.

+ Giá thể vi sinh MBBR có thể được thả trực tiếp trong bể hiếu khí, kỵ khí, thiếu khí. Không cần phải thay thế trong vòng 30 năm.

+ Không bị ảnh hưởng bởi hình dạng bể, có thể sử dụng cho tất cả các loại bể.

Việc thay đổi quy mô công suất HTXLNT giai đoạn 1 từ 370m^3/ngày.đêm xuống 240m^3/ngày.đêm là phù hợp với công suất xử lý nước thải phát sinh, tương ứng với thực tế lượng khách du lịch đến địa phương nói chung và với khu du lịch nói riêng. Trong tương lai, khi lượng khách tăng cao và khu du lịch đầu tư xây dựng giai đoạn 2 sẽ tính đến việc đầu tư nâng công suất ở trạm xử lý nước thải phía Nam, đảm bảo xử lý tốt lượng nước thải sinh hoạt phát sinh trên toàn dự án.

** Ngoài ra, dự án không có sự thay đổi nào khác về quy mô theo hồ sơ báo cáo Đánh giá tác động môi trường đã được Ban quản lý Khu kinh tế Vân Phong tỉnh Khánh Hòa phê duyệt ĐTM tại Quyết định số 22/QĐ-KKT ngày 9/02/2018.*

CHƯƠNG IV

NỘI DUNG ĐỀ NGHỊ CẤP GIẤY PHÉP MÔI TRƯỜNG

1. Nội dung đề nghị cấp phép đối với nước thải

- Nguồn phát sinh nước thải:

+ Nguồn số 1: Nước thải sinh hoạt phát sinh từ hoạt động lưu trú của khách du lịch.

+ Nguồn số 2: Nước thải phát sinh từ khu vực nấu ăn, nhà bếp.

+ Nguồn số 3: Nước thải sinh hoạt phát sinh từ hoạt động của nhân viên.

- Lưu lượng xả nước thải tối đa: 240m^3/ngày.đêm (Giai đoạn 1).

- Dòng nước thải: số lượng dòng nước thải đề nghị cấp phép: 01 - dòng nước thải sau xử lý được xả ra môi trường tiếp nhận (Nước thải sau xử lý của khu du lịch (đạt tiêu chuẩn quy định tại QCVN 14:2008/BTNMT (cột A, K=1) – *Quy chuẩn kỹ thuật quốc gia về nước thải sinh hoạt* và phù hợp với QCVN 08-MT:2015/BTNMT cột B1 - *Quy chuẩn kỹ thuật quốc gia về chất lượng nước mặt*, được đưa về bể chứa của trạm xử lý để tái sử dụng cho việc tưới cây và rửa đường. Lượng nước thải tái sử dụng còn dư sẽ theo đường ống DN200 dẫn về giếng tự thấm được bố trí ở khu vực gần biển để bổ sung thêm lượng nước ngầm trong khu vực.

- Các chất ô nhiễm và giá trị giới hạn của các chất ô nhiễm theo dòng nước thải:

Bảng 4.1. Các chất ô nhiễm và giá trị giới hạn của các chất ô nhiễm theo dòng nước thải

STT	Các chất ô nhiễm	Giá trị giới hạn	
		QCVN 14:2008/BTNMT (Cột A, K = 1)	QCVN 08-MT:2015/BTNMT (Cột B1)
1	pH	5 – 9	5,5 - 9
2	BOD_5 (mg/l)	30	15
3	Tổng chất rắn lơ lửng (TSS) (mg/l)	50	50
4	Tổng chất rắn hòa tan (mg/l)	500	-
5	Amoni (Tính theo N) (mg/l)	5	0,9
6	Nitrat (Tính theo N) (mg/l)	30	10
7	Phosphat (PO_4^{3-}) (mg/l)	6	0,3
8	Tổng Coliforms (MPN/100ml)	3.000	7.500
9	Dầu mỡ (mg/l)	10	1
10	Sunfua (mg/l)	1	-

STT	Các chất ô nhiễm	Giá trị giới hạn	
		QCVN 14:2008/BTNMT (Cột A, K = 1)	QCVN 08-MT:2015/BTNMT (Cột B1)
11	Tổng các chất hoạt động bề mặt (mg/l)	5	0,4

Ghi chú:

+ QCVN 14:2008/BTNMT: Quy chuẩn kỹ thuật Quốc gia về nước thải sinh hoạt.

+ QCVN 08-MT:2015/BTNMT: Quy chuẩn kỹ thuật Quốc gia về nước mặt.

- Vị trí, phương thức xả thải thải và nguồn tiếp nhận nước thải:

+ Vị trí xả thải: X(m) = 1388475,754; Y(m) = 606080,808.

+ Vị trí tiếp nhận nước thải: X (m) = 1388479,798; Y(m) = 606342,230.

+ Chế độ xả nước thải: Xả liên tục.

+ Phương thức xả nước thải và nguồn tiếp nhận nước thải: Tự chảy. Nước thải sau xử lý được lưu trong bể chứa nước sau xử lý. Nước này được tận dụng để tưới cây, rửa đường trong khu du lịch.

Hình 4.1. Vị trí điểm xả thải và tiếp nhận nước thải sau xử lý

2. Nội dung đề nghị cấp phép đối với khí thải: Không

3. Nội dung đề nghị cấp phép đối với tiếng ồn, độ rung: Không

4. Nội dung đề nghị cấp phép của dự án đầu tư thực hiện dịch vụ xử lý chất thải nguy hại: Không

- **Chủng loại:** Dầu động cơ, hộp số và bôi trơn tổng hợp thải (17 02 03), Giẻ lau, vải bảo vệ thải bị nhiễm các thành phần nguy hại (18 02 01), Pin, ắc quy chì thải (19 06 01), Bóng đèn huỳnh quang thải (16 01 06), Hộp mực in có các thành phần nguy hại (08 02 04), Bao bì cứng thải bằng nhựa (18 01 03), Bao bị cứng thải bằng kim loại (18 01 02), Bao bì cứng thải bằng thuỷ tinh (18 01 04).

- **Khối lượng phát sinh (Giai đoạn 1):** 0,288 – 0,576 kg/ngày, tương đương 105,12 – 200,24 kg/năm.

5. Nội dung đề nghị cấp phép của dự án đầu tư có nhập khẩu phế liệu từ nước ngoài làm nguyên liệu sản xuất: Không

CHƯƠNG V

KẾ HOẠCH VẬN HÀNH THỬ NGHIỆM CÔNG TRÌNH XỬ LÝ CHẤT THẢI VÀ CHƯƠNG TRÌNH QUAN TRẮC MÔI TRƯỜNG CỦA DỰ ÁN

(Đối với trường hợp dự án đầu tư được phê duyệt báo cáo đánh giá tác động môi trường theo quy định của Luật Bảo vệ môi trường)

1. Kế hoạch vận hành thử nghiệm công trình xử lý chất thải của dự án

1.1. Thời gian dự kiến vận hành thử nghiệm

Bảng 5.1. Thời gian dự kiến vận hành thử nghiệm

Tên công trình	Công suất	Chất lượng	Thời gian thử nghiệm	Thời gian kết thúc
Hệ thống xử lý nước thải (Giai đoạn 1)	240m^3/ng.đ	QCVN 14:2008/BTNMT (cột A, K=1) và phù hợp với QCVN 08-MT:2015/BTNMT cột B1	01/9/2023	01/12/2023

1.2. Kế hoạch quan trắc chất thải, đánh giá hiệu quả xử lý của các công trình, thiết bị xử lý chất thải

1.2.1. Giai đoạn điều chỉnh hiệu quả của công trình XLNT

- Mẫu tổ hợp: Một mẫu tổ hợp được lấy theo thời gian gồm 03 mẫu đơn lấy ở 03 thời điểm khác nhau trong ngày (sáng, trưa – chiều, chiều – tối).

- Tần suất: 5 lần (khoảng cách lấy mẫu 15 ngày/lần; lấy và phân tích mẫu tổ hợp đầu vào và đầu ra của công trình XL NT)

- Chỉ tiêu phân tích: pH, BOD_5, TDS, TSS, Amoni, Nitrat, Photphat, dầu mỡ động thực vật, tổng coliform, sunfua, tổng các chất hoạt động bề mặt.

- Tiêu chuẩn: QCVN 14:2008/BTNMT (cột A, K=1) và phù hợp với QCVN 08-MT:2015/BTNMT cột B1.

Bảng 5.2. Kế hoạch lấy mẫu giai đoạn điều chỉnh hiệu quả của công trình XLNT

STT	Công đoạn	Vị trí lấy mẫu nước thải	Tổng số mẫu	Tần suất	Chỉ tiêu phân tích	Tiêu chuẩn
1	Nước thải trước xử lý	Nước thải tại hố bơm	05 mẫu tổ hợp	15 ngày/lần	pH, BOD_5, TDS, TSS, Amoni, Nitrat, Photphat, dầu	QCVN 14:2008/BTNMT (cột A, K=1) và phù hợp với

STT	Công đoạn	Vị trí lấy mẫu nước thải	Tổng số mẫu	Tần suất	Chỉ tiêu phân tích	Tiêu chuẩn
	(đầu vào)				mỡ động thực vật, tổng coliform, sunfua, tổng các chất hoạt động bề mặt.	QCVN 08-MT:2015/BTNMT cột B1.
2	Nước thải sau xử lý (đầu ra)	Nước thải tại bể chứa nước sau xử lý	05 mẫu tổ hợp	15 ngày/lần		

Ghi chú: Mẫu tổ hợp: Một mẫu tổ hợp được xác định kết quả là giá trị trung bình của 03 kết quả đo đạc của các thiết bị đo nhanh hiện trường theo quy định của pháp luật ở 3 thời điểm khác nhau trong ngày (sáng, trưa – chiều, chiều - tối) hoặc ở 03 thời điểm khác nhau (đầu, giữa, cuối) của ca sản xuất.

1.2.2. Giai đoạn vận hành ổn định

- Thời gian đánh giá: 03 ngày liên tiếp kể từ sau giai đoạn điều chỉnh hiệu suất từng công đoạn và hiệu quả của công trình xử lý nước thải.

- Tần suất quan trắc nước thải: 01 ngày/lần (đo đạc, lấy và phân tích mẫu đơn đối với 01 mẫu nước thải đầu vào và 03 mẫu đơn nước thải đầu ra trong 03 ngày liên tiếp).

Bảng 5.3. Kế hoạch lấy mẫu giai đoạn vận hành ổn định

STT	Công đoạn	Vị trí lấy mẫu nước thải	Số mẫu	Tần suất	Chỉ tiêu phân tích	Tiêu chuẩn
1	Nước thải trước xử lý (đầu vào)	Nước thải tại hố bơm	01 mẫu đơn	1 ngày	pH, BOD_5, TDS, TSS, Amoni, Nitrat, Photphat, dầu mỡ động thực vật, tổng coliform, sunfua, tổng các chất hoạt động bề mặt	QCVN 14:2008/BTNMT (cột A, K=1) và phù hợp với QCVN 08-MT:2015/BTNMT cột B1
2	Nước thải sau xử lý	Nước thải tại bể chứa nước sau xử lý		3 ngày liên tiếp		

1.2.3. Tổ chức có đủ điều kiện hoạt động dịch vụ quan trắc môi trường dự kiến phối hợp để thực hiện kế hoạch

Tổ chức có đủ điều kiện hoạt động dịch vụ quan trắc môi trường dự kiến phối hợp để thực hiện kế hoạch:

+ Tên tổ chức: Trung tâm Quan trắc Tài nguyên và Môi trường Khánh Hòa (Mã số VIMCERTS 035).

+ Địa chỉ: 99A Trần Quý Cáp, phường Phương Sài, thành phố Nha Trang, tỉnh Khánh Hòa.

+ Giấy chứng nhận đủ điều kiện hoạt động dịch vụ quan trắc môi trường: Giấy chứng nhận đủ điều kiện hoạt động dịch vụ quan trắc số hiệu VIMCERTS 035, Quyết định số 452/QĐ-BTNMT ngày 16 tháng 3 năm 2021 của Bộ trưởng Bộ Tài nguyên và Môi trường về việc chứng nhận đăng ký hoạt động thử nghiệm và đủ điều kiện hoạt động dịch vụ quan trắc môi trường, Quyết định về việc điều chỉnh nội dung Giấy chứng nhận đủ điều kiện hoạt động dịch vụ quan trắc môi trường số 1111/QĐ-BTNMT ngày 06/5/2019 của Bộ Tài nguyên và Môi trường Khánh Hòa.

2. Chương trình quan trắc chất thải (tự động, liên tục và định kỳ) theo quy định của pháp luật

2.1. Chương trình quan trắc môi trường định kỳ

Khu du lịch Dốc Lết (Giai đoạn 1) khi hoạt động ở giai đoạn 1 thì lượng nước thải phát sinh tối đa 240m^3/ngày.đêm. Báo cáo xin cấp phép bằng công suất của hệ thống XLNT là 240m^3/ngày.đêm.

Theo quy định tại Khoản 2, Điều 111, Luật bảo vệ môi trường 2020 và điểm b, Khoản 1, Điều 97, Nghị định số 08/2022/NĐ-CP ngày 10/1/2022 Quy định chi tiết một số điều của Luật Bảo vệ môi trường thì Khu du lịch Dốc Lết (Giai đoạn 1) không thuộc loại hình sản xuất, kinh doanh, dịch vụ có nguy cơ gây ô nhiễm môi trường có mức lưu lượng xả thải lớn từ 500m^3/ngày đến dưới 1000m^3/ngày. Do vậy, dự án không thuộc đối tượng phải quan trắc nước thải định kỳ.

2.2. Chương trình quan trắc tự động, liên tục chất thải

Theo quy định tại Khoản 2, Điều 111, Luật bảo vệ môi trường 2020 và điểm b, Khoản 1, Điều 97, Nghị định số 08/2022/NĐ-CP ngày 10/1/2022 Quy định chi tiết một số điều của Luật Bảo vệ môi trường thì dự án Khu du lịch Dốc Lết (Giai đoạn 1) không thuộc loại hình sản xuất, kinh doanh, dịch vụ có nguy cơ gây ô nhiễm môi trường có mức lưu lượng xả thải lớn từ 500m^3/ngày đến dưới 1000m^3/ngày. Do vậy, dự án không thuộc đối tượng phải quan trắc nước thải định kỳ.

2.3. Hoạt động quan trắc môi trường định kỳ, quan trắc môi trường tự động, liên tục khác theo quy định của pháp luật có liên quan hoặc theo đề xuất của chủ dự án: Không.

3. Kinh phí thực hiện quan trắc môi trường hằng năm

Dự án không thuộc đối tượng phải quan trắc định kỳ do vậy không tính kinh phí thực hiện quan trắc môi trường hàng năm.

CHƯƠNG VI

CAM KẾT CỦA CHỦ ĐỰ ÁN ĐẦU TƯ

6.1. Cam kết về tính chính xác, trung thực của hồ sơ đề nghị cấp phép môi trường

Chủ dự án là Công ty TNHH Du lịch TTC cam kết đảm bảo về độ trung thực, chính xác của các số liệu, tài liệu trong báo cáo đề xuất cấp giấy phép môi trường này. Nếu có gì sai trái, chúng tôi xin hoàn toàn chịu trách nhiệm trước pháp luật.

6.2. Cam kết việc xử lý chất thải đáp ứng các quy chuẩn, tiêu chuẩn kỹ thuật về môi trường và các yêu cầu về bảo vệ môi trường khác có liên quan

Công ty TNHH Du lịch TCC cam kết thực hiện đúng quy định bảo vệ môi trường trong quá trình hoạt động như sau:

- Thực hiện nghiêm chỉnh Luật Bảo vệ môi trường số 72/2020/QH14, Nghị định số 08/2022/NĐ-CP của Chính phủ Quy định chi tiết một số điều của Luật Bảo vệ Môi trường có hiệu lực ngày 10/01/2022, Thông tư số 02/2022/TT-BTNMT ngày 10/01/2022 quy định chi tiết thi hành một số điều của Luật Bảo vệ môi trường.

- Chúng tôi cam kết đền bù và khắc phục ô nhiễm môi trường trong trường hợp có rủi ro, sự cố môi trường xảy ra.

- Chúng tôi cam kết sẽ sử dụng các giải pháp kỹ thuật, phương án phòng ngừa đã nêu trong báo cáo.

- Chúng tôi cam kết việc xử lý chất thải đáp ứng các quy chuẩn, tiêu chuẩn về môi trường và các yêu cầu về bảo vệ môi trường khác có liên quan.

- Thực hiện đầy đủ các biện pháp giảm thiểu ô nhiễm, ứng phó, khắc phục sự cố ô nhiễm.

- Thu gom, phân loại và xử lý toàn bộ các loại chất thải rắn phát sinh trong quá trình vận hành bảo đảm các yêu cầu về vệ sinh môi trường, an toàn và tuân thủ các quy định tại Nghị định số 08/2020/NĐ-CP ngày 10/01/2022 của Chính phủ về quy định chi tiết một số điều của Luật Bảo vệ môi trường, Thông tư số 02/2022/TT-BTNMT ngày 10 tháng 01 năm 2022 của Bộ Tài nguyên và Môi trường quy định chi tiết thi hành một số điều của Luật Bảo vệ môi trường.

- Cam kết xử lý nước thải đạt loại A quy chuẩn QCVN 14:2008/BTNMT - Quy chuẩn kỹ thuật quốc gia về nước thải sinh hoạt và cột B1 QCVN 08:2015/BTNMT - Quy chuẩn kỹ thuật Quốc gia về nước mặt.

- Tuân thủ QCVN 06:2009/BTNMT:Quy chuẩn kỹ thuật quốc gia về một số chất độc hại trong không khí xung quanh, QCVN 26:2010/BTNMT - Quy chuẩn kỹ thuật Quốc gia về tiếng ồn; QCVN 27:2010/BTNMT - Quy chuẩn kỹ thuật Quốc gia về độ rung và các quy chuẩn môi trường hiện hành khác có liên quan. .

- Bảo đảm kinh phí để thực hiện các hoạt động bảo vệ môi trường và chương trình

quan trắc, giám sát môi trường, đảm bảo các cam kết như đã nêu trong báo cáo đề xuất cấp giấy phép môi trường.

- Trong quá trình thực hiện nếu Dự án có những thay đổi so với GPMT đã được duyệt, Chủ dự án sẽ có văn bản báo cáo và chỉ thực hiện những thay đổi sau khi có văn bản có chấp thuận của cấp có thẩm quyền.

PHỤ LỤC

PHỤ LỤC I

CÁC VĂN BẢN PHÁP LÝ LIÊN QUAN

1. Giấy chứng nhận đăng ký đầu tư mã số dự án: 0311118413 (Đăng ký lần đầu: ngày 01 tháng 06 năm 2012, chứng nhận thay đổi lần thứ 06: ngày 25 tháng 05 năm 2021);

2. Giấy chứng nhận đăng ký doanh nghiệp Công ty trách nhiệm hữu hạn một thành viên mã số doanh nghiệp: 4200351556 (Đăng ký lần đầu: ngày 02 tháng 03 năm 1999 – Đăng ký thay đổi lần thứ: 27, ngày 12 tháng 04 năm 2023).

3. Quyết định số 429/QĐ-UBND ngày 16/02/2011 của UBND tỉnh Khánh Hoà về việc phê duyệt Quy hoạch chi tiết (tỷ lệ 1/500) Khu du lịch Dốc Lết, phường Ninh Hải, thị xã Ninh Hoà.

4. Quyết định số 14QĐDA ngày 17/4/2012 của Công ty Cổ phần Du lịch Dốc Lết về việc phê duyệt Dự án đầu tư xây dựng công trình: Khu du lịch Dốc Lết – Phường Ninh Hải – Thị xã Ninh Hoà – Tỉnh Khánh Hoà.

5. Giấy chứng nhận quyền sử dụng đất, quyền sở hữu nhà ở và tài sản khác gắn liền với đất ngày 04 tháng 3 năm 2015.

6. Quyết định số 378/QĐ-UBND ngày 04/02/2016 của UBND tỉnh Khánh Hoà về việc phê duyệt điều chỉnh Quy hoạch chi tiết (tỷ lệ 1/500) Khu du lịch Dốc Lết, phường Ninh Hải, thị xã Ninh Hoà.

7. Quyết định phê duyệt Báo cáo đánh giá tác động môi trường của dự án "Khu du lịch Dốc Lết" số 18/QĐ-KKT ngày 15/02/2017 của Ban Quản lý Khu kinh tế Vân Phong tỉnh.

8. Quyết định số 3991/QĐ-UBND ngày 28/12/2017 của Ủy ban nhân dân tỉnh Khánh Hoà về việc phê duyệt Điều chỉnh Quy hoạch chi tiết tỷ lệ 1/500 Khu du lịch Dốc Lết, phường Ninh Hải, thị xã Ninh Hoà, tỉnh Khánh Hoà.

9. Giấy chứng nhận thẩm duyệt thiết kế về phòng cháy chữa cháy số 16/TD-PCCC ngày 26/01/2018 của Cảnh sát PC&CC tỉnh Khánh Hoà.

10. Quyết định phê duyệt Báo cáo đánh giá tác động môi trường của dự án "Khu du lịch Dốc Lết" số 22/QĐ-KKT ngày 09/02/2018 của Ban Quản lý Khu kinh tế Vân Phong tỉnh Khánh Hoà.

11. Giấy phép xây dựng số 09/GPXD-KKT ngày 05/6/2018 của Ban quản lý Khu kinh tế Vân Phong tỉnh Khánh Hoà (Giai đoạn 1).

12. Giấy phép thi công số 2228/SGTVT-QLKCHTGT ngày 21/8/2018 của Sở Giao thông Vận tải (Hạng mục: Đấu nối nút giao thông của Dự án Khu du lịch Dốc Lết với đường tỉnh ĐT.652C (Đường Hà Huy Tập) tại Km1+260).

13. Giấy phép xây dựng số 13/GPXD-KKT ngày 23/10/2018 của Ban quản lý Khu Kinh tế Vân Phong (Các hạng mục còn lại của Giai đoạn 1).

14. Nghị quyết số 19A/2019/NQ-HĐQT ngày 21/8/2019 của Công ty Cổ phần du lịch Thành Thành Công về việc điều chỉnh tổng mức đầu tư giai đoạn 1, kế hoạch chọn thầu và tổng tiến độ giai đoạn 1 dự án KDL Dốc Lết.

15. Quyết định số 08A/2019/QĐ-CSH ngày 21/8/2019 của Công ty Cổ phần du lịch Thành Thành Công về việc điều chỉnh tổng mức đầu tư giai đoạn 1, kế hoạch chọn thầu và tổng tiến độ giai đoạn 1 dự án KDL Dốc Lết.

16. Hợp đồng kinh tế về việc bốc xếp, vận chuyển và xử lý rác thải sinh hoạt năm 2023 số 08/2023/HĐKT ngày 30/12/2022 giữa Chi nhánh Công ty TNHH Du lịch TTC – TTC Resort Premium – Dốc Lết và Công ty Cổ phần Đô thị Ninh Hoà.

17. Quyết định số 07/2023/QĐ-CSH ngày 20/03/2023 về việc cử Người đại diện theo pháp luật, Người đại diện vốn tại Công ty TNHH Du lịch TTC.

18. Quyết định số 0304/20233/QĐ-CT ngày 12/04/2023 về việc uỷ quyền thực hiện công việc của Chủ tịch Công ty.

19. Hợp đồng dịch vụ số 1805/HĐXLCTNH/DL-AS ngày 18/05/2023 giữa Chinh nhánh Công ty TNHH Du lịch TTC – TTC Resort Premium – Dốc Lết.

20. Biên bản nghiệm thu hoàn thành hạng mục công trình số DL/TTC/ENSOL/BBNT/HTHMCT/DL/01 ngày 22/5/2023 giữa Công ty TNHH Du lịch TTC và Công ty TNHH Giải pháp Môi trường Việt (Hạng mục: Trạm xử lý nước thải công suất 240m^3/ngày.đêm).

21. Văn bản đề nghị điều chỉnh dự án đầu tư ngày 02/06/2023 + Báo cáo tình hình thực hiện dự án đầu tư.

BQL KHU KINH TẾ VÂN PHONG
TỈNH KHÁNH HOÀ

CỘNG HOÀ XÃ HỘI CHỦ NGHĨA VIỆT NAM
Độc lập - Tự do - Hạnh phúc

GIẤY CHỨNG NHẬN ĐĂNG KÝ ĐẦU TƯ

Mã số dự án: 0311118413

Chứng nhận lần đầu: ngày 01 tháng 06 năm 2012
Chứng nhận thay đổi lần thứ 06: ngày 25 tháng 05 năm 2021

Căn cứ Luật Đầu tư số 61/2020/QH14 ngày 17 tháng 06 năm 2020;

Căn cứ Nghị định số 31/2021/NĐ-CP ngày 26 tháng 03 năm 2021 của Chính phủ quy định chi tiết và hướng dẫn thi hành một số điều của Luật Đầu tư;

Căn cứ Nghị định số 82/2018/NĐ-CP ngày 22 tháng 05 năm 2018 của Chính phủ quy định về quản lý khu công nghiệp và khu kinh tế;

Căn cứ Quyết định số 92/2006/QĐ-TTg ngày 25 tháng 04 năm 2006 của Thủ tướng Chính phủ về việc thành lập Khu kinh tế Vân Phong, tỉnh Khánh Hòa; Quyết định số 18/2010/QĐ-TTg ngày 03 tháng 03 năm 2010 của Thủ tướng Chính phủ về việc ban hành Quy chế hoạt động của Khu kinh tế Vân Phong, tỉnh Khánh Hòa;

Căn cứ Quyết định số 998/QĐ-TTg ngày 24 tháng 7 năm 2006 của Thủ tướng Chính phủ về việc thành lập Ban quản lý Khu kinh tế Vân Phong, tỉnh Khánh Hòa;

Căn cứ Quyết định số 622/QĐ-UBND ngày 14/3/2016 của UBND tỉnh Khánh Hòa quy định chức năng, nhiệm vụ, quyền hạn và cơ cấu tổ chức của Ban Quản lý Khu kinh tế Vân Phong tỉnh Khánh Hòa;

Căn cứ Giấy chứng nhận đăng ký đầu tư số 0311118413 chứng nhận lần đầu ngày 01/06/2012, thay đổi lần thứ 05 ngày 13/04/2021 do Ban Quản lý Khu kinh tế Vân Phong tỉnh Khánh Hòa cấp;

Căn cứ Văn bản đề nghị điều chỉnh dự án đầu tư và hồ sơ kèm theo do Công ty TNHH Du lịch TTC nộp ngày 24/05/2021,

TRƯỞNG BAN
BAN QUẢN LÝ KHU KINH TẾ VÂN PHONG TỈNH KHÁNH HOÀ

Chứng nhận:

Dự án đầu tư: **KHU DU LỊCH DỐC LẾT**; mã số dự án 0311118413, do Ban Quản lý Khu kinh tế Vân Phong tỉnh Khánh Hòa cấp ngày 01/6/2012, thay đổi lần thứ 05 ngày 13/04/2021;

được đăng ký điều chỉnh nội dung thông tin người đại diện theo pháp luật.

Thông tin về dự án đầu tư sau khi điều chỉnh như sau:

Nhà đầu tư:

Tên nhà đầu tư: **CÔNG TY TNHH DU LỊCH TTC;** mã số doanh nghiệp 4200351556 do Phòng Đăng ký kinh doanh - Sở Kế hoạch và Đầu tư tỉnh Khánh Hòa cấp ngày 02/03/1999, thay đổi lần thứ 26 ngày 12/01/2021.

Địa chỉ trụ sở chính: Số 04 Pasteur, phường Xương Huân, thành phố Nha Trang, tỉnh Khánh Hoà, Việt Nam.

Người đại diện theo pháp luật: ông **PHAN MINH TRÍ**; Sinh ngày 12/10/1984; Quốc tịch Việt Nam; Chứng minh nhân dân số 225240847 cấp ngày 29/07/2008 tại Công an tỉnh Khánh Hòa; Địa chỉ thường trú tại 119 Hồng Bàng, phường Tân Lập, thành phố Nha Trang, tỉnh Khánh Hòa; Chỗ ở hiện nay tại 119 Hồng Bàng, phường Tân Lập, thành phố Nha Trang, tỉnh Khánh Hòa; Số điện thoại: 0258.3820820; Chức vụ: Chủ tịch Công ty.

Tổ chức kinh tế thực hiện dự án đầu tư: CÔNG TY TNHH DU LỊCH TTC; mã số doanh nghiệp 4200351556 do Phòng Đăng ký kinh doanh - Sở Kế hoạch và Đầu tư tỉnh Khánh Hòa cấp ngày 02/03/1999, thay đổi lần thứ 26 ngày 12/01/2021.

Đăng ký thực hiện dự án đầu tư với nội dung như sau:

Điều 1: Nội dung dự án đầu tư

1. Tên dự án đầu tư: **KHU DU LỊCH DỐC LẾT.**

2. Mục tiêu và quy mô của dự án: Đầu tư xây dựng Khu du lịch Dốc Lết theo tiêu chuẩn resort 4 sao.

3. Địa điểm thực hiện dự án: phường Ninh Hải, thị xã Ninh Hòa, tỉnh Khánh Hoà.

4. Diện tích dự án: 11,7 ha mặt đất, trong đó:

Diện tích đất đang sử dụng: 6,5 ha (hoạt động kinh doanh từ năm 1985);

Diện tích đất chưa sử dụng: 5,2 ha.

5. Tổng vốn đầu tư của dự án: 1.000.000.000.000 *(Một nghìn tỷ)* đồng.

Trong đó, vốn góp để thực hiện dự án là 300.000.000.000 *(Ba trăm tỷ)* đồng, chiếm tỷ lệ 30% tổng vốn đầu tư.

Giá trị, tỷ lệ, phương thức và tiến độ góp vốn như sau: Công ty đã góp đủ 300.000.000.000 *(Ba trăm tỷ)* đồng, bằng tiền, chiếm tỷ lệ 100% vốn góp.

6. Thời hạn hoạt động của dự án: 40 năm kể từ ngày cấp Giấy chứng nhận đầu tư.

7. Tiến độ thực hiện dự án:

* Giai đoạn 1:

- Hoàn thành các thủ tục đầu tư khu du lịch nghỉ dưỡng tháng 06/2018;

- Từ tháng 7/2018 đến tháng 12/2022: khởi công và hoàn thành các hạng mục xây dựng khối khách sạn gồm: 02 block khách sạn (182 phòng); 10

bungalow; sảnh đón; nhà hành chính; nhà kỹ thuật; nhà hội nghị; gym, spa; nhà hàng; bếp; hồ bơi; quầy bar hồ bơi (poolbar); nhà bảo vệ; cảnh quan toàn khu.

* Giai đoạn 2:

Hoàn thành các thủ tục đầu tư khu du lịch giải trí, khởi công và hoàn thành các hạng mục xây dựng khối khách sạn còn lại 01 block và khu du lịch giải trí trước tháng 12/2024.

Điều 2: Các ưu đãi, hỗ trợ đầu tư

Thực hiện theo quy định của nhà nước Việt Nam áp dụng đối với dự án đầu tư trên địa bàn Khu kinh tế Vân Phong.

Điều 3: Các quy định đối với nhà đầu tư thực hiện dự án

1. Nhà đầu tư có trách nhiệm thực hiện báo cáo tình hình thực hiện dự án hàng tháng, quý, năm theo quy định; báo cáo đột xuất theo yêu cầu của cơ quan nhà nước. Nhà đầu tư chịu trách nhiệm về tính chính xác, trung thực của nội dung báo cáo và chịu mọi hậu quả phát sinh theo quy định pháp luật hiện hành nếu không thực hiện hoặc không thực hiện đầy đủ chế độ báo cáo định kỳ hay báo cáo sai sự thật. Cơ quan quản lý nhà nước có thẩm quyền không thực hiện điều chỉnh dự án, Giấy chứng nhận đăng ký đầu tư trong trường hợp Nhà đầu tư không thực hiện đầy đủ các quy định nêu trên.

2. Dự án sẽ chấm dứt hoạt động theo quy định tại Điều 48 Luật Đầu tư số 61/2020/QH14 ngày 17/06/2020 hoặc các văn bản pháp luật có liên quan nếu Nhà đầu tư không thực hiện đúng cam kết và các quy định của pháp luật.

Điều 4: Giấy chứng nhận đăng ký đầu tư này có hiệu lực kể từ ngày ký và thay thế Giấy chứng nhận đăng ký đầu tư số 0311118413 chứng nhận lần đầu ngày 01/06/2012, thay đổi lần thứ 05 ngày 13/04/2021 do Ban Quản lý Khu kinh tế Vân Phong tỉnh Khánh Hòa cấp.

Điều 5: Giấy chứng nhận đăng ký đầu tư này được lập thành 02 *(hai)* bản gốc; 01 bản cấp cho Công ty TNHH Du lịch TTC, 01 bản lưu tại Ban Quản lý Khu kinh tế Vân Phong tỉnh Khánh Hòa và được đăng tải lên Hệ thống thông tin quốc gia về đầu tư./.

TRƯỞNG BAN

Hoàng Đình Phi

SỞ KẾ HOẠCH VÀ ĐẦU TƯ
TỈNH KHÁNH HÒA
PHÒNG ĐĂNG KÝ KINH DOANH

CỘNG HÒA XÃ HỘI CHỦ NGHĨA VIỆT NAM
Độc lập – Tự do – Hạnh phúc

GIẤY CHỨNG NHẬN ĐĂNG KÝ DOANH NGHIỆP
CÔNG TY TRÁCH NHIỆM HỮU HẠN MỘT THÀNH VIÊN

Mã số doanh nghiệp: 4200351556

Đăng ký lần đầu: ngày 02 tháng 03 năm 1999

Đăng ký thay đổi lần thứ: 27, ngày 12 tháng 04 năm 2023

1. Tên công ty

Tên công ty viết bằng tiếng Việt: CÔNG TY TNHH DU LỊCH TTC

Tên công ty viết bằng tiếng nước ngoài: TTC TOURIST LIMITED COMPANY

Tên công ty viết tắt: TTC TOURIST

2. Địa chỉ trụ sở chính

Số 04 Pasteur, Phường Xương Huân, Thành phố Nha Trang, Tỉnh Khánh Hòa, Việt Nam

Điện thoại: *0258. 3821905 - 0258.3 820820* Fax: *0258. 3821905*

Email: Website:

3. Vốn điều lệ 403.689.770.000 đồng

Bằng chữ: Bốn trăm lẻ ba tỷ sáu trăm tám mươi chín triệu bảy trăm bảy mươi nghìn đồng

4. Thông tin về chủ sở hữu

Tên tổ chức: CÔNG TY CỔ PHẦN DU LỊCH THÀNH THÀNH CÔNG

Mã số doanh nghiệp/Quyết định thành lập số: *3500753423*

Ngày cấp: *27/03/2023* Nơi cấp: *Phòng ĐKKD Thành phố Hồ Chí Minh*

Địa chỉ trụ sở chính: *Số 253 Hoàng Văn Thụ, Phường 2, Quận Tân Bình, Thành phố Hồ Chí Minh, Việt Nam*

5. Người đại diện theo pháp luật của công ty

* Họ và tên: TÔN NỮ THANH HOA Giới tính: *Nữ*

Chức danh: Chủ tịch công ty

Sinh ngày: *06/11/1966* Dân tộc: *Kinh* Quốc tịch: *Việt Nam*

Loại giấy tờ pháp lý của cá nhân: *Thẻ căn cước công dân*

Số giấy tờ pháp lý của cá nhân: *068166007205*

Ngày cấp: *24/05/2022* Nơi cấp: *Cục cảnh sát Quản lý hành chính về trật tự xã hội*

Địa chỉ thường trú: *25/2 Huyền Trân Công Chúa, Phường 4, Thành phố Đà Lạt, Tỉnh Lâm Đồng, Việt Nam*

Địa chỉ liên lạc: *số 04 Pasteur, Phường Xương Huân, Thành phố Nha Trang, Tỉnh Khánh Hòa, Việt Nam*

TRƯỞNG PHÒNG

PHÒNG ĐĂNG KÝ KINH DOANH

Kiều Lâm

ỦY BAN NHÂN DÂN TỈNH KHÁNH HOÀ	CỘNG HÒA XÃ HỘI CHỦ NGHĨA VIỆT NAM Độc lập - Tự do - Hạnh phúc
Số: 429 /QĐ-UBND	*Nha Trang, ngày 16 tháng 02 năm 2011*

QUYẾT ĐỊNH

Về việc phê duyệt Quy hoạch chi tiết (tỉ lệ 1/500)
Khu du lịch Dốc Lết, phường Ninh Hải, thị xã Ninh Hòa

ỦY BAN NHÂN DÂN TỈNH KHÁNH HÒA

Căn cứ Luật Tổ chức HĐND và UBND ngày 26/11/2003;

Căn cứ Luật Xây dựng ngày 26/11/2003;

Căn cứ Luật Quy hoạch đô thị ngày 17/6/2009;

Căn cứ Nghị định số 37/2010/NĐ-CP ngày 07/04/2010 của Chính phủ về lập, thẩm định, phê duyệt và quản lý quy hoạch đô thị;

Căn cứ Quyết định số 84/2007/QĐ-UBND ngày 31/12/2007 của UBND tỉnh Khánh Hoà V/v Ban hành Quy định một số nội dung về quản lý hoạt động xây dựng trên địa bàn tỉnh Khánh Hoà;

Căn cứ Quyết định số 1812/QĐ-UBND ngày 18/07/2008 của UBND tỉnh Khánh Hòa V/v Phê duyệt quy hoạch chung xây dựng điều chỉnh thị trấn Ninh Hòa, huyện Ninh Hòa giai đoạn đến năm 2020 và tầm nhìn đến năm 2030;

Căn cứ Quyết định số 1435/QĐ-UB ngày 20/5/2004 của UBND tỉnh Khánh Hòa V/v Cho Công ty Du lịch Khánh Hòa thuê đất để kinh doanh dịch vụ du lịch;.

Căn cứ Công văn số 4450/UBND-XDNĐ ngày 18/7/2008 và Công văn số 5173/UBND-XDNĐ ngày 25/8/2008 của UBND tỉnh Khánh Hòa cho phép Công ty Cổ phần Du lịch Dốc Lết lập quy hoạch chi tiết xây dựng tỷ lệ 1/500 Khu du lịch Dốc Lết;

Căn cứ Quyết định số 659/QĐ-UBND ngày 12/03/2010 của UBND tỉnh Khánh Hòa V/v Phê duyệt nhiệm vụ quy hoạch chi tiết (tỷ lệ 1/500) Khu du lịch Dốc Lết, xã Ninh Hải, huyện Ninh Hòa;

Xét đề nghị của Công ty Cổ phần Du lịch Dốc Lết tại Tờ trình số 150/TTr-DLDL ngày 20/01/2011 V/v Xin phê duyệt đồ án Quy hoạch chi tiết (tỷ lệ 1/500) Khu du lịch Dốc Lết, phường Ninh Hải, thị xã Ninh Hòa và Kết quả thẩm định đồ án quy hoạch tại Công văn số 2286/SXD-KTQH ngày 09/9/2010 của Sở Xây dựng,

QUYẾT ĐỊNH:

Điều 1. Phê duyệt Quy hoạch Khu du lịch Dốc Lết với những nội dung chính sau:

I. Tên đồ án: Quy hoạch chi tiết (tỷ lệ 1/500) Khu du lịch Dốc Lết, phường Ninh Hải, thị xã Ninh Hòa.

II. Vị trí, giới hạn và quy mô khu đất lập quy hoạch:

Khu vực quy hoạch có tổng diện tích 12,2 ha thuộc phường Ninh Hải, thị xã Ninh Hòa, có tứ cận như sau:

- Phía Đông giáp : biển
- Phía Tây giáp : đường khu vực
- Phía Nam giáp : đất do UBND phường Ninh Hải quản lý
- Phía Bắc giáp : đất do UBND phường Ninh Hải quản lý

III. Mục tiêu, tính chất của khu qui hoạch : xây dựng khu du lịch nghỉ dưỡng và dã ngoại .

IV. Nội dung đồ án quy hoạch:

1. Các chỉ tiêu kinh tế kỹ thuật quy hoạch chính:

- Khu vực thiết kế quy hoạch có tổng diện tích 12,2 ha
- Mật độ xây dựng gộp toàn khu: 15,53 %
- Tầng cao xây dựng công trình: tối đa 02 tầng
- Giao thông, sân bãi: 11,14 %
- Cây xanh, mặt nước: 73,17 %
- Tiêu chuẩn cấp nước: 250 lít/ng/ngày-đêm

2. Phân khu chức năng:

Khu du lịch Dốc Lết được phân thành 04 khu chức năng chính như sau:

a) Khu đón tiếp:

Bao gồm các hạng mục công trình: Nhà lễ tân, hành chính; nhà phục vụ sân tennis, sân tennis; khu nhà phụ trợ và bãi xe.

b) Khu nhà nghỉ dưỡng:

Bao gồm các hạng mục công trình: Khu nhà Bungalow cải tạo lại; khu nhà Bungalow xây dựng mới; hồ bơi.

c) Khu hội nghị- Nhà hàng:

Bao gồm các hạng mục công trình: Nhà hàng; khối nhà tổ chức hội nghị; khối nhà massage + spe; hồ bơi cũ cải tạo lại.

d) Khu thể thao trượt cỏ - cắm trại:

Bao gồm các hạng mục công trình: Khu vui chơi cho thiếu nhi; chòi nghỉ; các kiốt; sân khấu ngoài trời và khu rừng dương cắm trại, dã ngoại.

3. Tổ chức không gian kiến trúc cảnh quan:

- Tổ chức không gian kiến trúc có nhịp điệu, có sự chuyển đổi hợp lý về hình khối kiến trúc giữa các không gian chức năng khác nhau. Thiết kế, bố trí các công trình hài hòa với không gian cây xanh, mặt nước và phù hợp với điều kiện khí hậu, sử dụng năng lượng sạch, tiết kiệm năng lượng, bảo vệ môi trường theo tiêu chí phát triển bền vững. Kiến trúc công trình mang đậm nét dân tộc trong cấu trúc hiện đại, đảm bảo các tiêu chí của khu du lịch nghỉ dưỡng và dã ngoại .

- Các khu chức năng, các công trình bám theo địa hình tự nhiên của khu đất để xác lập vị trí xây dựng và kiểu dáng kiến trúc.

- Khu vực nghỉ dưỡng được mở rộng gần các khối nhà Bungalow hiện hữu. Xây dựng thêm khối nhà lễ tân và các khối nhà Bungalow mới. Các khối

Bungalow được thiết kế theo tiêu chuẩn cao cấp và khai thác theo hướng sinh thái mở ra hướng biển hoặc hồ bơi, hình thức theo kiến trúc bản địa và sử dụng vật liệu địa phương sẵn có.

- Khu vực nhà hàng, nhà hội nghị được phân bố quanh hồ bơi, các khối công trình này gắn liền với khu vực kiốt ven bãi biển.

- Khu vực đồi trượt cỏ là địa điểm đặc biệt trong khu du lịch Dốc Lết. Đây là loại hình vui chơi mới có tính chất thể thao hấp dẫn du khách.

- Ngoài ra, trong khu du lịch còn bố trí một khu vực chợ hải sản cung cấp các đặc sản biển tươi sống.

4. Quy hoạch sử dụng đất:

BẢNG CÂN BẰNG SỬ DỤNG ĐẤT

TT	LOẠI ĐẤT	DIỆN TÍCH	TỶ LỆ
	Tổng diện tích lập quy hoạch:	**122.000 m^2**	
A	**Diện tích phần đất xây dựng Khu du lịch:**	**117.000 m^2**	**100%**
A.1	- Công trình kiến trúc.	18.425 m^2	15,53 %
A.2	- Giao thông, sân bãi.	13.029 m^2	11,14 %
A.3	- Cây xanh, mặt nước.	85.355 m^2	73,17 %
A.4	- Khu xử lý, kỹ thuật.	191 m^2	0,16 %
B	**Diện tích phần đất quy hoạch là giao thông khu vực (đối ngoại).**	**5.000 m^2**	

BẢNG THỐNG KÊ CÁC CÔNG TRÌNH XÂY DỰNG

STT	HẠNG MỤC	SL	D.TÍCH XD (M^2)	TẦNG CAO	DT SÀN (M^2)	MẬT ĐỘ (%)
	Công trình kiến trúc:		**18.425**		**20.760**	**15,53**
1	- Bungalow giữ lại (cải tạo).	20	2.520	01	2.520	2,15
2	- Nhà đón tiếp.	01	1.277	01	1.277	1,09
3	- Bungalow xây mới.	32	3.111	01	3.111	2,66
4	- Nhà hàng.	01	511	02	1.022	0,44
5	- Khu kiốt cho thuê XD mới.	73	1.511	01	1.511	1,29
6	- Nhà hội nghị trong nhà.	01	1.824	02	3.648	1,56
7	- Sân khấu ngoài trời.	01	3.126	01	3.126	2,67
8	- Khu massage & spa.	01	493	01	493	0,42
9	- Cổng xuống bãi biển.	01	245	01	245	0,20
10	- Chòi nghỉ.	02	216	01	276	0,24
11	- Nhà phục vụ sân tennis.	01	347	01	347	0,29
12	- Nhà tắm nước ngọt.	01	136	01	136	0,12
13	- Khu hội chợ.	01	496	01	496	0,42
14	- Khu trò chơi thiếu nhi.	01	608	01	608	0,52
15	- Khu phụ trợ (giặt ủi, kỹ	01	232		232	

	thuật, nhân viên).			01		0,20
16	- Hồ bơi cũ giữ lại (cải tạo).	01	660	01	660	0,56
17	- Hồ bơi xây mới.	01	1.052	01	1.052	0,90
	Giao thông, sân bãi:		13.029		0	11,14
18	- Sân tennis giữ lại (Cải tạo)	02	1.376	01	0	1,18
19	- Bãi đậu xe.	01	2.155	0	0	1,84
20	- Đường nội bộ 2-3m.		4.166	0	0	3,56
21	- Đường nội bộ 5m.		2.655	0	0	2,27
22	- Sân bãi.		2.677	0	0	2,29
	Cây xanh, mặt nước:		85.355		0	73,17
23	- Khu trò chơi trượt cỏ.	01	17.064	0	0	14,58
24	- Khu cắm trại.	01	21.807	01	0	18,64
25	- Hồ câu cá giải trí.	01	1.626	0	0	1,39
26	- Cây xanh, thảm cỏ.		44.858	0	0	38,56
	Khu xử lý, kỹ thuật:		191			0,16
27	- Trạm biến áp.	01	12	0	0	0,01
28	- Trạm xử lý nước thải.	01	179	0	0	0,15
	Tổng cộng		117.000		20.760	100
- Mật độ xây dựng gộp của toàn khu du lịch:			15,53%.			
- Hệ số sử dụng đất của toàn khu du lịch:			0,18.			
- Tầng cao tối đa của công trình:			02 tầng.			

5. Quy hoạch hệ thống hạ tầng kỹ thuật:

5.1 Giao thông:

a) Giao thông đối ngoại:

Trục đường nhựa từ cổng vào hiện có là đường chính vào khu du lịch và kết nối với hệ thống giao thông bên ngoài thuộc phường Ninh Diêm.

b) Giao thông đối nội:

- Đường chính từ cổng chính Khu du lịch đi đến bãi để xe và tạo một đường vòng quay đầu xe tại trung tâm khu đất.

+ *Chỉ giới đường B=6m.*

+ *Chiều dài tuyến L=442m.*

+ *Kết cấu đường bê tông nhựa.*

- Đường nhánh: nối từ đường trục chính đến các khu chức năng

+ *Chỉ giới đường B=3m.*

+ *Chiều dài tuyến L=258m.*

+ *Kết cấu đường bê tông xi măng.*

- Đường dạo: bố trí trong khu Bungalow.

+ *Chỉ giới đường B=2m.*

+ *Chiều dài tuyến L=2.263m.*

+ *Kết cấu đường bê tông xi măng.*

- Ngoài hệ thống giao thông còn có bãi để xe, sân tập trung và khu vui chơi thể thao với diện tích 5.034 m^2.

5.2 San nền và thoát nước mưa:

a) San nền:

- Áp dụng phương pháp đường đồng mức để thiết kế cho khu vực này, với độ chênh cao giữa hai đường đồng mức $\Delta h = 0,2m \div 0,5m$.

- Một số khu hiện có như Bungalow, hồ bơi và sân tennis không san nền mà chỉ san cục bộ.

- Tôn nền trong khu vực lên cao độ nền thấp nhất = 4,5m; cao nhất = 10,3m.

- Các khu đất trống có cao độ nền thấp hơn 4,5m được tôn nền lên đến cao độ 4,5m.

- Hướng dốc nền hiện trạng từ 0,3÷3,0%, dốc từ Tây sang Đông, Nam xuống Bắc. Giải pháp thiết kế san nền dựa vào độ dốc của địa hình tự nhiên và từ đó đưa ra độ dốc thiết kế nhằm hạn chế công tác đào đắp.

- Hướng dốc của khu vực được thiết kế theo 02 hướng chủ đạo: từ Tây sang Đông và từ Nam xuống Bắc.

- Độ dốc thiết kế của nền i=0,5÷2,0%, đảm bảo nước mưa không gây ra ngập cục bộ.

b) Thoát nước mưa:

- Giải pháp thiết kế cho hệ thống thoát nước mưa tại đây với mục tiêu là không để xảy ra tình trạng ngập vào mùa mưa. Mương và hố thu được bố trí dọc theo đường giao thông, thu nước từ các tuyến mương nhánh sau đó nhập vào những tuyến mương chính, nước mưa được xả ra biển. Các cửa xả này đặt tại những vị trí thấp nhất của khu vực.

- Nước mặt trong từng khu vực nhỏ được thu vào các tuyến mương nhánh đổ vào tuyến chính thoát về cửa xả chảy ra biển.

+ Lưu vực 1: Nằm về phía Nam của khu du lịch, nước mưa từ các khu vực Bungalow chảy về vị trí cửa xả 1 qua các tuyến mương B400-B800, từ đó xả ra biển.

+ Lưu vực 2: Nằm phía Bắc của khu du lịch từ các khu 10, 13, 17, 18 nước mưa chảy theo nền về các tuyến mương B400-B800 hướng về cửa xả 2 xả ra biển.

5.3 Cấp nước:

a) Quy mô cấp nước cho khu vực thiết kế:

- Quy mô toàn khu vực thiết kế: 12,2 ha;

- Tổng số nhu cầu cấp nước: 550 người (gồm khách du lịch và nhân viên).

b) Tiêu chuẩn và nhu cầu cấp nước:

TT	Thành phần dùng nước	Quy mô	Tiêu chuẩn	Nhu cầu (m^3/ngày, đêm)
1	Nước sinh hoạt cho nhân viên và khách vãng lai (Qsh1)	550 người	50l/người/ngày-đêm	25
2	Nước sinh hoạt cho khách nội trú (Qsh2)	250 người	250l/người/ngày- đêm	100
3	Nước phục vụ công cộng (tưới cây, rửa đường, cứu hỏa...)		10%(Qsh1 + Qsh2)	12,50
4	Nước cho công nghiệp dịch vụ		10%(Qsh1 + Qsh2)	12,50
5	Nước dự phòng rò rỉ		25%ΣQtrên	37,50
Tổng cộng				187,50

c) Khả năng nguồn nước:

- Nguồn nước cấp cho Khu du lịch được đấu nối từ đài nước (Nguồn hiện có, kết hợp với giếng khoan và bể lọc được bổ sung thêm).

- Mạng lưới phân phối thiết kế theo kiểu mạng nhánh đến chân công trình, đường kính ống DN50 và DN100.

- Đường ống cấp nước có độ sâu chôn ống tối thiểu cách mặt đất 0,70m (tính đến đỉnh ống).

- Sử dụng ống nhựa u.PVC.

5.4 Thoát nước bẩn - Vệ sinh môi trường:

a) Thoát nước bẩn:

* Thoát nước trong nhà:

- Nước thoát được bố trí 02 hệ riêng là:

+ Thoát phân, tiểu.

+ Thoát nước tắm, giặt, rửa.

- Nước thoát phân, tiểu được xử lý cục bộ qua bể tự hoại (chứa, lắng, lọc).

* Thoát nước ngoài nhà:

- Nước thải phân, tiểu sau khi xử lý cục bộ qua bể tự hoại và nước thải tắm, giặt, rửa... sẽ cho vào hệ thống thoát nước bẩn ngoài nhà bằng các tuyến ống dẫn DN200, DN300 và ga thu đến trạm xử lý tập trung. Nước thải sau xử lý đạt theo quy chuẩn QCVN 14: 2008/BTNMT, sau đó cho vào mạng thoát khu vực.

- Công suất hệ thống xử lý nước thải 150 m^3/ngày-đêm (lấy bằng lưu lượng nước cấp sử dụng sinh hoạt trong một ngày đêm).

b) Vệ sinh môi trường:

- Chất thải rắn được phân thành 02 loại:

+ Chất thải rắn vô cơ: Kim loại, thủy tinh, chai nhựa, bao ni lông... được thu gom để tái chế, các cơ sở xử lý chất thải rắn sẽ thu gom định kỳ.

+ Chất thải rắn hữu cơ: Thực phẩm, rau quả phế thải, lá cây... thu gom hàng ngày và vận chuyển đến nơi xử lý tập trung.

- Trên các trục đường bố trí thùng thu gom chất thải rắn bằng nhựa có nắp đậy, khoảng cách trung bình 150 mét/thùng.

- Rác thải sau khi được thu gom sẽ hợp đồng với Công ty môi trường đô thị thị xã Ninh Hòa để vận chuyển đến Khu xử lý rác tập trung của thị xã.

5.5 Cấp điện:

a) Nguồn cấp điện: Cấp điện cho toàn khu vực dự án bằng hệ thống các đường trung thế 22KV và hạ áp 0,4KV thông qua các tủ phân phối.

b) Tiêu chuẩn cấp điện:

STT	Khu vực	Diện tích (M^2)	Chỉ tiêu (W)	Công suất tính toán (KW)
1	- Bungalow giữ lại (cải tạo).	2.520	30 (w)	75,5
2	- Hồ bơi cũ giữ lại (cải tạo).	660	5 (w)	3,3
3	- Sân tennis giữ lại.	1.376	20 (w)	27,5
4	- Nhà đón tiếp.	1.277	25 (w)	31,9

5	- Bãi đậu xe.	2.155	5 (w)	10,7
6	- Bungalow xây mới.	3.111	30 (w)	93,3
7	- Hồ bơi xây mới.	1.052	5 (w)	5,5
8	- Nhà hàng.	1.022	30 (w)	30,6
9	- Khu kiốt cho thuê XD mới	1.511	15 (w)	22,6
10	- Nhà hội nghị trong nhà.	3.648	30 (w)	109,4
11	- Sân khấu ngoài trời.	3.126	10 (w)	31,2
12	- Khu massage & spa.	493	30 (w)	14,8
13	- Cổng xuống tắt biển.	245	5 (w)	1,2
14	- Khu trò chơi trượt cỏ.	17.064	5 (w)	85
15	- Chòi nghỉ.	276	15 (w)	4,1
16	- Nhà phục vụ sân tennis.	347	25 (w)	8,6
17	- Nhà tắm nước ngọt.	136	15 (w)	2
18	- Khu hội chợ.	496	20 (w)	9,9
19	- Khu trò chơi thiếu nhi.	608	25 (w)	15,2
20	- Khu cảm trại.	21.807	5 (w)	109
21	- Hồ câu cá giải trí.	1.626	5 (w)	8,1
22	- Khu phụ trợ (giặt ủi, kỹ thuật, nhân viên)	232	30 (w)	6,9
Tổng cộng				706,3

5.6 Thông tin liên lạc:

Nguồn được đấu nối từ hệ thống thông tin liên lạc của thị xã Ninh Hòa. nằm trên tuyến đường giao thông chính dẫn vào Khu du lịch.

- Lắp đặt ngầm toàn bộ mạng cáp chính và được bảo vệ bằng ống nhựa PVC.
- Đặt ngầm tất cả các loại cáp xuống cống bể để đảm bảo chất lượng thông tin và mỹ quan đồng thời đồng bộ với các hạ tầng khác để tiết kiệm chi phí thi công.
- Các cống bể cáp và nắp bể đã được chuẩn hóa về kích thước cũng như kiểu dáng, theo quy chuẩn của ngành.
- Các bể cáp sử dụng bể đổ bê tông loại 1-2 nắp đan BT dưới hè, 1-2 lớp ống.
- Sử dụng các thiết bị vật tư đồng bộ với hệ chuyển mạch đang sử dụng.
- Cáp trong mạng nội bộ của khu vực thiết kế chủ yếu sử dụng loại cáp cống có dầu chống ẩm đi trong ống PVC (ngầm) có tiết diện lõi dây 0,5mm.

V. Những qui định về quản lý quy hoạch xây dựng :

Thực hiện việc quản lý quy hoạch theo Luật Xây dựng, Luật Quy hoạch đô thị, Nghị định số 37/2010/NĐ-CP ngày 07/04/2010 của Chính phủ về quy hoạch xây dựng; Quy chuẩn Xây dựng do Bộ Xây dựng ban hành; đồng thời tuân thủ theo các quy định hiện hành về quản lý hoạt động xây dựng trên địa bàn tỉnh Khánh Hòa.

Điều 2. Phân công thực hiện:

Các Sở: Kế hoạch & Đầu tư; Xây dựng; Tài nguyên & Môi trường; Giao thông vận tải; Văn hóa, Thể thao & Du lịch; Nông nghiệp & Phát triển Nông thôn; UBND huyện Ninh Hòa và Ban Quản lý Khu kinh tế Vân Phong quản lý khu quy hoạch theo chức năng của ngành, theo quy định hiện hành.

Điều 3. Chánh Văn phòng UBND tỉnh, Giám đốc các Sở: Kế hoạch & Đầu tư; Xây dựng; Tài nguyên & Môi trường; Giao thông vận tải; Văn hóa, Thể thao & Du lịch; Nông nghiệp & Phát triển Nông thôn; Chủ tịch UBND thị xã Ninh Hòa; Trưởng Ban quản lý Khu kinh tế Vân Phong; Giám đốc Công ty Cổ phần Du lịch Dốc Lết; Thủ trưởng các Sở ngành và các đơn vị có liên quan chịu trách nhiệm thi hành Quyết định này kể từ ngày ký./.

Nơi nhận :
- Như điều 3;
- Các đơn vị liên quan (3 bản);
- Lưu: VT,HgP,CN.

TM. ỦY BAN NHÂN DÂN
CHỦ TỊCH

Nguyễn Chiến Thắng

UBND TỈNH KHÁNH HOÀ
CÔNG TY CP DU LỊCH DỐC LẾT

Số : ..14/QĐDA

CỘNG HOÀ XÃ HỘI CHỦ NGHĨA VIỆT NAM
Độc lập - Tự do - Hạnh phúc

Khánh Hòa , ngày 17 tháng 04 năm 2012

QUYẾT ĐỊNH

Về việc phê duyệt Dự án đầu tư xây dựng công trình:
Khu du lịch Dốc Lết – phường Ninh Hải – Thị xã Ninh Hòa – tỉnh Khánh Hòa.

Căn cứ:

- Luật xây dựng số 16/2003/QH11 ngày 26/11/2003 của Quốc hội nước Cộng hoà xã hội chủ nghĩa Việt Nam.

- Luật sửa đổi, bổ sung một số điều của các Luật liên quan đến đầu tư xây dựng cơ bản số 38/2009/QH12 ngày 19/06/2009;

- Nghị định 209/2004/NĐ-CP ngày 16/12/2004 của Chính Phủ về quản lý chất lượng công trình xây dựng;

- Nghị định số 49/2008/ NĐ-CP ngày 18/04/2008 về sửa đổi, bổ sung một số điều của Nghị định 209/2004/NĐ-CP ngày 16/12/2004 của Chính Phủ về quản lý chất lượng công trình xây dựng;

- Nghị định số 12/2009/NĐ-CP ngày 10/02/2009 của Chính phủ về quản lý dự án đầu tư xây dựng công trình;

- Nghị định số 83/2009/NĐ-CP ngày 15/10/2009 của Chính phủ về sửa đổi, bổ sung một số điều Nghị định số 12/2009/NĐ-CP ngày 12/2/2009;

- Thông tư số 03/2009/TT-BXD ngày 26/03/2009 của Bộ Xây dựng về quy định chi tiết một số nội dung của Nghị định số 12/2009/NĐ-CP;

- Quyết định số 429/QĐ-UBND ngày 16/02/2011 của UBND tỉnh Khánh Hòa về việc phê duyệt Quy hoạch chi tiết xây (tỷ lệ 1/500) Khu du lịch Dốc Lết – Phường Ninh Hải, TX Ninh Hòa, tỉnh Khánh Hòa;

- Công văn số: 44/KKT-QHXD ngày 17/01/2012 của Ban quản lý Khu kinh tế Vân Phong tỉnh Khánh Hòa về việc tham gia ý kiến thiết kế cơ sở dự án Khu du lịch Dốc Lết, phường Ninh Hải, TX Ninh Hòa;

- Giấy chứng nhận đăng ký kinh doanh số: 4200648638 do Sở Kế hoạch và Đầu tư tỉnh Khánh Hòa cấp ngày 25/04/2011 của Công ty Cổ phần du lịch Dốc Lết.

- Hồ sơ dự án và thiết kế cơ sở công trình Khu du lịch Dốc Lết – phường Ninh Hải – Thị xã Ninh Hòa – tỉnh Khánh Hòa do Công ty CP Tư vấn Kiến trúc và Xây dựng Khánh Hòa thực hiện;

- Căn cứ chức năng, nhiệm vụ và cơ cấu tổ chức của Công ty CP du lịch Dốc Lết.

- Căn cứ Biên bản họp Hội đồng quản trị Công ty CP du lịch Dốc Lết ngày 17/04/2012.

QUYẾT ĐỊNH:

Điều 1: Phê duyệt Báo cáo Dự án đầu tư xây dựng công trình Khu du lịch Dốc Lết– phường Ninh Hải – Thị xã Ninh Hòa – tỉnh Khánh Hòa với các nội dung chủ yếu sau:

1. Tên dự án: Khu du lịch Dốc Lết – phường Ninh Hải – Thị xã Ninh Hòa – tỉnh Khánh Hòa.

2. Chủ đầu tư: Công ty Cổ phần du lịch Dốc Lết.

3. Tổ chức Tư vấn lập dự án: Công ty Cổ phần Tư vấn kiến trúc và xây dựng Khánh Hòa.

4. Chủ nhiệm lập dự án: Kiến trúc sư Ngô Minh Thuận.

5. Mục tiêu đầu tư xây dựng: Xây dựng Khu du lịch Dốc Lết trở thành khu du lịch nghỉ dưỡng và dã ngoại cao cấp.

6. Nội dung và quy mô đầu tư xây dựng:

* ***Nội dung***: Bao gồm một quần thể các công trình với nhiều chức năng khác nhau, công trình cấp III; khung sàn BTCT chịu lực, lợp mái ngói XM, tường xây gạch tuynen dày 100, 200. Cửa đi, cửa sổ khung kính gỗ và panô gỗ, nền lát gạch granit, tường sơn nước có ốp gạch trang trí một số mảng. Hệ thống điện chiếu sáng sử dụng lưới điện 22kV của Thị xã Ninh Hòa. Nước sinh hoạt sử dụng nguồn nước bơm từ giếng khoan và xử lý tại chỗ, nước thải sinh hoạt được xử lý đạt quy chuẩn QCVN 14: 2008/BTNMT sau đó mới cho vào mạng của khu vực. Mạng điện thoại, ăng ten ti vi, mạng Internet trong toàn khách sạn, hệ thống báo cháy tự động đặt ngầm trong tường, dầm.

* ***Quy mô***: Quy mô dự án tuân thủ theo Đồ án Quy hoạch chi tiết xây dựng tỷ lệ 1/500 Khu du lịch Dốc Lết, Thị xã Ninh Hòa đã được UBND tỉnh Khánh Hòa phê duyệt theo quyết định số 429/QĐ-UBND ngày 16/02/2011.

CÁC CHỈ TIÊU KINH TẾ KỸ THUẬT CHÍNH:

- Diện tích khu đất	:	117.000 m^2.
- Diện tích xây dựng	:	18.139 m^2.
- Mật độ xây dựng toàn khu	:	15,50%.
- Tổng diện tích sàn dự kiến	:	19.734 m^2.
- Hệ số sử dụng đất toàn khu	:	0,17.
- Tầng cao tối đa	:	02 tầng.
- Số phòng nghỉ khách sạn	:	113 phòng.

7. Địa điểm xây dựng: Phường Ninh Hải, Thị xã Ninh Hòa, tỉnh Khánh Hòa.

8. Diện tích sử dụng đất: 117.000 m^2.

9. Tổng mức đầu tư của dự án : 183 tỷ 788 triệu đồng (Làm tròn) ,
Trong đó vốn đầu tư XDCB là : 139.307.209.000 đồng, cụ thể :

+ Chi phí xây dựng:	*102.782.574.000 đồng.*
+ Chi phí thiết bị:	*20.911.000.000 đồng.*
+ Chi phí QLDAĐT:	*2.243.497.000 đồng.*
+ Chi phí Tư vấn:	*5.867.375.000 đồng.*

+ *Chi phí khác:* *869.084.000 đồng.*
+ *Dự phòng chi:* *6.633.676.000 đồng.*

Dự án chia làm 2 giai đoạn,giai đoạn 1 với mức đầu tư là 92 tỷ đồng

10. Nguồn vốn đầu tư: Vốn tự có của doanh nghiệp, vốn vay và vốn huy động.

11. Hình thức quản lý dự án: Hợp đồng Tư vấn quản lý dự án.

12. Thời gian thực hiện:

- Đến hết tháng 10/2012: Hoàn tất hồ sơ thiết kế xây dựng, dự toán và thẩm định. Lập hồ sơ mời thầu và đánh giá hồ sơ mời thầu.
- Từ tháng 11/2012 : Thi công các hạng mục giai đoạn 1 của Dự án.

Điều 2: Phân công thực hiện: Các phòng ban thuộc Công ty Cổ phần du lịch Dốc Lết cùng kết hợp thực hiện Dự án theo đúng quy định hiện hành.

Điều 3: Các phòng ban thuộc Công ty Cổ phần du lịch Dốc Lết chịu trách nhiệm thi hành quyết định này./.

CÔNG TY CỔ PHẦN DU LỊCH DỐC LẾT
CHỦ TỊCH HĐQT

CÔNG TY CỔ PHẦN DU LỊCH DỐC LẾT

NGUYỄN ANH THÁI

Nơi nhận:
- Như điều 3;
- Lưu.

CỘNG HÒA XÃ HỘI CHỦ NGHĨA VIỆT NAM
Độc lập - Tự do - Hạnh phúc

GIẤY CHỨNG NHẬN
QUYỀN SỬ DỤNG ĐẤT
QUYỀN SỞ HỮU NHÀ Ở VÀ TÀI SẢN KHÁC GẮN LIỀN VỚI ĐẤT

I. Người sử dụng đất, chủ sở hữu nhà ở và tài sản khác gắn liền với đất

Công ty cổ phần du lịch Dốc Lết
Giấy chứng nhận đăng ký doanh nghiệp, Công ty cổ phần số 4200648638 đăng ký lần đầu ngày 27/6/2006, thay đổi lần thứ 4 ngày 23/6/2014 tại Sở Kế hoạch và Đầu tư tỉnh Khánh Hòa.
Địa chỉ trụ sở chính: Đồng Cát, phường Ninh Hải, thị xã Ninh Hòa, tỉnh Khánh Hòa.

BU 223261

II. Thửa đất, nhà ở và tài sản khác gắn liền với đất

1. Thửa đất:

a) Thửa đất số: 01 , tờ bản đồ số: 253/2012/TĐ.BĐ

b) Địa chỉ: tổ dân phố 9 Đông Cát, phường Ninh Hải, thị xã Ninh Hòa, tỉnh Khánh Hòa.

c) Diện tích: 125.311m^2, (Một trăm hai mươi lăm nghìn ba trăm mười một mét vuông).

d) Hình thức sử dụng: Sử dụng riêng.

đ) Mục đích sử dụng: Đất thương mại, dịch vụ.

e) Thời hạn sử dụng: đến hết ngày 01/6/2052.

g) Nguồn gốc sử dụng: Nhà nước cho thuê đất trả tiền hàng năm.

2. Nhà ở: -/-

3. Công trình xây dựng khác: -/-

4. Rừng sản xuất là rừng trồng: -/-

5. Cây lâu năm: -/-

6. Ghi chú:

Thửa đất có 8.311m^2 thuộc quy hoạch giao thông, Công ty không được xây dựng bất kỳ công trình mới nào trên phần diện tích đất này. Khi nhà nước có chủ trương thu hồi đất để thực hiện quy hoạch chung, Công ty phải tự bàn giao mặt bằng và không phải bồi thường.

Khánh Hòa, ngày 06 tháng 3 năm 2015

TM. ỦY BAN NHÂN DÂN TỈNH KHÁNH HÒA

KT. CHỦ TỊCH

PHÓ CHỦ TỊCH

Lê Đức Vinh

Số vào sổ cấp GCN: CT-07899

III. Sơ đồ thửa đất, nhà ở và tài sản khác gắn liền với đất

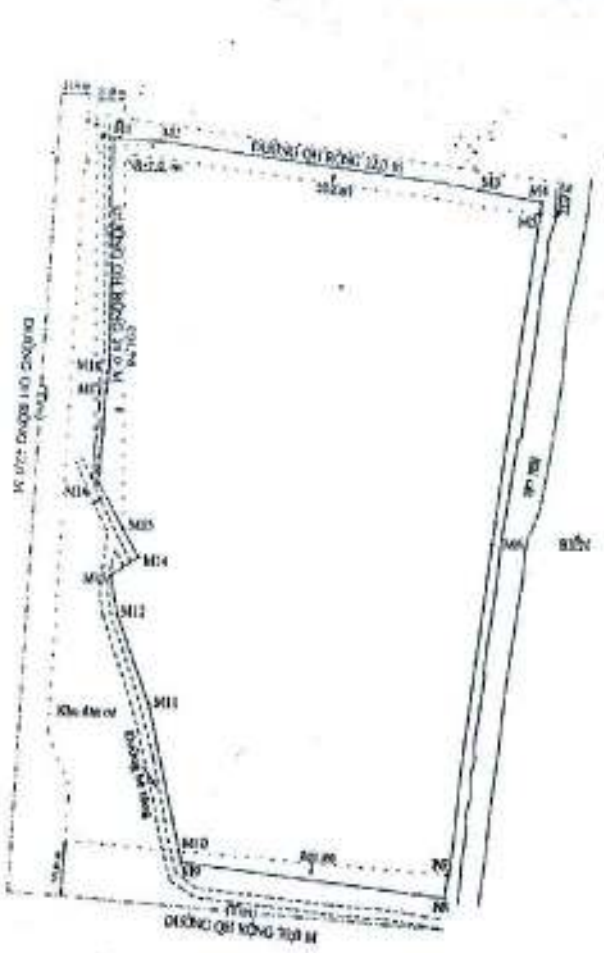

BẢNG KÊ TỌA ĐỘ VÀ KHOẢNG CÁCH

(Hệ tọa độ VN - 2000)

Góc thửa	X (m)	Y (m)	S (m)
M1	1388514,07	606043,07	
M2	1388511,33	606078,34	35,28
M3	1388490,24	606317,84	240,65
M4	1388483,21	606361,91	44,63
M5	1388475,55	606360,98	7,72
M6	1388262,30	606335,12	214,22
M7	1388050,35	606309,26	214,22
M8	1388035,29	606307,43	15,09
M9	1388053,86	606110,36	197,54
M10	1388060,39	606108,25	7,41
M11	1388154,75	606081,91	97,42
M12	1388211,17	606050,53	64,87
M13	1388235,75	606050,79	25,24
M14	1388247,28	606070,71	23,23
M15	1388265,40	606059,02	21,24
M16	1388295,04	606019,49	35,67
M17	1388353,38	606043,73	58,45
M18	1388368,54	606045,45	15,13
M1	1388514,60	606043,07	146,35

IV. Những thay đổi sau khi cấp Giấy chứng nhận

Nội dung thay đổi và cơ sở pháp lý	Xác nhận của cơ quan có thẩm quyền
Người sử dụng đất đổi tên thành Công ty Cổ phần Du lịch Thắng Lợi, giấy chứng nhận đăng ký doanh nghiệp số 4200351556, đăng ký lần đầu ngày 02/3/1999, đăng ký thay đổi lần thứ 16 ngày 17/3/2015 tại Sở Kế hoạch và Đầu tư tỉnh Khánh Hòa, địa chỉ trụ sở chính: Số 04 Pasteur, phường Xương Huân, thành phố Nha Trang, tỉnh Khánh Hòa do sáp nhập công ty theo hồ sơ số 000006.DT.001./.	Ngày [illegible]/4/2015 GIÁM ĐỐC VĂN PHÒNG ĐĂNG KÝ ĐẤT ĐAI Nguyễn Văn Phúc

Nội dung thay đổi và cơ sở pháp lý	Xác nhận của cơ quan có thẩm quyền

Người được cấp Giấy chứng nhận không được sửa chữa, tẩy xóa hoặc bổ sung bất kỳ nội dung nào trong Giấy chứng nhận; khi bị mất hoặc hư hỏng Giấy chứng nhận phải khai báo ngay với cơ quan cấp Giấy.

562254315060005

ỦY BAN NHÂN DÂN TỈNH KHÁNH HOÀ	CỘNG HÒA XÃ HỘI CHỦ NGHĨA VIỆT NAM Độc lập - Tự do - Hạnh phúc
Số: 378 /QĐ-UBND	*Khánh Hòa, ngày 01 tháng 02 năm 2016*

QUYẾT ĐỊNH
Về việc phê duyệt điều chỉnh Quy hoạch chi tiết (tỷ lệ 1/500) Khu du lịch Dốc Lết, phường Ninh Hải, thị xã Ninh Hòa

ỦY BAN NHÂN DÂN TỈNH KHÁNH HÒA

Căn cứ Luật Tổ chức chính quyền địa phương ngày 19/6/2015;

Căn cứ Luật Quy hoạch đô thị ngày 17/6/2009;

Căn cứ Nghị định số 37/2010/NĐ-CP ngày 07/04/2010 của Chính phủ về lập, thẩm định, phê duyệt và quản lý quy hoạch đô thị;

Căn cứ Quyết định số 84/2007/QĐ-UBND ngày 31/12/2007 của UBND tỉnh Khánh Hoà về việc ban hành Quy định một số nội dung về quản lý hoạt động xây dựng trên địa bàn tỉnh Khánh Hoà;

Căn cứ Quyết định số 380/QĐ-TTg ngày 17/3/2014 của Thủ tướng Chính phủ về việc phê duyệt điều chỉnh Quy hoạch chung xây dựng khu kinh tế Vân Phong, tỉnh Khánh Hòa đến năm 2030;

Căn cứ Quyết định số 1812/QĐ-UBND ngày 18/7/2008 của UBND tỉnh Khánh Hòa về việc phê duyệt Quy hoạch chung xây dựng đô thị Ninh Hòa đến năm 2020 và tầm nhìn đến năm 2030;

Căn cứ Quyết định số 429/QĐ-UBND ngày 16/02/2011 của UBND tỉnh Khánh Hòa về việc phê duyệt Quy hoạch chi tiết (tỷ lệ 1/500) Khu du lịch Dốc Lết, phường Ninh Hải, thị xã Ninh Hòa;

Căn cứ Quyết định số 3009/QĐ-UBND ngày 22/10/2015 của UBND tỉnh Khánh Hòa về việc phê duyệt nhiệm vụ điều chỉnh Quy hoạch chi tiết (tỷ lệ 1/500) Khu du lịch Dốc Lết, phường Ninh Hải, thị xã Ninh Hòa;

Xét đề nghị của Công ty Cổ phần Du lịch Thắng Lợi tại Tờ trình số 61/TT-TL ngày 23/12/2015 về việc trình thẩm định và phê duyệt đồ án điều chỉnh Quy hoạch chi tiết (tỷ lệ 1/500) Khu du lịch Dốc Lết, phường Ninh Hải, thị xã Ninh Hòa và Kết quả thẩm định đồ án quy hoạch tại Công văn số 87/SXD-KTQH ngày 11/01/2016 của Sở Xây dựng,

QUYẾT ĐỊNH :

Điều 1. Phê duyệt điều chỉnh Quy hoạch chi tiết (tỷ lệ 1/500) Khu du lịch Dốc Lết với những nội dung chính sau:

I) Tên đồ án: Điều chỉnh Quy hoạch chi tiết (tỷ lệ 1/500) Khu du lịch Dốc Lết, phường Ninh Hải, thị xã Ninh Hòa.

II) Vị trí, giới hạn và quy mô khu đất lập quy hoạch

Khu vực thiết kế quy hoạch có diện tích 11,7 ha; thuộc địa bàn phường Ninh Hải, thị xã Ninh Hòa, có tứ cận như sau:

- Phía Bắc và phía Tây giáp đất do UBND phường Ninh Hải quản lý.

- Phía Đông giáp biển.

- Phía Nam giáp đường khu vực.

III) Mục tiêu, tính chất: Đầu tư xây dựng Khu du lịch Dốc Lết theo tiêu chuẩn resort 4 sao.

IV) Nội dung đồ án quy hoạch

Nội dung của đồ án điều chỉnh quy hoạch phù hợp với Nhiệm vụ thiết kế đã được UBND tỉnh Khánh Hòa phê duyệt tại Quyết định số 3009/QĐ-UBND ngày 22/10/2015. Cụ thể:

1) Các chỉ tiêu kinh tế kỹ thuật quy hoạch chính

- Mật độ xây dựng gộp: 24,13%.

- Tầng cao xây dựng: Tối đa 10 tầng.

- Chỉ tiêu cấp nước:

+ Khu lưu trú: 250 lít/người/ngày-đêm.

+ Khu dịch vụ: 50 lít/người/ngày-đêm.

- Chỉ tiêu cấp điện:

+ Khách sạn, nhà đón tiếp: 30 w/m^2 sàn.

+ Penthouse, nhà nhân viên và dịch vụ khác: 20 w/m^2 sàn.

- Chỉ tiêu cây xanh: 50 m^2/người.

- Chỉ tiêu thoát nước: 80% cấp nước.

2) Phân khu chức năng và tổ chức không gian quy hoạch kiến trúc cảnh quan

Khu du lịch Dốc Lết có diện tích 11,7 ha được tổ chức thành 04 khu chức năng chính (khu đón tiếp; khu vui chơi; khu nghỉ dưỡng và khu hạ tầng, kỹ thuật, phụ trợ); Phương án quy hoạch không gian kiến trúc cảnh quan như sau:

- Khu đón tiếp: Gồm 02 khu; trong đó, khu đón tiếp tại khu vui chơi bố trí ngay lối vào chính của khu du lịch và khu đón tiếp khu nghỉ dưỡng bố trí tại khu khách sạn.

- Khu vui chơi: Phần chính bố trí tại phía Nam của dự án và khu tập golf bố trí tại phía Tây dự án.

- Khu nghỉ dưỡng: Gồm công trình khách sạn và các bungalow, bố trí tại phía Đông Bắc của dự án.

- Khu hạ tầng, kỹ thuật, phụ trợ: Bố trí xen kẽ các khu chức năng chính, gồm bãi đậu xe, nhà nghỉ nhân viên, nhà giặt là, trạm xử lý nước thải,...

3) Quy hoạch sử dụng đất

Khu du lịch Dốc Lết với diện tích 11,7 ha gồm các loại đất như sau: Đất nghỉ dưỡng (khách sạn và bungalow) diện tích 2,9 ha - chiếm tỷ lệ 24,84%; Đất khu vui chơi - giải trí diện tích 3,89 ha - chiếm tỷ lệ 33,28%; Đất hạ tầng kỹ thuật diện tích 0,72 ha - chiếm 6,17%; Đất giao thông diện tích 0,95 ha - chiếm tỷ lệ 8,13% và Đất cây xanh diện tích 3,23 ha - chiếm tỷ lệ 27,59%. Cụ thể:

BẢNG CÂN BẰNG ĐẤT ĐAI

STT	TÊN SỬ DỤNG ĐẤT	DIỆN TÍCH (HA)	TỶ LỆ (%)
1	Đất nghỉ dưỡng	2,91	24,84
2	Đất khu vui chơi - giải trí	3,89	33,27
3	Đất cây xanh	3,23	27,59
4	Đất giao thông	0,95	8,13
5	Đất hạ tầng kỹ thuật	0,72	6,17
	Tổng cộng	**11,7**	**100**

BẢNG TỔNG HỢP QUY HOẠCHSỬ DỤNG ĐẤT

TT	CHỨC NĂNG SỬ DỤNG ĐẤT	KÝ HIỆU	DT LÔ ĐẤT (m^2)	MẬT ĐỘ XD (%)	DIỆN TÍCH XD (m^2)	TẦNG CAO	HỆ SỐ SDĐ	TỶ LỆ (%)
I	ĐẤT LƯU TRÚ NGHỈ DƯỠNG	ND	29.061,0		12.843,7			24,84
	TỔ HỢP KHÁCH SẠN	ND-01	20.122,0	48	9.658,6	10	4,80	
	KHU PHỤ TRỢ	ND-02	2.517,0	50	1.258,5	4	2,00	
	KHU SPA – BUNGALOW	ND-03	6.422,0	30	1.926,6	2	0,60	

II	ĐẤT DVTM-VUI CHƠI GIẢI TRÍ	TM-01	38.937,0	40	15.574,8	4	1,6	33,27
III	ĐẤT CÂY XANH		32.275,0					27,59
1	CÂY XANH CẢNH QUAN	CX	13.092,0					11,19
		CX-01	6.790,0					
		CX-02	1.271,0					
		CX-03	2.453,0					
		CX-04	1.058,0					
		CX-05	1.520,0					
2	QUẢNG TRƯỜNG	QT-01	8.441,0					7,21
3	CÂY XANH THỂ DỤC THỂ THAO	TDTT-01	1.620,0					1,38
4	SÂN GOLF	SG-01	9.122,0					7,80
V	ĐẤT HẠ TẦNG KỸ THUẬT	HTKT	7.214,0					6,17
		HTKT-01	4.870,0					
		HTKT-02	2.344,0					
V	ĐẤT GIAO THÔNG		9.513,0					8,13
VI	TỔNG		117.000,0					100,0

4) Quy hoạch hệ thống hạ tầng kỹ thuật

4.1) Quy hoạch giao thông

Mạng lưới đường giao thông tổ chức hợp lý, đảm bảo kết nối phù hợp với hệ thống giao thông chung của khu vực, thuận tiện giữa các khu chức năng của khu du lịch; bố trí theo địa hình tự nhiên.

- Thiết kế tuyến đường chính bao gồm các mặt cắt (1-1), (2-2), (3-3) chỉ giới từ 13,0 m ÷ 80,0 m; đảo giao thông rộng (bán kính R = 24 m).

- Các tuyến đường nội bộ gồm các tuyến có mặt cắt (4-4), (5-5) bề rộng từ 2,4 m ÷ 6,0 m; đường nội bộ phục vụ cho các loại xe điện. Tổ chức các tuyến đường dạo bề rộng 2,0 m ÷ 6,0 m.

- Tại vị trí nút giao thông giao giữa các tuyến đường nội bộ với nhau thiết kế các bán kính rẽ R = 1,0 m ÷ 10,0 m đảm bảo tầm nhìn cho các phương tiện.

BẢNG TỔNG HỢP KHỐI LƯỢNG GIAO THÔNG

STT	Mặt cắt ngang	Bề rộng(m)				Chiều dài (m)	Diện tích (m^2)
		Lòng đường	Vỉa hè	Phân cách	Tổng		
I	Mạng lưới đường giao thông						
1	1-1	2x7,25	2x1,50	2,50	20,0	36,72	734,4
2	2-2	2x14,50	2x1,50	48,00	80,0	192,44	15.395,2
3	3-3	2x4,00	2x1,50	2,00	13,0	242,32	3.150,16
4	4-4	2,40-6,00	0	0	2,4-6,0	83,54	350,868
5	5-5	3,6	0	0	3,6	155,3	465,9
6	6-6	2,0-2,6	0	0	2,0-2,6	493,8	1.135,74
7	Tổng					1.204,12	21.232,268
II	Bãi đỗ xe						7.214
III	TỔNG						28.446,268

4.2) San nền và thoát nước mưa

a) San nền

Giải pháp san nền căn cứ vào đặc điểm địa hình, chức năng và tính chất của khu du lịch; Chia thành khu 02 khu vực:

- Khu vực 1 (khu vực không san nền): Bao gồm một phần khu vui chơi giải trí phía Nam và một phần phía biển. Khu này các công trình chủ yếu bám theo theo địa hình tự nhiên.

- Khu vực 2 (khu vực san nền): Gồm toàn bộ các khu vực còn lại, chia thành những khu vực nhỏ với cao trình san nền khác nhau, hạn chế đào đắp. Chia thành những khu vực chính như sau:

+ Toàn bộ khu vực công cộng và dọc theo tuyến đường chính của khu (kéo sang phía Tây) cốt san nền Hmin = 8,5 (m).

+ Khu vực vui chơi giải trí cốt san nền Hmin = 6,0 (m).

+ Khu vực quảng trường và khu vực nhà gỗ cốt san nền Hmin = 5,2 (m).

BẢNG TỔNG HỢP KHỐI LƯỢNG SAN NỀN

STT	Hạng mục	Khối lượng	Đơn vị
1	Khối lượng đào	92.993,38	m^3
2	Khối lượng đắp	21.796,10	m^3
3	Tường chắn	924,05	m

b) Thoát nước mưa

- Hệ thống thoát nước mưa được thiết kế là hệ thống thoát nước riêng hoàn toàn giữa thoát nước mưa và thoát nước bẩn.

- Tận dụng địa hình trong quá trình quy hoạch mạng lưới thoát nước để đảm bảo thoát nước triệt để trên nguyên tắc tự chảy.

- Mạng lưới thoát nước có chiều dài các tuyến rãnh thoát nước ngắn nhất, đảm bảo thời gian thoát nước mặt là nhanh nhất.

- Hệ thống cống thoát nước mưa thiết kế được xây dựng bằng cống bê tông cốt thép chịu lực đúc sẵn có đường kính D300 ÷ D800 và rãnh chịu lực B400, B600. Trên hệ thống thoát nước có bố trí các công trình kỹ thuật như: giếng thu nước mưa, giếng kiểm tra cách nhau từ 40 ÷ 50m có kích thước khác nhau tùy vào từng loại.

- Phân chia lưu vực thoát nước: Lấy trục đường chính của khu vực làm đỉnh phân lưu, ta chia thành 2 lưu vực thoát nước:

+ Lưu vực 1: Khu phía Tây của tuyến đường. Nước mưa sẽ được thu gom vào thoát ra hệ thống thoát nước mưa hiện có tên tuyến đường nhựa hiện có để đi vào khu.

+ Lưu vực 2: Khu phía Đông của tuyến đường. Tận dụng địa hình hướng dốc ra biển nên nước mưa của lưu vực này sẽ chủ yếu là tự chảy và tự thấm. Bố bố trí hệ thống rãnh B400 để thu một phần nước mưa, tập trung về phía Bắc của khu để đấu ra hệ thống thoát nước hiện có bên ngoài, không đổ ra biển.

4.3) Quy hoạch cấp nước

a) Nguồn nước

Nguồn nước cấp cho khu vực thiết kế lấy từ hệ thống cấp nước chung của khu du lịch Dốc Lết, nước lấy trực tiếp từ đường ống phân phối chung của toàn khu dẫn vào trạm cấp nước sạch công suất 410 m^3/ng.đ; đặt ở phía Bắc của khu.

b) Thiết kế mạng lưới đường ống

- Hệ thống cấp nước được phân thành hai mạng chính: Mạng lưới đường ống cấp 1 (mạng lưới ống phân phối) và mạng lưới cấp 2 (mạng lưới ống dịch vụ). Mạng lưới cấp nước tuân thủ theo nguyên tắc: Tổng chiều dài đường ống nhỏ nhất, đường ống cấp nước bao trùm được các đối tượng dùng nước.

- Hệ thống mạng đường ống được đưa tới bể chứa nước sạch sau đó được bơm tăng áp đưa đến các điểm dùng nước sinh hoạt và cứu hỏa.

- Các đường ống cấp nước cho các khu vực được đấu nối theo mạng vòng đảm bảo hệ thống cấp nước làm việc an toàn và liên tục.

- Tại các nút của mạng lưới đặt van khống chế để phục vụ cho công tác sửa chữa, thau rửa, xúc xả đường ống.

c) Lựa chọn vật liệu đường ống cấp nước

Vật liệu đường ống dẫn nước sử dụng ống HDPE với đường kính ống DN110, DN50, DN32, áp lực tiêu chuẩn 8 kg/cm^2. Tuyến ống cấp 1 chôn sâu từ 0,9 m ÷ 01 m, tuyến ống cấp 2 chôn sâu từ 0,3 m ÷ 0,5 m.

d) Giải quyết khi có cháy

Hệ thống cấp nước cứu hoả cho toàn khu du lịch là hệ thống chữa cháy áp lực thấp, khi có cháy xe cứu hoả sẽ lấy nước từ các trụ cứu hoả ở các vị trí ngã ba, ngã tư trên vỉa hè. Đường kính trụ chữa cháy là DN100. Khoảng cách giữa các trụ không quá 150 m.

4.4) Quy hoạch cấp điện

a) Nguồn điện dự kiến: Nguồn điện trực tiếp cho khu quy hoạch là tuyến cáp ngầm 22kV chạy dọc trên tuyến đường bao quanh ranh giới của dự án.

b) Giải pháp kỹ thuật

Trạm biến áp 22/0,4kV: Dự kiến bố trí 02 trạm biến áp 22/0.4kV để cấp điện cho toàn bộ phụ tải điện của dự án. Trạm biến áp đặt tại các khu cây xanh. Các trạm biến áp đều là loại trạm kiosk trọn bộ kèm tủ RMU lắp đặt sẵn để nối mạch vòng. Công suất các trạm:

- Trạm biến áp số 1 (TBA1): 2x1600KVA.

- Trạm biến áp số 2 (TBA2): 1800KVA

Việc đảm bảo hệ số công suất trung bình của lưới điện trong khu vực cosφ ≥ 0,85 phù hợp với yêu cầu của cơ quan quản lý điện địa phương và việc cung cấp điện cho các hộ tiêu thụ quan trọng sẽ được giải quyết khi thiết kế trạm biến áp cụ thể.

Lưới điện hạ áp:

- Lưới điện hạ áp gồm các tuyến cáp ngầm 0,6/1kV xuất phát từ các lộ ra hạ thế của các trạm biến áp kiosk đến các tủ điện tổng của khu vực để phân phối điện cho các phụ tải của dự án

- Toàn bộ lưới hạ áp dùng cáp Cu/XLPE/PVC/DSTA/PVC- 0.6/1kV. Cáp điện hạ thế được chôn trực tiếp trong đất dọc theo vỉa hè ở độ sâu tối thiểu 0,7m

so với cốt vỉa hè. Các đoạn qua đường, cáp phải được luồn trong hệ thống ống HDPE D100 chôn ở độ sâu tối thiểu 1m so với cốt mặt đường.

- Tủ điện tổng phân phối điện hạ áp loại đặt ngoài nhà theo nguyên tắc: gần đường hoặc khu vực cây xanh để thuận tiện cho việc thi công và quản lý, đặt gần tâm phụ tải và có bán kính phục vụ không quá lớn để đảm bảo tổn thất điện áp nằm trong giới hạn cho phép và không làm ảnh hưởng lớn đến mặt bằng xây dựng của các khu nhà.

Hệ thống chiếu sáng

- Nguồn sáng: dùng đèn natri cao áp để chiếu sáng đường giao thông, đèn sân vườn bóng compact để chiếu sáng trang trí.

- Chiếu sáng đường giao thông dùng đèn chiếu sáng đường bố trí một bên vỉa hè, cột thép mạ kẽm nhúng nóng cần đơn cao 7m, cần đèn chính lắp 01 bóng natri cao áp 220V/150W, khoảng cột trung bình 25÷30m.

- Khu vực cây xanh, đường dạo, giải phân cách giữa bố trí các cột đèn chiếu sáng sân vườn lắp 4 bóng compact 220V/26W.

- Khu vực quảng trường và sân tenis sử dụng bóng cao áp ZLW069/400W.

- Toàn bộ đường dây chiếu sáng dùng cáp cách điện Cu/XLPE/PVC/DSTA/PVC 0.6/1kV. Đoạn đi dọc theo hè phố cáp được chôn trực tiếp dưới đất ở độ sâu 0,8m; đoạn đi qua đường, cáp được luồn trong ống nhựa HDPE bảo vệ đi ở độ sâu 1m. Tủ điện chiếu sáng đặt ngoài nhà là loại kín nước độ kín tối thiểu IP54, chịu thời tiết.

4.5) Quy hoạch hệ thống thoát nước thải và vệ sinh môi trường

a) Giải pháp quy hoạch thoát nước thải

- Hệ thống thoát nước thải của án được thiết kế độc lập với hệ thống thoát nước mưa.

- Toàn bộ lưu lượng nước thải của khu vực dự án được đưa về trạm xử lý nước thải phía Đông Bắc khu vực Dốc Lết thông qua hệ thống ống thu nước D200, D300.

- Thiết kế triệt để lợi dụng địa hình để xây dựng hệ thống thoát nước, đảm bảo thu nước thải nhanh nhất, tránh đào đắp nhiều, tránh đặt nhiều trạm bơm.

- Nước thải được xử lý sơ bộ qua bể tự hoại rồi thoát vào các ga thuộc tuyến cống và dẫn về trạm xử lý sau đó thoát vào hệ thống thoát nước thải chung.

- Vật liệu thoát nước: Sử dụng cống uPVC. Trên hệ thống, tại các đường cống giao nhau và trên các đoạn cống có đặt giếng thăm và ga thu.

b) Vệ sinh môi trường

- Chất thải rắn được chia làm 2 loại:

+Chất thải rắn vô cơ gồm: Kim loại, giấy, bao bì, thuỷ tinh...Các loại này được định kỳ thu gom đưa đi tái chế hoặc chôn lấp.

+Chất thải hữu cơ gồm: Lá cây, rau quả, củ. Được gom hàng ngày và vận chuyển đến khu xử lý của thị xã.

- Chất thải rắn được gom bằng các thùng nhựa có nắp đậy tại các khu công cộng với khoảng cách 100m/thùng. Thùng thu gom được để trên vỉa hè cạnh đường đi.

4.6) Quy hoạch hệ thống thông tin liên lạc

- Xây dựng hệ thống ống cáp và giếng cáp hoàn chỉnh, đồng bộ cùng với các hệ thống hạ tầng kỹ thuật khác.

- Vật liệu được sử dụng cho mạng ống chủ yếu là ống HDPE D100. Các ống luồn cáp được chôn ngầm trong đất. Dọc theo tuyến ống cáp bố trí các hố ga kéo cáp trên vỉa hè, tuỳ theo các vị trí khác nhau như nhập đài, rẽ nhánh, chạy thẳng... mà sử dụng các hố ga có dung lượng khác nhau. Hệ thống hố ga bằng bê tông cốt thép, trên có nắp đậy bằng tấm đan bê tông cốt thép. Có 2 loại hố ga:

+ Hố ga loại 1A cho cáp thông tin đi trên vỉa hè, kích thước dài x rộng x sâu: 800x800x800.

+ Hố ga loại 1B cho cáp thông tin đi qua đường, kích thước dài x rộng x sâu: 800x800x960.

5) Đánh giá môi trường chiến lược

Việc đánh giá môi trường chiến lược, cam kết giám sát và quản lý môi trường cũng như đền bù khi để xảy ra sự cố môi trường đối với đời sống, kinh tế xã hội, sức khoẻ cộng đồng trong các giai đoạn: chuẩn bị, triển khai và vận hành dự án, thực hiện theo nội dung tại Thuyết minh đồ án quy hoạch kèm theo hồ sơ.

6) Thiết kế đô thị

- Xác định, đề xuất các chỉ tiêu cơ bản về các chỉ tiêu quy hoạch như: Mật độ xây dựng, tầng cao trung bình, hệ số sử dụng đất, khoảng lùi và màu sắc công trình..., tuân thủ quy định và hài hoà cảnh quan chung của vực.

- Có cơ sở hạ tầng kỹ thuật của dự án như giao thông, điện sinh hoạt, điện chiếu sáng, nước sinh hoạt, nước PCCC, hệ thống thoát nước, cây xanh công cộng, vệ sinh môi trường đảm bảo đạt tiêu chuẩn cho hoạt động du lịch, các khu bungalow và các công trình dịch vụ.

V) Những quy định về quản lý quy hoạch xây dựng

- Thực hiện việc quản lý quy hoạch theo Luật Quy hoạch đô thị; Nghị định số 37/2010/NĐ-CP ngày 07/4/2010 của Chính phủ về quy hoạch xây dựng; Quy

chuẩn Xây dựng do Bộ Xây dựng ban hành; đồng thời tuân thủ theo các quy định hiện hành về quản lý hoạt động xây dựng trên địa bàn tỉnh Khánh Hòa.

- Các nội dung phê duyệt tại Quyết định này thay thế toàn bộ các nội dung đã được UBND tỉnh phê duyệt trước đây tại Quyết định số 429/QĐ-UBND ngày 16/02/2011 về việc phê duyệt quy hoạch chi tiết (tỷ lệ 1/500) Khu du lịch Dốc Lết, phường Ninh Hải, thị xã Ninh Hòa.

Điều 2. Phân công thực hiện:

Các Sở: Kế hoạch và Đầu tư, Xây dựng, Tài nguyên và Môi trường, Giao thông vận Tải, Văn hóa - Thể thao và Du lịch; UBND thị xã Ninh Hòa và Ban Quản lý Khu kinh tế Vân Phong quản lý khu quy hoạch theo chức năng của ngành, theo quy định hiện hành.

Điều 3. Chánh Văn phòng UBND tỉnh; Giám đốc các Sở: Kế hoạch và Đầu tư, Xây dựng, Tài nguyên và Môi trường, Giao thông vận tải, Văn hóa - Thể thao và Du lịch; Chủ tịch UBND thị xã Ninh Hòa; Trưởng ban Ban Quản lý Khu kinh tế Vân Phong; Giám đốc Công ty Cổ phần Du lịch Thắng Lợi; Thủ trưởng các sở ngành và các đơn vị có liên quan chịu trách nhiệm thi hành Quyết định này kể từ ngày ký./.

Nơi nhận:
- Như Điều 3;
- Các đơn vị liên quan (5 bản);
- Lưu: VT, HgP, CN.

TM. ỦY BAN NHÂN DÂN
CHỦ TỊCH

Lê Đức Vinh

UBND TỈNH KHÁNH HOÀ
BAN QUẢN LÝ
KHU KINH TẾ VÂN PHONG
TỈNH KHÁNH HOÀ

Số: 18 /QĐ-KKT

CỘNG HÒA XÃ HỘI CHỦ NGHĨA VIỆT NAM
Độc lập - Tự do - Hạnh phúc

Khánh Hòa, ngày 15 tháng 02 năm 2017

QUYẾT ĐỊNH

Phê duyệt Báo cáo đánh giá tác động môi trường dự án "Khu du lịch Dốc Lết"

Căn cứ Luật Bảo vệ môi trường ngày 23 tháng 6 năm 2014;

Căn cứ Nghị định số 18/2015/NĐ-CP ngày 14 tháng 02 năm 2015 của Chính phủ quy định về quy hoạch bảo vệ môi trường đánh giá môi trường chiến lược, đánh giá tác động môi trường và kế hoạch bảo vệ môi trường;

Căn cứ Thông tư số 27/2015/TT-BTNMT ngày 29 tháng 5 năm 2015 của Bộ Tài nguyên và Môi trường về đánh giá môi trường chiến lược, đánh giá tác động môi trường và kế hoạch bảo vệ môi trường;

Căn cứ Quyết định số 622/QĐ-UBND ngày 14 tháng 3 năm 2016 của Ủy ban nhân dân tỉnh Khánh Hòa về quy định chức năng, nhiệm vụ, quyền hạn và cơ cấu tổ chức của Ban Quản lý Khu kinh tế Vân Phong;

Căn cứ Công văn số 4906/UBND-KT ngày 28 tháng 7 năm 2015 của Ủy ban nhân dân tỉnh Khánh Hòa về việc ủy quyền thẩm định, phê duyệt báo cáo đánh giá tác động môi trường;

Theo đề nghị của Hội đồng thẩm định Báo cáo đánh giá tác động môi trường dự án "Khu du lịch Dốc Lết" họp ngày 13 tháng 7 năm 2016 tại Ban Quản lý Khu kinh tế Vân Phong;

Xét nội dung báo cáo đánh giá tác động môi trường của dự án "Khu du lịch Dốc Lết" đã được chỉnh sửa, bổ sung gửi kèm Văn bản số 83/TL ngày 16 tháng 11 năm 2016 và Văn bản số 96/2016/TL ngày 17 tháng 12 năm 2016 của Công ty Cổ phần Du lịch Thắng Lợi;

Xét đề nghị của Trưởng phòng Quản lý Tài nguyên và Môi trường thuộc Ban Quản lý Khu kinh tế Vân Phong,

QUYẾT ĐỊNH:

Điều 1. Phê duyệt Báo cáo đánh giá tác động môi trường của dự án "Khu du lịch Dốc Lết" được lập bởi Công ty Cổ phần Du lịch Thắng Lợi (sau đây gọi là Chủ dự án) với các nội dung chủ yếu sau đây:

1. Phạm vi, quy mô, công suất của Dự án:

1.1. Địa điểm thực hiện Dự án: phường Ninh Hải, thị xã Ninh Hòa, tỉnh Khánh Hòa.

1.2. Quy mô diện tích: 11,7 ha.

2. Yêu cầu bảo vệ môi trường đối với Dự án: Chủ dự án có trách nhiệm thực hiện đúng những nội dung đã được nêu trong Báo cáo đánh giá tác động môi trường và yêu cầu bắt buộc sau:

- Phải có biện pháp xử lý chất thải rắn phát sinh trong giai đoạn giải phóng mặt bằng theo đúng quy định pháp luật.

- Toàn bộ nước thải phát sinh từ hoạt động của dự án phải được thu gom, xử lý đạt quy chuẩn kỹ thuật quốc gia về nước thải sinh hoạt QCVN 14:2008/BTNMT (cột A, K = 1) trước khi đưa vào hồ cảnh quan để tái sử dụng. Hồ cảnh quan phải được thiết kế chống thấm và dung tích hồ phải đảm bảo chứa đủ lượng nước thải phát sinh từ dự án. Trường hợp hệ thống xử lý nước thải có nguy cơ vượt công suất thiết kế, Chủ dự án phải có phương án thiết kế nâng cấp hệ thống và báo cáo về Ban Quản lý Khu kinh tế Vân Phong trước khi triển khai xây dựng.

Điều 2. Chủ dự án có trách nhiệm:

1. Lập và gửi kế hoạch quản lý môi trường của dự án để niêm yết công khai theo quy định pháp luật.

2. Thực hiện nghiêm túc các yêu cầu về bảo vệ môi trường, các điều kiện nêu tại Điều 1 Quyết định này và các nội dung bảo vệ môi trường khác đã đề xuất trong báo cáo đánh giá tác động môi trường.

3. Trong quá trình thực hiện nếu dự án có những thay đổi so với báo cáo đánh giá tác động môi trường đã được phê duyệt, chủ dự án phải có văn bản báo cáo và chỉ được thực hiện những thay đổi sau khi có văn bản chấp thuận của Ban Quản lý Khu kinh tế Vân Phong.

Điều 3. Quyết định phê duyệt báo cáo đánh giá tác động môi trường của dự án là căn cứ để cấp có thẩm quyền xem xét, quyết định các bước tiếp theo của dự án theo quy định tại Khoản 2 Điều 25 Luật Bảo vệ môi trường.

Điều 4. Đề nghị Sở Tài nguyên và Môi trường thực hiện kiểm tra các nội dung bảo vệ môi trường trong báo cáo đánh giá tác động môi trường đã được phê duyệt tại Quyết định này theo quy định pháp luật.

Điều 5. Quyết định này có hiệu lực thi hành kể từ ngày ký và thay thế Quyết định số 96/QĐ-KKT ngày 18 tháng 7 năm 2012 của Ban Quản lý Khu kinh tế Vân Phong về việc phê duyệt báo cáo đánh giá tác động môi trường dự án "Khu du lịch Dốc Lết"./.

KT.TRƯỞNG BAN
PHÓ TRƯỞNG BAN

Thái Huy Đức

Nơi nhận:
- Công ty CP Du lịch Thắng Lợi;
- Bộ Tài nguyên và Môi trường (báo cáo);
- UBND tỉnh Khánh Hòa (báo cáo);
- Sở Tài nguyên và Môi trường;
- UBND thị xã Ninh Hòa;
- UBND phường Ninh Hải;
- Lưu VT, QLTNMT, QLQHXD, QLĐT.

ỦY BAN NHÂN DÂN TỈNH KHÁNH HÒA	CỘNG HÒA XÃ HỘI CHỦ Độc lập - Tự do
Số: 3991/QĐ-UBND	*Khánh Hòa, ngày 28*

QUYẾT ĐỊNH

Về việc phê duyệt Điều chỉnh Quy hoạch chi tiết (tỷ lệ 1/500), Khu du lịch Dốc Lết, phường Ninh Hải, thị xã Ninh Hòa, tỉnh Khánh Hòa

ỦY BAN NHÂN DÂN TỈNH KHÁNH HÒA

Căn cứ Luật Tổ chức Chính quyền địa phương ngày 19/6/2015;

Căn cứ Luật Xây dựng số 50/2014/QH13 ngày 18/6/2014;

Căn cứ Nghị định số 44/2015/NĐ-CP ngày 06/5/2015 của Chính phủ Quy định chi tiết một số nội dung về quy hoạch xây dựng;

Căn cứ Thông tư số 12/2016/TT-BXD ngày 29/6/2016 của Bộ Xây dựng về Quy định về hồ sơ của nhiệm vụ và đồ án quy hoạch xây dựng vùng, quy hoạch đô thị và quy hoạch xây dựng khu chức năng đặc thù;

Căn cứ Quyết định số 09/2017/QĐ-UBND ngày 28/6/2017 của UBND tỉnh Khánh Hòa về việc Ban hành quy định về quản lý quy hoạch xây dựng, quy hoạch đô thị trên địa bàn tỉnh Khánh Hòa theo Luật Xây dựng và Luật Quy hoạch đô thị;

Căn cứ Quyết định số 429/QĐ-UBND ngày 16/02/2011 của UBND tỉnh Khánh Hòa về việc phê duyệt Quy hoạch chi tiết (tỷ lệ 1/500) Khu du lịch Dốc Lết, phường Ninh Hải, thị xã Ninh Hòa;

Căn cứ Quyết định số 378/QĐ-UBND ngày 04/02/2016 của UBND tỉnh Khánh Hòa về việc phê duyệt điều chỉnh quy hoạch chi tiết (tỷ lệ 1/500) Khu du lịch Dốc Lết, phường Ninh Hải, thị xã Ninh Hòa;

Căn cứ Văn bản số 7827/UBND-XDNĐ ngày 29/8/2017 của UBND tỉnh Khánh Hòa V/v cho phép Công ty Cổ phần du lịch Thắng Lợi điều chỉnh cục bộ Quy hoạch chi tiết (tỷ lệ 1/500) Khu du lịch Dốc Lết;

Theo đề nghị của Công ty Cổ phần Du lịch Thắng Lợi tại Tờ trình số 37/TTr-DLTL ngày 21/11/2017 V/v thẩm định, phê duyệt đồ án điều chỉnh Quy hoạch chi tiết (tỷ lệ 1/500) Khu du lịch Dốc Lết, phường Ninh Hải, thị xã Ninh Hòa và Kết quả thẩm định đồ án Quy hoạch tại văn bản số 4941/SXD-KTQH ngày 15/11/2017 của Sở Xây dựng,

QUYẾT ĐỊNH

Điều 1. Phê duyệt Đồ án điều chỉnh Quy hoạch chi tiết (tỷ lệ 1/500) Khu du lịch Dốc Lết với những nội dung như sau:

I. Tên Đồ án: Điều chỉnh Quy hoạch chi tiết (tỷ lệ 1/500) Khu du lịch Dốc Lết, phường Ninh Hải, thị xã Ninh Hoà.

II. Vị trí, giới hạn và quy mô lập quy hoạch:

Tổng diện tích khu đất lập quy hoạch 11,7 ha thuộc địa bàn phường Ninh Hải, thị xã Ninh Hoà có giáp ranh như sau:

- Phía Bắc và phía Tây giáp đất do UBND phường Ninh Hải quản lý;

- Phía Đông giáp biển;

- Phía Nam giáp đường giao thông khu vực.

III. Mục tiêu, tính chất của Đồ án quy hoạch:

Quy hoạch xây dựng khu du lịch nghỉ dưỡng và dịch vụ thương mại, vui chơi giải trí phục vụ khách du lịch trong và ngoài nước.

IV. Nội dung quy hoạch:

1. Các chỉ tiêu kinh tế kỹ thuật chính:

- Tổng diện tích lập quy hoạch: 117.000 m^2

- Mật độ xây dựng gộp toàn khu: 24,13 %

- Tầng cao xây dựng tối đa: 10 tầng

- Các chỉ tiêu về hạ tầng kỹ thuật

+ Cấp điện sinh hoạt:

Bungalow : 6kW/căn.

Công cộng, dịch vụ, thương mại: 30W/m^2 sàn.

Đường giao thông, bãi xe, cây xanh : 12W/m^2

+ Cấp nước sinh hoạt: 150 lít/người ngày đêm.

+ Thoát nước bẩn: 80% tiêu chuẩn cấp nước sinh hoạt

+ Rác thải sinh hoạt: 1,5kg/người. ngày đêm.

2. Phương án cơ cấu tổ chức quy hoạch:

Khu du lịch được tổ chức 04 khu chức năng chính như sau:

- Khu khách sạn bố trí phía Bắc, trong đó khối khách sạn được thiết kế theo hướng Đông - Tây nhằm tiết kiệm quỹ đất dành để bố trí các khu chức năng khác như: Spa – Gym, Bar – hồ bơi, khu Bungalow,..

- Khu nhà hành chính – phụ trợ tập trung trải dài giáp ranh phía Bắc của khu du lịch, được tiếp cận bằng đường nhánh nội bộ kết nối với tuyến đường quy hoạch 22m đến biển.

- Khu vực spa nghỉ dưỡng, quảng trường được bố trí phía Đông và Đông Bắc tiếp giáp biển.

- Khu thương mại dịch vụ, vui chơi giải trí bố trí ở phía Nam, thiết kế đa dạng các loại hình trò chơi trong nhà và ngoài trời, trò chơi trên cạn và trò chơi công viên nước.

Tổ chức hệ thống giao thông:

- Giao thông đối ngoại: Bố trí cổng vào chính từ tuyến đường 22m hiện có và cổng vào phụ ở phía Bắc của khu du lịch.

- Giao thông đối nội: Tại vị trí cổng vào chính của khu du lịch bố trí bãi để xe. Xe cơ giới không được lưu thông vào sâu trong khu du lịch, việc vận chuyển khách vào trong khu du lịch bằng hệ thống xe điện để đảm bảo tránh ô nhiễm về tiếng ồn và khói bụi. Tổ chức tuyến đường gom khép kín nối giữa trục giao thông chính và các phân khu chức năng trong khu du lịch.

3. Quy hoạch sử dụng đất:

Khu du lịch có tổng diện tích 117.000 m^2, cơ cấu sử dụng đất như sau:

- Đất lưu trú nghỉ dưỡng có diện tích 32.440,24 m^2 bao gồm:

  + Đất xây dựng khu nhà hành chính – phụ trợ (1.980,59 m^2),

  + Đất xây dựng khu spa-gym (1.744,50 m^2),

  + Đất xây dựng khu bar-hồ bơi (4.006,72 m^2),

  + Đất xây dựng khu đón tiếp-nhà hàng-hội nghị (7.839,17m^2),

  + Đất khách sạn (9.096,26 m^2),

  + Đất xây dựng khu bungalow (7.773,0 m^2).

- Đất Dịch vụ thương mại-vui chơi giải trí có diện tích 33.908,78 m^2.

- Đất cây xanh mặt nước có diện tích 28.001,58 m^2.

- Đất hạ tầng kỹ thuật có diện tích 9.853,82 m^2.

- Đất giao thông có diện tích 12.795,58 m^2.

BẢNG SO SÁNH CHI TIẾT SỬ DỤNG ĐẤT PHƯƠNG ÁN ĐƯỢC DUYỆT VÀ PHƯƠNG ÁN ĐIỀU CHỈNH

STT	Chức năng sử dụng đất	PHƯƠNG ÁN ĐƯỢC DUYỆT 2016							PHƯƠNG ÁN ĐIỀU CHỈNH 2017						
		Ký hiệu	Diện tích đất (m2)	Diện tích XD (m2)	Mật độ xây dựng (%)	Tầng cao	Hệ số sử dụng đất	Tỷ lệ %)	Ký hiệu	Diện tích đất (m2)	Diện tích XD (m2)	Mật độ xây dựng (%)	Tầng cao	Hệ số sử dụng đất	Tỷ lệ %)
I	Đất dịch vụ		67.998,00	28.418,46						66.349,02	25.823,28				56,71
A	*Đất lưu trú nghỉ dưỡng*	*ND*	*29.061,00*	*12.845,66*				*24,84*		*32.440,24*	*15.650,65*				*27,73*
1	Khu hành chính-phụ trợ	ND-02	2.517,00	1.258,50	50	4	2,00		DV-01	1.980,59	1.386,41	70	2	1,40	1,69
2	Tổ hợp khách sạn	ND-01	20.122,00	9.658,56	48	10	4,80		DV-03, ND-01, ND-02	20.942,15	10.711,18	25-80	1-10	0,25-4,0	17,90
3	Khu spa - bungalow	ND-03	6.422,00	1.926,60	30	2	0,60		DV-02, ND-02, ND-03	9.517,50	3.553,05	30	1	0,3-0,7	8,13
B	*Đất DVTM vui chơi giải trí*	*TM-01*	*38.937,00*	15.574,80	*40*	*4*	1,60	*33,28*	*GT-01*	*33.908,78*	*10.172,63*	*30*	*4*	*1,20*	*28,98*
II	**Đất cây xanh cảnh quan**		32.275,00					27,59		28.001,58	1.400,08				23,93
1	Đất cây xanh	CX	13.092,00					11,19		8.666,61					
	Cây xanh công viên	CX-01	6.790,00						CX-01	236,81	11,84	5	1	0,05	0,20
	Cây xanh công viên	CX-02	1.271,00						CX-02	3.214,37	160,72	5	1	0,05	2,75
	Cây xanh công viên	CX-03	2.453,00						CX-03	2.957,13	147,86	5	1	0,05	2,53
	Cây xanh công viên	CX-04	1.058,00						CX-04	2.258,30	112,92	5	1	0,05	1,93
	Cây xanh công viên	CX-05	1.520,00						CX-05	1.827,78	91,39	5	1	0,05	1,56
									CX-06	2.444,60	122,23	5	1	0,05	2,09
									CX-07	834,40	41,72	5	1	0,05	0,71
									CX-08	5.636,67	281,83	5	1	0,05	4,82
									CX-09	2.721,06	136,05	5	1	0,05	2,33
2	Quảng trường	QT-01	8.441,00					7,21	QT-01	5.870,46	293,52	5	1	0,05	5,02
3	Cây xanh TDTT	TDTT-01	1.620,00					1,38		-	-	-	-	-	-
4	Sân Golf	SG-01	9.122,00					7,80		-	-	-	-	-	-
III	**Đất hạ tầng kỹ thuật**		7.214,00					6,17		9.853,82	1.185,47				8,42
1	Khu nhà kỹ thuật								KT-01	1.087,86	598,32	55	1	0,55	0,93
2	Nhà xử lý nước thải								KT-02	297,69	163,73	55	1	0,55	0,25
2	Bãi đậu xe	HTKT-01	4.870,00					4,16	BDX-01	3.990,20	199,51	5	1	0,05	3,41
3	Bãi đậu xe	HTKT-02	2.344,00					2,00	BDX-02	4.478,07	223,90	5	1	0,05	3,83
IV	**Đất giao thông**		9.513,00					8,13		12.795,58	-	-	-	-	10,94
	TỔNG		117.000,00	28.418,46				100,00		117.000,00	28.408,83				100,00
	MẬT ĐỘ XÂY DỰNG GỘP				24,13							24,13			

Bảng tổng hợp sử dụng đất toàn dự án sau khi điều chỉnh

STT	Chức năng sử dụng đất	Ký hiệu	Diện tích đất (m2)	Diện tích XD (m2)	Mật độ xây dựng (%)	Tầng cao	Hệ số sử dụng đất	Tỷ lệ (%)
I	**Đất dịch vụ**		**83.114,82**	**26.518,08**				**71,04**
A	**Đất lưu trú nghỉ dưỡng**		**40.848,31**	**15.951,45**				**34,91**
1	Khu hành chính-phụ trợ	DV-01	2.444,67	1.417,91	58	2	1,16	2,09
2	Khu spa-gym	DV-02	2.029,77	608,93	30	1	0,30	1,73
3	Khu Bar-hồ bơi	DV-03	4.522,65	304,53	20	1	0,20	3,87
4	Khu khách sạn-nhà hàng-hội nghị	ND-01	23.098,07	10.394,13	45	10	4,50	19,74
5	Khu bungalow	ND-02	4.214,17	1.264,25	30	1	0,30	3,60
6	Khu bungalow	ND-03	4.539,00	1.361,70	30	1	0,30	3,88
B	**Đất DVTM vui chơi giải trí**		**42.266,51**	**10.566,63**				**36,13**
	Đất DVTM vui chơi giải trí	GT-01	42.266,51	10.566,63	25	4	1,00	36,13
II	**Đất cây xanh mặt nước**		**13.687,15**	**684,36**				**11,70**
1	Cây xanh công viên	CX-01	236,81	11,84	5	1	0,05	0,20
2	Cây xanh công viên	CX-02	3.214,37	160,72	5	1	0,05	2,75
03	Cây xanh công viên	CX-03	2.957,13	147,86	5	1	0,05	2,53
4	Cây xanh công viên	CX-04	1.408,38	70,42	5	1	0,05	1,20
8	Quảng trường	QT-01	5.870,46	293,52	5	1	0,05	5,02
III	**Đất hạ tầng kỹ thuật**		**11.952,94**	**1.221,14**				**10,22**
1	Khu nhà kỹ thuật	KT-01	1.087,86	543,93	50	1	0,50	0,93
2	Nhà xử lý nước thải	KT-02	297,69	148,85	50	1	0,50	0,25
2	Bãi đậu xe	BDX-01	3.990,20	199,51	5	1	0,05	3,41
3	Bãi đậu xe	BDX-02	6.577,19	328,86	5	1	0,05	5,62
IV	**Đất giao thông**		**8.245,09**	-	-	-	-	**7,05**
	TỔNG		**117.000,00**	**28.423,58**				**100,00**

4. Quy hoạch hệ thống hạ tầng kỹ thuật:

4.1. Quy hoạch hệ thống giao thông:

- Đường đối ngoại:

Đường quy hoạch phân khu có lộ giới 22m (mặt cắt 1-1) ở phía Tây khu du lịch là tuyến giao thông đối ngoại.

Tuyến đường có lộ giới 21m (mặt cắt 2-2) là tuyến đường chính kết nối khu du lịch với đường 22m. Trục đường 13m (mặt cắt 3-3) bên trong khu du lịch kéo dài từ Nam lên Bắc kết nối khu dịch vụ vui chơi giải trí và khu du lịch nghỉ dưỡng.

- Đường đối nội:

Các tuyến đường nội bộ có mặt cắt (4-4) với bề rộng 7,0m - 8,0 m, mặt cắt (5-5) với bề rộng 3,5 m. Đường nội bộ phục vụ cho các loại xe điện, đi bộ của du khách trong khu du lịch.

Bảng tổng hợp các loại đường giao thông

Stt	Ký hiệu mặt cắt	Bề rộng (m)				Chiều dài (m)
		Mặt đường	Hè đường	Phân cách	Tổng	
1	2-2	2x7,5	2x2,0	2.00	21.00	62.85
2	3-3	2x4,5	2x2,0	0.00	13.00	196.70
3	4-4	7,0-8,0	0.00	0.00	7,0-8,0	701.00
4	5-5	3,5	0.00	0.00	3,5	890.00
5	Tổng					1850.55

4.2. Chuẩn bị kỹ thuật:

4.2.1. San nền

- Thiết kế san nền phù hợp với định hướng của quy hoạch phân khu tỷ lệ 1/2000 của khu vực, đặc điểm địa hình, chức năng và tính chất của khu vực dự án để có giải pháp san nền với độ dốc thích hợp cho giao thông đối nội và đối ngoại, đảm bảo cao độ đấu nối giao thông; đảm bảo cân bằng khối lượng đào đắp, hạn chế tình trạng dư thừa hay thiếu đất gây ảnh hưởng lớn đến khu vực xung quanh; cao độ san nền thiết kế đảm bảo sự chuyển tiếp cao độ trung bình. San lấp dựa trên nguyên tạo quỹ đất à độ dốc cho giao thông đồng thời vẫn giữ được hình thái địa hình. Đối với các khu vực có chênh lệch độ cao lớn xây dựng taluy BTCT để chắn đất hoặc sử dụng bậc thang.

- Cao độ san nền thấp nhất là +6,0m, đảm bảo độ dốc san nền tối thiểu >=0,4%, chênh cao giữa 2 đường đồng mức liên tiếp là 0,5m.

- Tổng khối lượng đất đắp 25.819,65m^3, khối lượng đất đào 9.335,82m^3.

4.2.2. Thoát nước mưa

- Thiết kế hệ thống thoát nước mưa theo phương pháp tự chảy và đấu nối ra các tuyến cống khu vực đã được định hướng theo quy hoạch phân khu tỷ lệ 1/2000 của khu vực; theo đó lấy trục đường chính của khu vực làm đỉnh phân lưu, chia thành 2 lưu vực thoát nước:

Lưu vực 1: Khu phía Tây của tuyến đường chính. Nước mưa sẽ được thu gom vào thoát ra hệ thống thoát nước mưa D600 trên tuyến đường 22m và đường 21m rồi thoát vào hệ thống thoát nước mưa bên ngoài.

Lưu vực 2: Khu phía đông của tuyến đường chính. Tận dụng địa hình hướng dốc ra biển nên nước mưa của lưu vực này sẽ chủ yếu là tự chảy và tự thấm.

- Hệ thống thoát nước mưa được thiết kế là hệ thống thoát nước riêng hoàn toàn với nước bẩn.

- Hệ thống cống thoát nước mưa thiết kế được xây dựng bằng cống bê tông cốt thép chịu lực đúc sẵn có đường kính D600 và rãnh chịu lực B600. Trên hệ thống thoát nước có bố trí các công trình kỹ thuật như: Giếng thu nước mưa, giếng kiểm tra cách nhau từ 30-40m có kích thước khác nhau tùy vào từng loại.

- Đảm bảo độ dốc thoát nước tối thiểu I/D

- Độ sâu chôn cống đảm bảo tính từ mặt hoàn thiện đến đỉnh cống >=0,7m

4.3. Quy hoạch hệ thống cấp nước:

- Nguồn nước cấp cho khu du lịch lấy từ hệ thống cấp nước chung hiện có của khu vực.

- Hệ thống cấp nước được phân thành hai mạng chính là: Mạng lưới đường ống cấp 1 (mạng lưới ống phân phối) và mạng lưới cấp 2 (mạng lưới ống dịch vụ).

- Hệ thống đường ống được đưa tới bể chứa nước sạch sau đó được bơm tăng áp đưa đến các điểm dùng nước sinh hoạt và cứu hỏa.

- Các đường ống cấp nước phân phối cho các khu vực được đấu nối theo mạng vòng đảm bảo hệ thống cấp nước làm việc an toàn và liên tục, đường ống cấp nước dịch vụ thiết kế theo mạng cụt.

- Vật liệu đường ống dẫn nước sử dụng ống HDPE với đường kính ống D110, D50 , áp lực tiêu chuẩn 8kg/cm^2.

Bảng tổng hợp nhu cầu dùng nước

STT	Đối tượng dùng nước	Ký hiệu	Số lượng	Tiêu chuẩn cấp nước	Hệ số không điều hòa	Lưu lượng Qtb	lưu lượng Qmax
			người	lít/người-ngđ	kngmax	m3/ngđ	m3/ngđ
1	Nước phục vụ sinh hoạt	Qsh	3,000	150	1.2	450	540
2	Nước phục vụ thương mại -dịch vụ	Qdv		15%qsh		81	81
3	Nước tưới cây, rửa đường	Qtc		10%qsh		54	54
4	Nước rò rỉ, dự phòng	Qrr		15%*(qsh+qtc+qdv)		101.25	101.25

5	Nước cứu hỏa	Qcc	2 đám cháy trong 2h	15l/s		108	108
Tổng lưu lượng						344.25	803.25

4.4. Quy hoạch cấp điện, chiếu sáng:

Nguồn điện trực tiếp cho khu quy hoạch là tuyến cáp ngầm 22kV chạy dọc trên tuyến đường bao quanh ranh giới của dự án.

Bố trí 02 trạm biến áp 22/0.4kV để cấp điện cho toàn bộ phụ tải điện của dự án. Trạm biến áp đặt tại các khu cây xanh. Mạng lưới cấp điện đi ngầm dưới vỉa hè và được luồn trong hệ thống ống thép bảo vệ.

Bảng tổng hợp khối lượng mạng điện sinh hoạt

STT	Hạng mục	Đơn vị	Khối lượng
1	Trạm biến áp 22/0.4KV	Trạm	2
2	Đường dây trung áp 22kv	m	123
3	Tủ điện phân phối	Tủ	18
4	Đường dây hạ áp 0.4kv	m	935
5	Ống thép bảo vệ	m	132

Hệ thống chiếu sáng

Nguồn sáng: dùng đèn led để chiếu sáng đường giao thông bố trí 1 bên vỉa hè, chiếu sáng trang trí.

Nguồn điện chiếu sáng dùng cho đèn được lấy từ các lộ ra hạ áp của trạm biến áp gần nhất.

Bảng thống kê khối lượng mạng điện chiếu sáng

STT	Hạng mục	Đơn vị	Khối lượng
1	Tủ điện chiếu sáng	Tủ	2
2	Cáp điện chiếu sáng	m	2309
3	Đèn chiếu sáng đường cột đơn	Bộ	13
4	Đèn chiếu sáng đường cột đôi	Bộ	8
5	Đèn chiếu sáng 4,5m	Bộ	54
6	Đèn quảng trường 6 bóng 1000w	Bộ	1
7	Ống thép bảo vệ	m	192

4.5. Quy hoạch thông tin liên lạc:

- Xây dựng hệ thống ống cáp và giếng cáp hoàn chỉnh, đồng bộ cùng với các hệ thống hạ tầng kỹ thuật khác.

- Các ống luồn cáp chôn ngầm trong đất. Dọc theo tuyến ống cáp bố trí các hố ga kéo cáp trên vỉa hè.

Bảng thống kê khối lượng mạng lưới thông tin liên lạc

STT	Hạng mục	Đơn vị	Khối lượng
1	Tủ MDF trung tâm	Tủ	1

2	Tủ IDF	Tủ	15
3	Hố gas	Hố	1
4	Cáp TTLL chính loại 60 đôi cáp	m	173
5	Cáp TTLL nhánh loại 20 đôi cáp	m	1156
6	Ống thép bảo vệ	m	106

4.6. Quy hoạch hệ thống thoát nước thải:

- Hệ thống thoát nước thải của khu du lịch được thiết kế độc lập với hệ thống thoát nước mưa.

- Nước thải được xử lý sơ bộ qua bể tự hoại rồi thoát vào các ga thuộc tuyến cống. Sau đó toàn bộ lưu lượng nước thải được đưa về bể xử lý nước thông qua hệ thống ống thu nước D200, D300 trước khi thoát vào hệ thống thoát nước thải bên ngoài.

- Thiết kế 2 bể xử lý nước thải riêng biệt cho khu nghỉ dưỡng và khu giải trí.

+ Đối với khu nghỉ dưỡng: Nước thải được đưa về bể xử lý B2, công suất 370 m^3/ngđ, bể được đặt gần bãi đỗ xe phía Bắc của khu du lịch, nước thải sau khi xử lý đạt tiêu chuẩn loại A theo quy định được chứa để tái sử dụng cho việc tưới cây.

+ Đối với khu giải trí: Nước thải được đưa về bể xử lý B1, công suất 130 m^3/ngđ, bể được đặt gần bãi đỗ xe phía Nam của khu du lịch, nước thải sau khi xử lý đạt tiêu chuẩn loại A được chứa vào bể để tái sử dụng cho việc tưới cây.

- Thiết kế xây dựng hệ thống thoát nước phù hợp với địa hình để đảm bảo thu nước thải nhanh nhất, tránh đào đắp nhiều, tránh đặt nhiều trạm bơm.

- Bố trí các hố ga với khoảng cách 20-30m/hố.

- Đảm bảo độ dốc thoát nước tối thiểu 1/D.

- Độ sâu chôn cống đảm bảo tính từ mặt hoàn thiện đến đỉnh cống >=0,7m.

Bảng khối lượng hệ thống thoát nước thải

STT	Tên vật tư	Đơn vị	Khối lượng
1	Bể xử lý nước thải	Bể	2
2	Bể nước thải sau xử lý	Bể	2
3	Bơm chuyển bậc	Cái	2
4	Ống uPVC D110 có áp	m	264.22
5	Ống uPVC D300 tự chảy	m	853.26
6	Ống uPVC D200 tự chảy	m	406.87
7	Hố ga thải	Cái	54

4.7. Quy hoạch vệ sinh môi trường:

- Chất thải rắn tính toán 1,5kg/1ng.đêm được thu gom, tập kết, phân loại theo định kỳ và vận chuyển đến bãi rác để xử lý theo quy định.

- Tổng lượng chất thải rắn sinh hoạt: 3.000x1,5kg/ng/ngđ = 4.500 kg/ngđ; tổng lượng CTR = 4,95 tấn/ngđ.

4.8. Quy hoạch hệ thống thông tin liên lạc:

- Thiết kế xây dựng hệ thống ống cáp và giếng cáp hoàn chỉnh, đồng bộ cùng với các hệ thống hạ tầng kỹ thuật khác. Vật liệu được sử dụng cho mạng ống chủ yếu là ống HDPE D100. Các ống luồn cáp được chôn ngầm trong đất. Dọc theo tuyến ống cáp bố trí các hố ga kéo cáp trên vỉa hè, tùy theo các vị trí khác nhau như nhập dải, rẽ nhánh, chạy thẳng... mà sử dụng các hố ga có dung lượng khác nhau. Hệ thống hố ga bằng bê tông cốt thép, trên có nắp đậy bằng tấm đan bê tông cốt thép.

Bảng thống kê khối lượng mạng lưới thông tin liên lạc

STT	Hạng mục	Đơn vị	Khối lượng
1	Tủ MDF trung tâm	Tủ	1
2	Tủ IDF	Tủ	15
3	Hố ga	Hố	1
4	Cáp TTLL chính loại 60 đôi cáp	m	173
5	Cáp TTLL nhánh loại 20 đôi cáp	m	1156
6	Ống tiếp bảo vệ	m	106

5. Đánh giá môi trường chiến lược:

Việc đánh giá môi trường chiến lược, cam kết giám sát và quản lý môi trường cũng như đền bù khi để xảy ra sự cố môi trường đối với đời sống, kinh tế xã hội, sức khỏe cộng đồng trong các giai đoạn: Chuẩn bị, triển khai và vận hành dự án, thực hiện theo nội dung tại Thuyết minh đồ án quy hoạch kèm theo hồ sơ.

6. Thiết kế đô thị:

- Xác định, đề xuất các chỉ tiêu cơ bản về quy hoạch như: Mật độ xây dựng, tầng cao trung bình, hệ số sử dụng đất, khoảng lùi và màu sắc công trình..., tuân thủ quy định và hài hòa cảnh quan chung khu vực.

- Có cơ sở hạ tầng kỹ thuật của dự án như giao thông, điện sinh hoạt, điện chiếu sáng, nước sinh hoạt, nước PCCC, hệ thống thoát nước, cây xanh công cộng, vệ sinh môi trường đảm bảo đạt tiêu chuẩn cho hoạt động du lịch, các khu bungalow và các công trình dịch vụ.

V. Những quy định về quản lý quy hoạch xây dựng:

Thực hiện việc quản lý quy hoạch xây dựng khu du lịch theo Luật Xây dựng, Nghị định 44/2015/NĐ-CP ngày 06/5/2015 của Chính phủ về Quy hoạch xây dựng và Quy chuẩn Xây dựng do Bộ Xây dựng ban hành; tuân thủ theo Đồ án quy hoạch được phê duyệt này và các quy định hiện hành của UBND tỉnh về quản lý hoạt động xây dựng trên địa bàn tỉnh Khánh Hòa.

Điều 2. Quyết định này điều chỉnh và thay thế Quyết định số 378/QĐ-UBND ngày 04/02/2016 của UBND tỉnh V/v phê duyệt điều chỉnh Quy hoạch chi tiết (tỷ lệ 1/500) Khu du lịch Dốc Lết, phường Ninh Hải, thị xã Ninh Hòa.

Điều 3. Phân công thực hiện:

Các sở: Kế hoạch và Đầu tư, Xây dựng, Tài nguyên và Môi trường, Giao thông vận tải, Du lịch, Công Thương; UBND thị xã Ninh Hòa quản lý khu quy hoạch theo chức năng của ngành, theo quy định hiện hành.

Điều 3. Chánh Văn phòng UBND tỉnh, Giám đốc các Sở: Kế hoạch và Đầu tư, Tài chính, Xây dựng, Tài nguyên và Môi trường, Giao thông vận tải, Du lịch, Công Thương; Trưởng ban Ban Quản lý Khu kinh tế Vân Phong; Chủ tịch UBND thị xã Ninh Hòa, Giám đốc Công ty Cổ phần Du lịch Thắng Lợi và thủ trưởng các đơn vị có liên quan chịu trách nhiệm thi hành Quyết định này kể từ ngày ký./.

TM. ỦY BAN NHÂN DÂN
CHỦ TỊCH

Lê Đức Vinh

Nơi nhận:
- Như điều 3;
- TT HĐND tỉnh;
- Cơ quan, đơn vị liên quan;
- Lưu: VT, VC, HM, CN (20b).

BỘ CÔNG AN
CẢNH SÁT PC&CC TỈNH KHÁNH HÒA

Số: 16 /TD-PCCC

CỘNG HÒA XÃ HỘI CHỦ NGHĨA VIỆT NAM
Độc lập - Tự Do - Hạnh phúc

Mẫu số PC03
Ban hành kèm theo Thông tư số 66/2014/TT-BCA, ngày 16/12/2014

GIẤY CHỨNG NHẬN
THẨM DUYỆT THIẾT KẾ VỀ PHÒNG CHÁY VÀ CHỮA CHÁY

Căn cứ Nghị định số 79/2014/NĐ-CP ngày 31/7/2014 quy định chi tiết thi hành một số điều của Luật Phòng cháy và chữa cháy và Luật sửa đổi, bổ sung một số điều của Luật Phòng cháy và chữa cháy;

Căn cứ Điều 7 Thông tư số 66/2014/TT-BCA ngày 16/12/2014 của Bộ trưởng Bộ Công an quy định chi tiết thi hành một số điều của Nghị định số 79/2014/NĐ-CP ngày 31/7/2014 quy định chi tiết thi hành một số điều của Luật Phòng cháy và chữa cháy và Luật sửa đổi, bổ sung một số điều của Luật Phòng cháy và chữa cháy;

Xét hồ sơ và văn bản đề nghị thẩm duyệt thiết kế về phòng cháy và chữa cháy số 181/2018/TT ngày 18 / 01 / 2018 của: CÔNG TY CỔ PHẦN DU LỊCH THẮNG LỢI

Người đại diện là Ông/Bà: PHAN THỊ HỒNG VÂN Chức danh: CHỦ TỊCH HĐQT

CẢNH SÁT PHÒNG CHÁY VÀ CHỮA CHÁY TỈNH KHÁNH HÒA

CHỨNG NHẬN:

CÔNG TRÌNH: KHU DU LỊCH DỐC LẾT

Địa điểm xây dựng: Phường Ninh Hải, thị xã Ninh Hòa, tỉnh Khánh Hòa

Chủ đầu tư/chủ phương tiện: CÔNG TY CỔ PHẦN DU LỊCH THẮNG LỢI

Đơn vị lập dự án/thiết kế: CÔNG TY TNHH KIẾN TRÚC LÊ THANH HẢI & CỘNG SỰ + (1)

Đã được thẩm duyệt thiết kế về phòng cháy và chữa cháy các nội dung sau:

1. Quy mô: Các hạng mục có quy mô được ghi nhận tại trang 2 (2)
2. Khoảng cách an toàn PCCC; Giao thông phục vụ chữa cháy.
3. Bố trí mặt bằng, yêu cầu ngăn cháy, lối thoát nạn.
4. Hệ thống báo cháy tự động;
5. Hệ thống chữa cháy tự động sprinkler, HT họng nước chữa cháy trong nhà và cấp nước chữa cháy ngoài nhà.
6. Phương tiện bình chữa cháy xách tay, chiếu sáng sự cố và chỉ dẫn thoát nạn;
7. Hệ thống chống sét.

theo các tài liệu, bản vẽ ghi ở trang 2.

Khánh Hòa, ngày 26 tháng 01 năm 2018.

GIÁM ĐỐC

Đại Tá: NGUYỄN ĐỨC QUỲNH

Nơi nhận:
- CT CPDL Thắng Lợi;
- Phòng KVI;
- Lưu: CC.

DANH MỤC TÀI LIỆU, BẢN VẼ ĐÃ ĐƯỢC THẨM DUYỆT THIẾT KẾ VỀ PHÒNG CHÁY VÀ CHỮA CHÁY

SỐ TT	TÊN TÀI LIỆU, BẢN VẼ	KÝ HIỆU	GHI CHÚ
1	Bản vẽ mặt bằng tổng thể định vị công trình.	01-A.03	
2	Bản vẽ mặt bằng, mặt đứng, cắt, chi tiết	01-A1.02÷ 01-A1.03 01-A2.01+01-A2.02 02-A2.01÷02-A2.02 03-A2.01+03-A2.02 04-A2.00+04-A2.10 5.1-A2.01 5.2-A2.01 5.3-A2.01 5.4-A2.01 06-A2.01+06-A2.03 07-A2.01 08-A2.01 09-A2.01+09-A2.03 10-A2.01+10-A2.02	
3	Bản vẽ hệ thống báo cháy tự động	BC01/03÷ BC03/03 BCĐC01/11÷ BCĐC11/01 BC01/11÷ BC11/11	
4	Bản vẽ hệ thống chữa cháy tự động sprinkler, hệ thống họng nước chữa cháy trong nhà, cấp nước chữa cháy ngoài nhà và trang bị bình chữa cháy xách tay	CC01/05÷CC05/05 CC01/11÷CC05/11	
5	Bản vẽ Phương tiện chiếu sáng sự cố và chỉ dẫn thoát nạn	SC01/06÷ SC06/06 SC01/09÷ SC09/09	
6	Hệ thống chống sét	CS01/03÷ CS03/03	
(1)	CÔNG TY TNHH TƯ VẤN VÀ DỊCH VỤ TQV		
(2)	+ Sảnh chính + louhge : Xây dựng 01 tầng, DTXD 1.392,1m^2; + Nhà Hội nghị : Xây dựng 01 tầng, DTXD 1.824,2m^2; + Nhà hàng bếp : Xây dựng 01 tầng, DTXD 2.278,2m^2; + Khách sạn : Xây dựng 03 khối khách sạn giống nhau, gồm 01 hầm+08 tầng lầu+01 tầng sân thượng. DTXD 417m^2, chiều cao XD 30,75m (chiều cao theo QC 06/2010 24,9m); + Bungalow 01 phòng ngủ : Xây dựng 05 căn, xây dựng 01 tầng, DTXD 85,7m^2; + Bungalow 02 phòng ngủ : Xây dựng 02 căn, xây dựng 01 tầng, DTXD 141m^2; + Bungalow 02 phòng ngủ có hồ bơi: Xây dựng 03 căn, xây dựng 01 tầng, DTXD 208,6m^2; + Spa – Gym : Xây dựng 01 hầm 1 trệt (tầng hầm có 01 mặt nằm trên mặt đất). DTXD 414m^2; + Poolbar : Xây dựng 01 tầng. DTXD 433,8m^2; + Khối hành chính (khối phụ trợ) : Xây dựng 02 tầng, DTXD 1.105,4m^2; +Khu kỹ thuật : Xây dựng 01 tầng, DTXD 501,5m^2; + và các hạng mục phụ trợ như nhà bảo vệ, hồ bơi người lớn, hồ bơi trẻ em, bãi đậu xe, đường nội bộ....		

UBND TỈNH KHÁNH HOÀ
BAN QUẢN LÝ
KHU KINH TẾ VÂN PHONG
TỈNH KHÁNH HOÀ

Số: 22 /QĐ-KKT

CỘNG HÒA XÃ HỘI CHỦ NGHĨA VIỆT NAM
Độc lập - Tự do - Hạnh phúc

Khánh Hòa, ngày 05 tháng 02 năm 2018

QUYẾT ĐỊNH

Phê duyệt Báo cáo đánh giá tác động môi trường dự án "Khu du lịch Dốc Lết"

Căn cứ Luật Bảo vệ môi trường ngày 23 tháng 6 năm 2014;

Căn cứ Nghị định số 18/2015/NĐ-CP ngày 14 tháng 02 năm 2015 của Chính phủ quy định về quy hoạch bảo vệ môi trường đánh giá môi trường chiến lược, đánh giá tác động môi trường và kế hoạch bảo vệ môi trường;

Căn cứ Thông tư số 27/2015/TT-BTNMT ngày 29 tháng 5 năm 2015 của Bộ Tài nguyên và Môi trường về đánh giá môi trường chiến lược, đánh giá tác động môi trường và kế hoạch bảo vệ môi trường;

Căn cứ Quyết định số 622/QĐ-UBND ngày 14 tháng 3 năm 2016 của Ủy ban nhân dân tỉnh Khánh Hòa về quy định chức năng, nhiệm vụ, quyền hạn và cơ cấu tổ chức của Ban Quản lý Khu kinh tế Vân Phong;

Căn cứ Công văn số 4906/UBND-KT ngày 28 tháng 7 năm 2015 của Ủy ban nhân dân tỉnh Khánh Hòa về việc ủy quyền thẩm định, phê duyệt báo cáo đánh giá tác động môi trường;

Theo đề nghị của Hội đồng thẩm định Báo cáo đánh giá tác động môi trường dự án "Khu du lịch Dốc Lết" họp ngày 18 tháng 01 năm 2018 tại Ban Quản lý Khu kinh tế Vân Phong;

Xét nội dung báo cáo đánh giá tác động môi trường của dự án "Khu du lịch Dốc Lết" đã được chỉnh sửa, bổ sung gửi kèm Văn bản số 10/2018/CV-TL ngày 31 tháng 01 năm 2018 của Công ty Cổ phần Du lịch Thắng Lợi;

Xét đề nghị của Trưởng phòng Quản lý Tài nguyên và Môi trường thuộc Ban Quản lý Khu kinh tế Vân Phong,

QUYẾT ĐỊNH:

Điều 1. Phê duyệt Báo cáo đánh giá tác động môi trường của dự án "Khu du lịch Dốc Lết" được lập bởi Công ty Cổ phần Du lịch Thắng Lợi (sau đây gọi là Chủ dự án) với các nội dung chủ yếu sau đây:

1. Phạm vi, quy mô, công suất của Dự án:

1.1. Địa điểm thực hiện Dự án: phường Ninh Hải, thị xã Ninh Hòa, tỉnh Khánh Hòa.

1.2. Quy mô diện tích: 11,7 ha.

2. Yêu cầu bảo vệ môi trường đối với Dự án: Chủ dự án có trách nhiệm thực hiện đúng những nội dung đã được nêu trong Báo cáo đánh giá tác động môi trường; lập kế hoạch phòng ngừa, ứng phó sự cố môi trường và phương án bảo vệ môi trường theo đúng quy định pháp luật.

Điều 2. Chủ dự án có trách nhiệm:

1. Lập và gửi kế hoạch quản lý môi trường của dự án để niêm yết công khai theo quy định pháp luật.

2. Thực hiện nghiêm túc các yêu cầu về bảo vệ môi trường, các điều kiện nêu tại Điều 1 Quyết định này và các nội dung bảo vệ môi trường khác đã đề xuất trong báo cáo đánh giá tác động môi trường.

3. Trong quá trình thực hiện nếu dự án có những thay đổi so với báo cáo đánh giá tác động môi trường đã được phê duyệt, chủ dự án phải có văn bản báo cáo và chỉ được thực hiện những thay đổi sau khi có văn bản chấp thuận của Ban Quản lý Khu kinh tế Vân Phong.

Điều 3. Quyết định phê duyệt báo cáo đánh giá tác động môi trường của dự án là căn cứ để cấp có thẩm quyền xem xét, quyết định các bước tiếp theo của dự án theo quy định tại Khoản 2 Điều 25 Luật Bảo vệ môi trường.

Điều 4. Đề nghị Sở Tài nguyên và Môi trường thực hiện kiểm tra các nội dung bảo vệ môi trường trong báo cáo đánh giá tác động môi trường đã được phê duyệt tại Quyết định này theo quy định pháp luật.

Điều 5. Quyết định này có hiệu lực thi hành kể từ ngày ký./.

KT.TRƯỞNG BAN
PHÓ TRƯỞNG BAN

Nơi nhận:
- Công ty CP Du lịch Thắng Lợi;
- Bộ Tài nguyên và Môi trường (báo cáo);
- UBND tỉnh Khánh Hòa (báo cáo);
- Sở Tài nguyên và Môi trường;
- UBND thị xã Ninh Hòa;
- UBND phường Ninh Hải;
- Lưu VT, QLTNMT, QLQHXD, QLĐT.

Thái Huy Đức

UBND TỈNH KHÁNH HOÀ
BQL KHU KINH TẾ VÂN PHONG
TỈNH KHÁNH HOÀ

CỘNG HOÀ XÃ HỘI CHỦ NGHĨA VIỆT NAM
Độc lập – Tự do – Hạnh phúc

GIẤY PHÉP XÂY DỰNG
Số 09 /GPXD-KKT

1. Cấp cho: Công ty cổ phần du lịch Thắng Lợi.

Địa chỉ: Số 04 đường Pastuer, TP Nha Trang, tỉnh Khánh Hoà.

Số điện thoại: 0258 3820820

2. Được phép xây dựng các công trình thuộc dự án: Khu du lịch Dốc Lết (Giai đoạn 1)

Tổng số công trình: 03 công trình (03 khối khách sạn).

+ Diện tích xây dựng: 866,8 m^2; Tổng diện tích xây dựng: 2.600,4m^2.
+ Tổng diện tích sàn: 23.584,2 m^2.
+ Chiều cao công trình: 30,75 m.
+ Số tầng: 09 tầng và 1 tầng hầm.
+ Cốt nền xây dựng công trình: -3,0 m.

- Công ty TNHH Lê Thanh Hải & Cộng sự lập hồ sơ thiết kế Kiến trúc.
  Địa chỉ: 1/1 Trương Quyền, phường 6, Quận 3, TPHCM.
- Công ty TNHH QCONS lập hồ sơ thiết kế Kết cấu và ME.
  Địa chỉ 80/6 Hoàng Hoa Thám, quận Bình Thạnh, TPHCM.
- Công ty TNHH Tư vấn và Dịch vụ TQV lập hồ sơ thiết kế PCCC.
  Địa chỉ: 194b Lê Hồng Phong, TP Nha Trang, tỉnh Khánh Hòa.

3. Vị trí xây dựng: phường Ninh Hải, thị xã Ninh Hòa, tỉnh Khánh Hòa.

4. Giấy tờ về đất đai: Giấy chứng nhận Quyền sử dụng đất số CT-07899 ngày 04/3/2015 của UBND tỉnh Khánh Hòa. Diện tích: 125.311m^2.

5. Ghi nhận các công trình đã khởi công: Chưa có công trình đã khởi công.

6. Giấy phép này có hiệu lực khởi công xây dựng trong thời hạn 12 tháng kể từ ngày cấp; quá thời hạn trên thì phải đề nghị gia hạn giấy phép xây dựng./.

Nơi nhận:
- Theo điểm 1;
- Sở Xây dựng;
- UBND TX Ninh Hòa;
- Lưu VP; QHXD; QLDT; QLDN.

Khánh Hòa, ngày 05 tháng 6 năm 2018
TRƯỞNG BAN

Hoàng Đình Phi

CHỦ ĐẦU TƯ PHẢI THỰC HIỆN CÁC NỘI DUNG SAU ĐÂY

1. Phải hoàn toàn chịu trách nhiệm trước pháp luật nếu xâm phạm các quyền hợp pháp của các chủ sở hữu liền kề.

2. Phải thực hiện đúng các quy định của pháp luật về đất đai, về đầu tư xây dựng và Giấy phép xây dựng này.

3. Phải thông báo cho cơ quan cấp phép xây dựng đến kiểm tra khi định vị công trình, xây móng và các công trình ngầm (như hầm vệ sinh tự hoại, xử lý nước thải...).

4. Xuất trình Giấy phép xây dựng cho chính quyền sở tại trước khi khởi công xây dựng và treo biển báo tại địa điểm xây dựng theo quy định.

5. Khi cần thay đổi thiết kế làm thay đổi nội dung giấy phép xây dựng thì phải đề nghị điều chỉnh giấy phép xây dựng và chờ quyết định của cơ quan cấp giấy phép xây dựng.

GIA HẠN, ĐIỀU CHỈNH GIẤY PHÉP

UBND TỈNH KHÁNH HÒA
SỞ GIAO THÔNG VẬN TẢI

Số: 2228 /SGTVT-QLKCHTGT

CỘNG HOÀ XÃ HỘI CHỦ NGHĨA VIỆT NAM
Độc lập – Tự do – Hạnh phúc

Khánh Hòa, ngày 24 tháng 8 năm 2018

GIẤY PHÉP THI CÔNG

Công trình: **Dự án Khu du lịch Dốc Lết;**

Hạng mục: **Đấu nối nút giao thông của Dự án Khu du lịch Dốc Lết với đường tỉnh ĐT.652C (đường Hà Huy Tập) tại Km1+260;**

Địa điểm: **Phường Ninh Hải, thị xã Ninh Hòa, tỉnh Khánh Hòa.**

Căn cứ Quyết định số 2994/QĐ-UBND ngày 22/10/2015 của UBND tỉnh Khánh Hòa về việc kiện toàn chức năng, nhiệm vụ, quyền hạn và cơ cấu tổ chức của Sở Giao thông vận tải;

Căn cứ Nghị định số 11/2010/NĐ-CP ngày 24/02/2010 của Chính phủ quy định về quản lý và bảo vệ kết cấu hạ tầng giao thông đường bộ;

Căn cứ Thông tư số 50/2015/TT-BGTVT ngày 23/9/2015 của Bộ trưởng Bộ Giao thông vận tải hướng dẫn thực hiện một số điều của Nghị định số 11/2010/NĐ-CP ngày 24 tháng 02 năm 2010 của Chính phủ quy định về quản lý và bảo vệ kết cấu hạ tầng giao thông đường bộ;

Căn cứ Quyết định số 40/2012/QĐ-UBND ngày 05/12/2012 của UBND tỉnh Khánh Hòa về việc ban hành Quy định việc cấp phép thi công công trình trong phạm vi đất dành cho đường bộ và đấu nối đường nhánh vào hệ thống đường tỉnh, đường đô thị, đường huyện, đường xã trên địa bàn tỉnh Khánh Hòa;

Căn cứ Công văn số 1502/SGTVT-QLCL&ATGT ngày 07/6/2018 của Sở Giao thông vận tải Khánh Hòa v/v chấp thuận thiết kế kỹ thuật nút giao đường nhánh đấu nối vào đường ĐT.652C (đường Hà Huy Tập) tại lý trình Km1+260, phường Ninh Hải, thị xã Ninh Hòa;

Căn cứ Quyết định số 02.07/2018-QĐ-HĐQT ngày 05/7/2018 của Công ty CP Du lịch Thắng Lợi về việc phê duyệt thiết kế bản vẽ thi công và dự toán xây dựng công trình Đấu nối nút giao thông của Dự án Khu du lịch Dốc Lết với đường Hà Huy Tập (Lý trình: Km1+260 – ĐT.652C)

Xét Hồ sơ đề nghị cấp phép thi công xây dựng công trình đấu nối nút giao của Dự án Khu du lịch Dốc Lết với đường Hà Huy Tập (Lý trình: Km1+260 – ĐT.652C) đính kèm Văn bản số 46/2018-CV-TL ngày 25/6/2018 của Công ty CP Du lịch Thắng Lợi.

I. Sở Giao thông vận tải Khánh Hòa cấp phép thi công cho:

- Đơn vị được cấp phép thi công: Công ty CP Du lịch Thắng Lợi;

- Trụ sở: Số 04 Pasteur, phường Xương Huân, TP Nha Trang, tỉnh Khánh Hòa.;

- Đại diện: Bà Phan Thị Hồng Vân – Chủ tịch Hội đồng Quản trị - Số điện thoại 0258.3822 523;

II. Được phép thi công: Đấu nối nút giao thông của đường ra vào Dự án Khu du lịch Dốc Lết với đường ĐT.652C (đường Hà Huy Tập) tại Km1+260, phường Ninh Hải, thị xã Ninh Hòa. Cụ thể như sau:

1. Loại công trình: Đấu nối đường nhánh vào đường tỉnh.

2. Lý trình cấp phép: Đấu nối đường nhánh ra vào Dự án Khu du lịch Dốc Lết với đường ĐT.652C (đường Hà Huy Tập) tại Km1+260.

3. Khối lượng và hạng mục thi công nút giao theo Hồ sơ thiết kế bản vẽ thi công Đấu nối nút giao thông của Dự án Khu du lịch Dốc Lết với đường Hà Huy Tập do Công ty CP Tư vấn Xây dựng giao thông Khánh Hòa lập ngày 12/6/2018 và những nội dung tại văn bản số 1502/SGTVT-QLCL&ATGT ngày 07/6/2018 của Sở Giao thông vận tải Khánh Hòa.

Khối lượng cụ thể như sau:

a. Quy mô đường nhánh tại vị trí nút giao:

- Do đường tỉnh ĐT.652C (đường Hà Huy Tập) và các đường kết nối chưa xây dựng theo quy hoạch nên vị trí nút giao đường nhánh ra vào Dựa án Khu du lịch Dốc Lết đấu nối vào đường tỉnh được thực hiện theo hiện trạng; trong tương lai, khi có chủ trương đầu tư các tuyến đường theo quy hoạch, chủ đầu tư Dự án Khu du lịch Dốc Lết có trách nhiệm điều chỉnh nút giao theo yêu cầu của cơ quan có thẩm quyền.

- Đường nhánh ra vào Dự án Khu du lịch Dốc Lết có quy mô mặt đường rộng 5,5m với kết cấu như sau:

- Mặt đường bê tông xi măng đá 1x2 mác 300 dày 22cm;
- Móng cấp phối đá dăm loại I Dmax 25 dày 20cm;
- Đất nền lu lèn K=0,98 .

- Nút giao Đường nhánh ra vào Dự án Khu du lịch Dốc Lết với đường ĐT.652C (đường Hà Huy Tập) kết hợp với đường ra vào Khu du lịch White Sand Resort & Spa được thiết kế là nút giao cùng mức loại vòng xuyến tròn với đường kính đảo tròn lắp ghép D=3m, đồng thời mở rộng mặt đường về phía Khu du lịch Dốc Lết và Khu du lịch White Sand Resort & Spa. Trong quá trình vận hành thực tế, xem xét việc điều chỉnh tăng giảm đường kính đảo tròn nhằm đảm bảo an toàn giao thông cho các phương tiện ra, vào tại vị trí nút giao.

b. Về biện pháp đảm bảo an toàn giao thông trong quá trình khai thác:

- Trên đường nhánh tại vị trí nút giao (đường vào Khu du lịch Dốc Lết và đường vào Khu du lịch White Sand Resort & Spa): bố trí biển báo số W.206 "Giao nhau đi theo vòng xuyến", biển báo số R.122 "Dừng lại" kết hợp với vạch 7.1 "Vạch dừng", biển báo I.423 "Đường người đi bộ sang ngang" kết hợp với vạch sơn số 7.3 "Vạch người đi bộ qua đường" và bố trí 03 cụm sơn gờ giảm tốc trước khi vào vị trí nút giao.

- Trên đường tỉnh ĐT.652C (đường Hà Huy Tập): bố trí biển báo số W.206 "Giao nhau đi theo vòng xuyến", biển báo I.423 "Đường người đi bộ sang ngang" kết hợp với vạch sơn số 7.3 "Vạch người đi bộ qua đường" và bố trí 03 cụm sơn gờ giảm tốc trước khi vào vị trí nút giao.

- Yêu cầu kỹ thuật về thiết kế, bố trí biển báo, vạch sơn... thực hiện theo Quy chuẩn kỹ thuật quốc gia về Điều lệ báo hiệu đường bộ QCVN41: 2016/BGTVT ban hành theo Thông tư số 06/2016/TT-BGTVT ngày 08/4/2016 của Bộ GTVT, lưu ý về kích thước biển báo phù hợp với loại đường và tốc độ lưu thông.

- Yêu cầu kỹ thuật hệ thống sơn gờ giảm tốc đề nghị vận dụng Hướng dẫn tạm thời xây dựng gờ giảm tốc, gồ giảm tốc tại vị trí đường bộ giao cắt cùng mức với đường sắt được ban hành theo Quyết định số 1578/QĐ-BGTVT, ngày 30/5/2017 của Bộ GTVT.

III. Các yêu cầu đối với đơn vị thi công công trình:

- Công ty CP Du lịch Thắng Lợi mang giấy phép và bản vẽ các hạng mục thi công, bản vẽ biện pháp thi công đã được chấp thuận đến Công ty CP Quản lý & Xây dựng giao thông Khánh Hoà *(Hạt QLCĐ Ninh Hòa, địa chỉ: số 60 Lê Hồng Phong, TP Nha Trang; điện thoại: 0913.461.230)* để thông báo, nhận bàn giao mặt bằng hiện trường, tiến hành thực hiện các biện pháp đảm bảo an toàn giao thông theo hồ sơ tổ chức thi công được duyệt và các quy định của pháp luật về đảm bảo an toàn giao thông khi thi công trên đất dành cho đường bộ;

- Sau khi nhận mặt bằng về hiện trường, đơn vị thi công phải chịu trách nhiệm về an toàn giao thông, chịu sự kiểm tra, kiểm soát của đơn vị quản lý đường bộ, Thanh tra Sở Giao thông vận tải và các cơ quan có thẩm quyền khác;

- Kể từ ngày nhận bàn giao mặt bằng, nếu đơn vị thi công không thực hiện việc tổ chức giao thông, gây mất an toàn giao thông sẽ bị đình chỉ thi công; mọi trách nhiệm liên quan đến tai nạn giao thông và chi phí thiệt hại khác (nếu có) đơn vị thi công tự chịu, ngoài ra còn chịu xử lý theo quy định của pháp luật;

- Thực hiện đầy đủ các quy định của pháp luật về đền bù thiệt hại công trình đường bộ do lỗi của đơn vị thi công gây ra khi thi công trên đường bộ đang khai thác;

- Đơn vị thi công có trách nhiệm làm việc với Chính quyền địa phương và các đơn vị khác có công trình nằm trong phạm vi thi công để có biện pháp đảm bảo an toàn cho các công trình này. Khi có chủ trương cải tạo nâng cấp, mở rộng đường, chủ đầu tư chịu trách nhiệm di dời hoặc cải tạo công trình đúng tiến độ yêu cầu và chịu hoàn toàn mọi kinh phí di dời, cải tạo;

- Khi kết thúc thi công đơn vị thi công phải có biên bản bàn giao cho Công ty CP Quản lý & XDGT Khánh Hòa, cung cấp bản vẽ hoàn công chi tiết cho Sở GTVT và Công ty CP Quản lý & XDGT Khánh Hòa để quản lý.

IV. Thời gian thi công:

- Giấy phép thi công này có thời hạn **30 ngày** từ ngày **22/8/2018** đến ngày **22/9/2018**.

- Quá thời hạn quy định phải đề nghị cấp gia hạn./.

KT. GIÁM ĐỐC
PHÓ GIÁM ĐỐC

CỘNG HÒA X.H.C.N VIỆT NAM
SỞ GIAO THÔNG VẬN TẢI
TỈNH KHÁNH HÒA

Chu Văn An

Nơi nhận:
- GĐ Sở (để b/c)
- Cty CP Du lịch Thắng Lợi ;
- UBND thị xã Ninh Hòa;
- UBND phường Ninh Hải;
- Thanh tra Sở GTVT;
- Cty CP QL&XDGT;
- Lưu: VT, QLKCHTGT (H/8b).

UBND TỈNH KHÁNH HOÀ
BQL. KHU KINH TẾ VÂN PHONG
TỈNH KHÁNH HOÀ

CỘNG HOÀ XÃ HỘI CHỦ NGHĨA VIỆT NAM
Độc lập – Tự do – Hạnh phúc

GIẤY PHÉP XÂY DỰNG

Số 13 /GPXD-KKT

1. Cấp cho:Công ty cổ phần du lịch Thắng Lợi.

Địa chỉ: Số 04 đường Pastuer, TP Nha Trang, tỉnh Khánh Hoà.

Số điện thoại: 0258 3820820

2. Được phép xây dựng các công trình thuộc dự án: Khu du lịch Dốc Lết (Các hạng mục còn lại của Giai đoạn 1)

Tổng số công trình: 12 công trình.

2.1. Sảnh chính – Lounge:

+ Diện tích xây dựng: 1.401,61 m^2.
+ Diện tích sàn: 1.401,61 m^2.
+ Chiều cao công trình: 10,25m; Số tầng: 1 tầng.
+ Cốt nền xây dựng công trình: +0,15 m.

2.2. Hội nghị:

+ Diện tích xây dựng: 1.867,28m^2
+ Diện tích sàn: 1.867,28 m^2
+ Chiều cao công trình: 9,9m; Số tầng: 1 tầng.
+ Cốt nền xây dựng công trình: +0,15 m.

2.3. Khu nhà hàng – Bếp:

+ Diện tích xây dựng: 1.944,00 m^2
+ Diện tích sàn: 1.944,00 m^2
+ Chiều cao công trình: 6,0m; Số tầng: 1 tầng.
+ Cốt nền xây dựng công trình: +1,35 m.

2.4. Bungalow 1: Loại 01 phòng ngủ (05 cái):

+ Diện tích xây dựng: 118,00 m^2
+ Diện tích sàn: 118,00 m^2
+ Chiều cao công trình: 4,4m; Số tầng: 1 tầng.
+ Cốt nền xây dựng công trình: +0,45m.

2.5. Bungalow 2: Loại 02 phòng ngủ (02 cái):

+ Diện tích xây dựng: 150,01 m^2
+ Diện tích sàn: 150,01 m^2

+ Chiều cao công trình: 4,53 m; Số tầng: 1 tầng.
+ Cốt nền xây dựng công trình: +0,15 m.

2.6. Bungalow 3: Loại 02 phòng ngủ có hồ bơi (01 cái):

+ Diện tích xây dựng: 259,17m^2
+ Diện tích sàn: 259,17 m^2
+ Chiều cao công trình: 4,53 m; Số tầng: 1 tầng.
+ Cốt nền xây dựng công trình: +0,15 m.

2.7. Spa - Gym:

+ Diện tích xây dựng: 1.108,21m^2
+ Diện tích sàn: 1.108,21 m^2
+ Chiều cao công trình: 5,9m; Số tầng: 2 tầng.
+ Cốt nền xây dựng công trình: -3,5 m.

2.8. Khối hành chính:

+ Diện tích xây dựng: 1.150,55m^2
+ Tổng diện tích sàn: 2.301,10 m^2
+ Chiều cao công trình: 6,7m; Số tầng: 2 tầng.
+ Cốt nền xây dựng công trình: +0,15 m.

2.9. Nhà kỹ thuật:

+ Diện tích xây dựng: 578,62m^2
+ Tổng diện tích sàn: 578,62 m^2
+ Chiều cao công trình: 4,5m; Số tầng: 2 tầng.
+ Cốt nền xây dựng công trình: -4,6m.

2.10. Pool bar:

+ Diện tích xây dựng: 532,50m^2
+ Diện tích sàn: 532,50 m^2
+ Chiều cao công trình: 4,15 m; Số tầng: 1 tầng.
+ Cốt nền xây dựng công trình: +0,15m.

2.11. Hồ bơi:

- Người lớn
+ Diện tích xây dựng: 615,75m^2
+ Cốt nền xây dựng công trình: - 1,5 m.
- Trẻ em:
+ Diện tích xây dựng: 181,05m^2.
+ Chiều cao công trình: 0,9 m
+ Cốt nền xây dựng công trình: 0,00 m.

2.12. Nhà bảo vệ:

+ Diện tích xây dựng: 54,77 m^2
+ Diện tích sàn: 54,77 m^2
+ Chiều cao công trình: 2,7 m; Số tầng: 1 tầng.
+ Cốt nền xây dựng công trình: + 0,15 m.

2.13. Hệ thống xử lý nước thải, hạ tầng kỹ thuật kèm theo hồ sơ xin phép xây dựng.

- Công ty TNHH Lê Thanh Hải & Cộng sự lập hồ sơ thiết kế Kiến trúc.
Địa chỉ: 1/1 Trương Quyền, phường 6, Quận 3, TPHCM.
- Công ty TNHH QCONS lập hồ sơ thiết kế Kết cấu và ME.
Địa chỉ 80/6 Hoàng Hoa Thám, quận Bình Thạnh, TPHCM.
- Công ty TNHH Tư vấn và Dịch vụ TQV lập hồ sơ thiết kế PCCC.
Địa chỉ: 194b Lê Hồng Phong, TP Nha Trang, tỉnh Khánh Hòa.

3. Vị trí xây dựng: phường Ninh Hải, thị xã Ninh Hòa, tỉnh Khánh Hòa.

4. Giấy tờ về đất đai: Giấy chứng nhận Quyền sử dụng đất số CT-07899ngày 04/3/2015 của UBND tỉnh Khánh Hòa. Diện tích: 125311m^2.

5. Ghi nhận các công trình đã khởi công: Chưa có công trình đã khởi công.

6. Giấy phép này có hiệu lực khởi công xây dựng trong thời hạn 12 tháng kể từ ngày cấp; quá thời hạn trên thì phải đề nghị gia hạn giấyphép xây dựng./.

Nơi nhận:
- Theo điểm 1;
- Sở Xây dựng;
- UBND TX Ninh Hòa;
- Lưu VP: QHXD; QLĐT; QLDN.

Khánh Hòa, ngày 23 tháng 10 năm 2018

TRƯỞNG BAN

Hoàng Đình Phi

CÔNG TY CỔ PHẦN DU LỊCH
THÀNH THÀNH CÔNG

Số: 19A/2019/NQ-HĐQT

CỘNG HÒA XÃ HỘI CHỦ NGHĨA VIỆT NAM
Độc lập – Tự do – Hạnh phúc

Thành phố Hồ Chí Minh, ngày 21 tháng 08 năm 2019

NGHỊ QUYẾT

Về việc v điều chỉnh tổng mức đầu tư giai đoạn 1, kế hoạch chọn thầu và tổng tiến độ giai đoạn 1 dự án KDL Dốc Lết

HỘI ĐỒNG QUẢN TRỊ
CÔNG TY CỔ PHẦN DU LỊCH THÀNH THÀNH CÔNG

- *Căn cứ Luật Doanh nghiệp đã được Quốc hội nước Cộng hòa Xã hội Chủ nghĩa Việt Nam thông qua ngày 26/11/2014;*
- *Căn cứ Điều lệ Công ty Cổ phần Du lịch Thành Thành Công;*
- *Căn cứ Biên bản họp Hội đồng quản trị ngày 21/08/2019,*

QUYẾT NGHỊ:

Điều 1. Thông qua tổng mức đầu tư giai đoạn 1 dự án Khu du lịch Dốc Lết, cụ thể như sau:

1.1. Thông tin dự án:

a) Tên dự án: Khu du lịch Dốc Lết

b) Giai đoạn: 1 (Khu nghỉ dưỡng).

c) Diện tích đất khu nghỉ dưỡng: 5.6 ha (tổng diện tích toàn dự án là 11.7ha).

d) Đất thuê trả tiền hàng năm.

e) Quy mô giai đoạn 1 gồm: (1) Khối khách sạn (khoảng 273 phòng) – 09 tầng, (2) Khối nhà hàng – bếp (600 khách), (3) Khối hội nghị (1000 khách), (4) Khối sảnh chính, (5) Khối hành chính – phụ trợ, (6) Khối spa + gym, (7) Khối pool bar, (8) Khu vực hồ bơi, (9) Khu nhà kỹ thuật, (10) Khu bảo vệ, (11) Khối bungalow: 05 bungalow đơn, 2 bungalow đôi, 03 bungalow đôi có hồ bơi.

1.2. Tổng vốn đầu tư dự kiến: 486,183,398,410 đồng, bao gồm:

a) Chi phí đất, chi phí xây lắp, chi phí trang thiết bị, hạ tầng kỹ thuật, chi phí tư vấn đầu tư xây dựng, dự phòng phí và chi phí lãi vay vốn hoá.

b) Trong đó: vốn tự có khoảng 145,747,604,675 tỷ đồng (chiếm 30%) và vốn vày là khoảng 340,435,793,736 tỷ đồng (chiếm 70%).

Điều 2. Kế hoạch chọn thầu và tổng tiến độ giai đoạn 1 dự án Khu du lịch Dốc Lết.

2.1. Kế hoạch chọn thầu: chi tiết đính kèm Nghị quyết này.

2.2. Tổng tiến độ giai đoạn 1 dự án khu du lịch Dốc Lết dự kiến: từ tháng 7/2018 – quý 30/04/2020, tiến độ này có thể điều chỉnh dài hơn tuỳ theo thực tế thi công và thực hiện thủ tục pháp lý liên quan

Điều 3. Nghị quyết này có hiệu lực kể từ ngày ký.
Các thành viên Hội đồng Quản trị, Ban Tổng giám đốc và các bộ phận liên quan của Công ty Cổ phần Du lịch Thành Thành Công, Công ty TNHH Du lịch TTC chịu trách nhiệm thi hành nghị quyết này./.

Scanned with CamScanner

TM. HỘI ĐỒNG QUẢN TRỊ
CHỦ TỊCH

Nguyễn Thế Vinh

Nơi nhận:
- Như điều 3 "*để thi hành*";
- Lưu VP.HĐQT.

Scanned with CamScanner

CÔNG TY CỔ PHẦN DU LỊCH
THÀNH THÀNH CÔNG

Số: 08A/2019/QĐ-CSH

CỘNG HOÀ XÃ HỘI CHỦ NGHĨA VIỆT NAM
Độc lập – Tự do – Hạnh phúc

TP.HCM, ngày 21 tháng 08 năm 2019

QUYẾT ĐỊNH

(V/v điều chỉnh tổng mức đầu tư giai đoạn 1, kế hoạch chọn thầu và tổng tiến độ giai đoạn 1 dự án KDL Dốc Lết)

CHỦ SỞ HỮU
CÔNG TY TNHH DU LỊCH TTC

- *Căn cứ Luật Doanh nghiệp đã được Quốc hội nước Cộng hòa xã hội chủ nghĩa Việt Nam thông qua ngày 26/11/2014 và các văn bản sửa đổi, bổ sung, hướng dẫn thi hành Luật này;*
- *Căn cứ Điều lệ Công ty cổ phần Du lịch Thành Thành Công;*
- *Căn cứ Điều lệ Công ty TNHH Du lịch TTC;*
- *Căn cứ Giấy chứng nhận đăng ký doanh nghiệp số 4200351556 do Sở Kế hoạch và đầu tư tỉnh Khánh Hoà cấp ngày 02/03/1999, thay đổi lần thứ 22 ngày 19/4/2019.*

QUYẾT ĐỊNH

Điều 1: Thông qua tổng mức đầu tư giai đoạn 1 dự án Khu du lịch Dốc Lết, cụ thể như sau:

1.1. Thông tin dự án:

a) Tên dự án: Khu du lịch Dốc Lết

b) Giai đoạn: 1 (Khu nghỉ dưỡng).

c) Diện tích đất khu nghỉ dưỡng: 5.6 ha (tổng diện tích toàn dự án là 11.7ha).

d) Đất thuê trả tiền hàng năm.

e) Quy mô giai đoạn 1 gồm:

(1) Khối khách sạn (khoảng 273 phòng) – 09 tầng,

(2) Khối nhà hàng – bếp (600 khách),

(3) Khối hội nghị (1000 khách),

Scanned with CamScanner

(4) Khối sảnh chính,

(5) Khối hành chính – phụ trợ,

(6) Khối spa + gym,

(7) Khối pool bar,

(8) Khu vực hồ bơi,

(9) Khu nhà kỹ thuật,

(10) Khu bảo vệ

(11) Khối bungalow: 05 bungalow đơn, 2 bungalow đôi, 03 bungalow đôi có hồ bơi.

1.2. Tổng vốn đầu tư dự kiến: 486,183,398,410 đồng, bao gồm:

a) Chi phí đất, chi phí xây lắp, chi phí trang thiết bị, hạ tầng kỹ thuật, chi phí tư vấn đầu tư xây dựng, dự phòng phí và chi phí lãi vay vốn hoá.

b) Trong đó: vốn tự có khoảng 145,747,604,675 tỷ đồng (chiếm 30%) và vốn vay là khoảng 340,435,793,736 tỷ đồng (chiếm 70%).

Điều 2: Kế hoạch chọn thầu và tổng tiến độ giai đoạn 1 dự án Khu du lịch Dốc Lết:

2.1. Kế hoạch chọn thầu: chi tiết đính kèm Quyết định này.

2.2. Tổng tiến độ giai đoạn 1 dự án khu du lịch Dốc Lết dự kiến: từ tháng 7/2018 – quý 30/04/2020, tiến độ này có thể điều chỉnh dài hơn tuỳ theo thực tế thi công và thực hiện thủ tục pháp lý liên quan.

Điều 3: Hiệu lực thi hành

3.1. Quyết định ủy quyền này có hiệu lực thi hành kể từ ngày ký.

3.2. Chủ tịch Công ty, Giám đốc, CBNV Công ty TNHH Du lịch TTC có trách nhiệm thi hành Quyết định này./.

Scanned with CamScanner

CHỦ SỞ HỮU

Nơi nhận:
- Như điều 5 (để thực hiện);
- Lưu.

NGUYỄN THẾ VINH

Scanned with CamScanner

CỘNG HÒA XÃ HỘI CHỦ NGHĨA VIỆT NAM
Độc lập – Tự do – Hạnh phúc

HỢP ĐỒNG KINH TẾ

V/v bốc xếp, vận chuyển và xử lý rác thải sinh hoạt năm 2023
Số : 08/2023/HĐKT

- Căn cứ Bộ luật dân sự của Quốc hội nước Cộng Hoà Xã Hội Chủ Nghĩa Việt Nam số 91/2015/QH13;

- Căn cứ vào chức năng nhiệm vụ và khả năng của hai bên.

Hôm nay, ngày 30 tháng 12 năm 2022, chúng tôi gồm có:

BÊN A: CHI NHÁNH CÔNG TY TNHH DU LỊCH TTC – TTC RESORT PREMIUM- DỐC LẾT

Đại diện bởi ông: **Võ Hồng Nhân** Chức vụ : Giám đốc chi nhánh

Theo ủy quyền số 3.1/2021-QĐ- CT của Chủ Tịch Công ty 01.01.2021

Địa chỉ: Đông Cát, Phường Ninh Hải, thị xã Ninh Hòa, tỉnh Khánh Hòa.

Mã số thuế: 4200351556-001

Điện thoại : 058.3849663 – 0258.3670997

Tài khoản số: 0061001074752 tại Ngân hàngTMCP Ngoại thương Việt Nam – Chi nhánh Khánh Hòa.

BÊN B: CÔNG TY CỔ PHẦN ĐÔ THỊ NINH HÒA

Đại diện bởi bà : **Nguyễn Thị Bình** Chức vụ : Giám đốc

Địa chỉ: 198 – đường 16/7, phường Ninh Hiệp, TX Ninh Hòa, Khánh Hòa.

Tài khoản số: 0061001078728 tại Ngân hàng TMCP Ngoại Thương Việt Nam – Chi nhánh Khánh Hòa.

Mã số thuế : 4200442852

Điện thoại : 0258.3847300 Fax : 0258.3844147

Sau khi trao đổi, hai bên thỏa thuận thống nhất ký kết hợp đồng kinh tế với những điều khoản sau:

Điều 1 : Phạm vi công việc

Bên B chịu trách nhiệm bốc xếp, vận chuyển và xử lý các loại rác thải sinh hoạt thông thường cho bên A tại Chi nhánh Công ty TNHH Du lịch TTC – TTC Resort Premium – Dốc Lết, địa chỉ Đông Cát, Phường Ninh Hải, thị xã Ninh Hòa, tỉnh Khánh Hòa. Toàn bộ rác thải sinh hoạt được chứa vào thùng rác hoặc bao chứa rác, bên A phải bố trí 01 vị trí tập kết rác để thuận tiện cho xe thu gom rác của bên B vào thu gom được.

Bên B không vận chuyển các loại rác nguy hại theo danh mục rác thải nguy hại ban hành kèm theo Thông tư số 36/2015/TT-BTNMT ngày 30 tháng 6 năm 2015 của Bộ Tài nguyên và Môi trường quy định về quản lý chất thải nguy hại.

Điều 2 : Khối lượng

- Bên B thực hiện bốc xếp, vận chuyển theo khối lượng rác thực tế phát sinh hàng ngày tại cơ sở của bên A.

- Khối lượng vận chuyển thực tế được ghi nhận trong bảng kê vận chuyển rác, có xác nhận của đại diện hai bên để làm cơ sở thanh toán hàng tháng.

Điều 3: Đơn giá vận chuyển và phương thức thanh toán

- Đơn giá vận chuyển:**337.000 đồng/m^3** (*Bằng chữ: Ba trăm ba mươi bảy nghìn đồng).*

Giá trên đã bao gồm Thuế Giá trị gia tăng 10%.

- Phương thức thanh toán :

+ Bên A phải đặt cọc trước để bảo đảm thực hiện hợp đồng cho bên B với số tiền là : **10.000.000 đồng** *(Bằng chữ: Mười triệu đồng),* số tiền đặt cọc này sẽ thay đổi khi điều chỉnh đơn giá vận chuyển và được hoàn trả lại khi thanh lý hợp đồng.

+ Vào cuối mỗi tháng căn cứ vào khối lượng rác thực tế được ghi nhận trong bảng kê khối lượng rác, bên B xuất hóa đơn gửi cho bên A.

+ Bên A có trách nhiệm thanh toán đủ một lần bằng chuyển khoản trong thời gian tối đa là 03 ngày làm việc kể từ ngày nhận được hóa đơn. Nếu quá thời hạn nói trên bên A phải thanh toán thêm tiền lãi cho bên B theo lãi suất nợ quá hạn của Ngân hàng TMCP Ngoại Thương Việt Nam tại thời điểm phát sinh, đồng thời bên B tạm dừng thực hiện hợp đồng cho đến khi bên A thanh toán đủ tiền, mọi thiệt hại do bên A chịu.

Điều 4 : Trách nhiệm các bên

1.Trách nhiệm bên A :

- Tập kết rác thải sinh hoạt thông thường được quy định trong hợp đồng vào các thùng rác hoặc bao chứa rác của bên A để thuận tiện cho công nhân bên B vào bốc xếp lên xe.

- Không tập kết lẫn lộn giữa rác thải thông thường với rác thải nguy hại.

- Cử người theo dõi, kiểm tra và ký xác nhận khối lượng bốc xếp, vận chuyển rác do bên B thực hiện.

- Thanh toán tiền cho bên B theo quy định tại Điều 3 của hợp đồng.

- Chịu mất số tiền đặt cọc khi không thực hiện hợp đồng.

2. Trách nhiệm bên B:

- Hàng ngày điều động xe và nhân công đến bốc xếp, vận chuyển và xử lý rác thải sinh hoạt thông thường cho bên A.

- Từ chối bốc xếp, vận chuyển các loại rác nguy hại theo danh mục rác thải nguy hại đã nêu tại Điều 1.

- Khi phát hiện rác thải rắn thông thường tập kết lẫn lộn với rác thải nguy hại hoặc rác thải rắn thông thường không tập kết vào một địa điểm, thì bên B sẽ không bốc xếp, vận chuyển tất cả khối lượng rác. Trong trường hợp này bên A vẫn phải tính một chuyến vận chuyển cho bên B (tính theo khối lượng bình quân của tháng gần nhất).

- Vào cuối mỗi tháng căn cứ vào bảng kê số chuyến vận chuyển đã thực hiện được bên A xác nhận, bên B gửi hóa đơn thu tiền vận chuyển rác (bản photo) cho bên A.

- Chuyển hóa đơn bốc xếp, vận chuyển rác cho bên A, khi bên A đã thanh toán đủ tiền.

Điều 5 : Thời gian thực hiện

Thực hiện từ ngày 01/01/2023 đến hết ngày 31/12/2023. Sau khi hai bên thực hiện đầy đủ trách nhiệm và nghĩa vụ theo hợp đồng này thì hợp đồng đương nhiên tự thanh lý.

Điều 6 : Điều khoản chung:

Hai bên cam kết thực hiện đúng các điều khoản trong hợp đồng. Mọi sự thay đổi phát sinh liên quan đến hợp đồng phải được sự đồng ý của cả hai bên bằng văn bản. Bên nào vi phạm mà gây thiệt hại cho bên kia thì phải bồi thường thiệt hại do mình gây ra.

Trong quá trình thực hiện hợp đồng, nếu có gì trở ngại thì hai bên cùng nhau bàn bạc giải quyết trên tinh thần bình đẳng và hợp tác. Trường hợp không thương lượng giải quyết được sẽ đưa ra Tòa án kinh tế tỉnh Khánh Hòa để giải quyết. Quyết định của Tòa án là quyết định cuối cùng, hai bên phải có nghĩa vụ thi hành.

Hợp đồng có hiệu lực kể từ ngày ký.

Hợp đồng này được lập thành 04 bản, mỗi bên giữ 02 bản có giá trị pháp lý như nhau./.

ĐẠI DIỆN BÊN A	ĐẠI DIỆN BÊN B
CHI NHÁNH CÔNG TY TNHH DU LỊCH TTC-TTC RESORT PREMIUM DỐC LẾT	GIÁM ĐỐC
Võ Hồng Nhân	Nguyễn Thị Bình

CÔNG TY TNHH DU LỊCH TTC

Số: 03.04./2023/QĐ-CT

CỘNG HOÀ XÃ HỘI CHỦ NGHĨA VIỆT NAM
Độc lập – Tự do – Hạnh phúc

Khánh Hoà, ngày 12 tháng 04 năm 2023

QUYẾT ĐỊNH

V/v uỷ quyền thực hiện công việc của Chủ tịch Công ty

CHỦ TỊCH
CÔNG TY TNHH DU LỊCH TTC

- *Căn cứ Luật Doanh nghiệp số 59/2020/QH14 đã được Quốc hội nước Cộng hòa xã hội chủ nghĩa Việt Nam thông qua ngày 17/06/2020;*
- *Căn cứ Giấy chứng nhận đăng ký hoạt động công ty TNHH MTV mã số 4200351556, do Sở Kế hoạch và Đầu tư tỉnh Khánh Hoà cấp lần đầu ngày 02/03/1999;*
- *Căn cứ Giấy chứng nhận đăng ký hoạt động chi nhánh số 4200351556-001, do Sở Kế hoạch và Đầu tư tỉnh Khánh Hoà cấp lần đầu ngày 23/03/2015;*
- *Căn cứ Điều lệ Công ty TNHH Du lịch TTC.*

QUYẾT ĐỊNH

Điều 1: Ủy quyền cho ông **Võ Hồng Nhân**, căn cước công dân số 014062002030, chức vụ: Giám đốc Chi nhánh Công ty TNHH Du lịch TTC – TTC Resort Premium - Dốc Lết, được thực hiện các công việc phát sinh dưới đây tại Chi nhánh Công ty TNHH Du lịch TTC – TTC Resort Premium - Dốc Lết (Chi nhánh):

1.1. Ký các hợp đồng liên quan đến hoạt động điều hành (bao gồm ký các Phụ lục/Biên bản sửa đổi, bổ sung/Thanh lý hợp đồng và các văn bản giao dịch có liên quan đến hoạt động này):

a. Ký các hợp đồng thuê, mua sắm tài sản/dịch vụ của Chi nhánh không thuộc Điểm b Khoản 1.1 Giấy ủy quyền này và có giá trị dưới 100 triệu đồng;

b. Ký các hợp đồng đồng thuê, mua sắm tài sản/dịch vụ của Chi nhánh trong trường hợp giao dịch với Nhà cung cấp theo Danh mục mua sắm tập trung đã được cấp thẩm quyền duyệt;

c. Ký hợp đồng cung cấp dịch vụ (Chi nhánh là bên cung cấp dịch vụ) trong lĩnh vực được phân công phụ trách, bao gồm ký các Phụ lục/Biên bản sửa đổi, bổ sung/Thanh lý hợp đồng và các văn bản giao dịch có liên quan đến hoạt động này;

d. Ký Hợp đồng thiết lập, xây dựng hệ thống phân phối sản phẩm;

e. Ký các Hợp đồng phát triển thị trường, thiết lập, xây dựng hệ thống phân phối sản phẩm.

1.2. Ký hợp đồng liên quan đến kinh doanh phòng lưu trú/ lữ hành/ hội nghị/ tiệc và sản phẩm/ dịch vụ/ tài sản khác của Chi nhánh (bao gồm ký Hợp đồng nguyên tắc/Đặt cọc/Biên bản ghi nhớ/ Thỏa thuận bảo mật thông tin/ Phụ lục/ Biên bản sửa đổi bổ sung/ Thanh lý hợp đồng/Bản báo giá và các văn bản giao dịch có liên quan đến hoạt động này):

1.3. Ký các chứng từ kế toán, tài chính sau đây:

a. Ký hồ sơ, chứng từ tài chính: Điều chuyển tiền giữa các tài khoản của chi nhánh/ địa điểm kinh doanh.

(1) Mở, đóng tài khoản tại các tổ chức tín dụng.

b. Ký các chứng từ kế toán:

(1) Các hồ sơ thuế bao gồm: hồ sơ đăng ký thuế, khai thuế, hoàn thuế, miễn thuế, giảm thuế, xóa nợ tiền thuế, xóa nợ tiền phạt ...

(2) Các chứng từ, sổ sách kế toán theo chế độ kế toán của Chi nhánh và các loại chứng từ, sổ sách kế toán được banhành theo các văn bản pháp luật.

(3) Các chứng từ theo chế độ chứng từ kế toán của tổ chức tín dụng (ủy nhiệm chi, lệnh chuyển tiền, séc rút tiền mặt...) có giá trị dưới 100 triệu đồng.

(4) Hồ sơ thanh toán phục vụ hoạt động của Chi nhánh theo các hạn mức đã nêu tại quyết định này.

(5) Hồ sơ thanh toán liên quan đến các khoản thuế phải nộp theo quy định của cơ quan nhà nước có thẩm quyền.

(6) Biên bản cấn trừ công nợ, văn bản thu hồi công nợ, biên bản tính lãi vay vốn và cho vay.

(7) Hóa đơn bán hàng, dịch vụ; Biên bản điều chỉnh hóa đơn, biên bản hủy hóa đơn liên quan.

(8) Điện thoại, điện, nước, thu đổi ngoại tệ, tạm ứng, chuyển phát nhanh, fax, internet, xăng, dầu, công tác phí.

(9) Ký duyệt phiếu thu, phiếu chi.

(10) Hoá đơn.

c. Ký các báo cáo tài chính theo quy định của Nhà nước.

d. Đại diện chi tài khoản, quản lý và sử dụng tài khoản của Chi nhánh tại các tổ chức tín dụng.

1.4. Ký các hợp đồng, văn bản chứng từ liên quan hoạt động hành chính - nhân sự

a. Ký Hợp đồng thử việc; Hợp đồng lao động theo mùa vụ; Hợp đồng lao động xác định thời gian và Hợp đồng lao động không xác định thời gian thuộc lĩnh vực phân công phụ trách từ chức danh Trưởng bộ phận trở xuống. Việc ký hợp đồng lao động bao gồm ký Phụ lục hợp đồng và Biên bản thanh lý (nếu có).

b. Ký Hợp đồng đào tạo nghề; Hợp đồng dân sự liên quan đến nhân sự bao gồm nhưng không giới hạn: Hợp đồng khoán việc, Hợp đồng cộng tác viên, Hợp đồng dịch vụ; Hợp đồng hỗ trợ chi phí đào tạo; Việc ký các hợp đồng bao gồm ký Phụ lục và Biên bản thanh lý từ chức danh Trưởng bộ phận trở xuống.

c. Ký Thỏa thuận bảo mật thông tin với cán bộ nhân viên.

d. Ký giấy xác nhận lương, hồ sơ lương hàng tháng, chứng từ khấu trừ thuế thu nhập cá nhân.

e. Ký Giấy xác nhận quá trình công tác, Giấy chứng nhận cán bộ công nhân viên.

f. Ký các văn bản liên quan đến hoạt động đào tạo, tập huấn, thực tập, ...

g. Ký giấy giới thiệu cán bộ nhân viên đến liên hệ công tác với các tổ chức, cá nhân bên ngoài;

h. Ký thư ngỏ, công văn, thông báo, thư mời, thư cảm ơn, thiệp chúc mừng gửi đến các tổ chức, cá nhân bên ngoài;

i. Ký sao y bản chính các văn bản, chứng từ nội bộ theo yêu cầu của các cơ quan hữu quan;

j. Ký các báo cáo thành tích (cá nhân, tập thể);

k. Ký các văn bản khác liên quan đến nhân sự thuộc lĩnh vực phân công phụ trách

của Chi nhánh và không ảnh hưởng đến Hợp đồng lao động.

1.5. Ký các văn bản liên quan khác đến hoạt động chuyên môn thuộc lĩnh vực phụ trách theo chủ trương và định hướng đã được cấp có thẩm quyền phê duyệt.

Điều 2: Nguyên tắc thực hiện ủy quyền

2.1. Ông **Võ Hồng Nhân** được toàn quyền xử lý mọi vấn đề trong phạm vi được ủy quyền. Ngoài phạm vi trách nhiệm được ủy quyền, Ông **Võ Hồng Nhân** phải trình Chủ tịch Công ty xem xét từng trường hợp cụ thể và chịu trách nhiệm trước Chủ tịch Công ty và pháp luật về việc thực hiện các công việc được ủy quyền và mọi hành vi vượt quá phạm vi được ủy quyền nêu tại Quyết định này.

2.2. Việc ký kết các văn bản được nêu tại Điều 1 của Quyết định này phải thuộc thẩm quyền và trong hạn mức được giao. Trường hợp không thuộc và/hoặc vượt quá thẩm quyền, hạn mức được giao thì việc ký kết chỉ được thực hiện sau khi đã có văn bản được phê duyệt của Chủ tịch Công ty.

2.3. Ông **Võ Hồng Nhân** được quyền sử dụng con dấu của Chi nhánh Công ty TNHH Du lịch TTC – TTC Resort Premium – Dốc Lết để đóng lên chữ ký của mình trên các văn bản nêu trên.

2.4. Ông **Võ Hồng Nhân** được quyền ủy quyền lại cho người khác trong phạm vi nội dung được ủy quyền theo Quyết định này.

Điều 3: Hiệu lực thi hành

3.1. Quyết định ủy quyền này có hiệu lực thi hành kể từ ngày ký và thay thế cho các ủy quyền trước đây có nội dung liên quan.

3.2. Ông **Võ Hồng Nhân**, các Trưởng Bộ phận, CBNV Chi nhánh Công ty TNHH Du lịch TTC – TTC Resort Premium – Dốc Lết có trách nhiệm thi hành Quyết định này./.

CHỦ TỊCH CÔNG TY

CÔNG TY TNHH DU LỊCH TTC

Tôn Nữ Thanh Hoa

Nơi nhận:
- Như điều 3 (để thực hiện);
- Lưu: VPCT.

CỘNG HÒA XÃ HỘI CHỦ NGHĨA VIỆT NAM

Độc Lập – Tự Do – Hạnh Phúc

HỢP ĐỒNG DỊCH VỤ

Về việc vệ sinh thu gom, vận chuyển và xử lý chất thải nguy hại

Số: 1805../HĐXLCTNH/DL-AS

Căn cứ luật Dân sự số 91/2015/QH13 ngày 24 tháng 11 năm 2015 của Quốc hội nước Cộng hòa Xã Hội Chủ Nghĩa Việt Nam và các văn bản hướng dẫn thi hành Luật này;

Căn cứ Luật Thương mại số 36/2005/QH11, ngày 14 tháng 06 năm 2005 của Quốc Hội Nước Cộng Hoà Xã Hội Chủ Nghĩa Việt Nam và các văn bản hướng dẫn thi hành Luật này;

Căn cứ Luật Doanh nghiệp số 59/2020/QH14 ngày 17/06/2020 của Quốc hội nước Cộng hòa Xã Hội Chủ Nghĩa Việt Nam và các văn bản hướng dẫn thi hành Luật này;

Căn cứ Luật Bảo vệ môi trường số 72/2020/QH14 ngày 17 tháng 11 năm 2020 của Quốc hội Nước Cộng Hòa Xã Hội Chủ Nghĩa Việt Nam và và các văn bản hướng dẫn thi hành Luật này;

Căn cứ Nghị định số 08/2022/NĐ-CP ngày 10 tháng 01 năm 2022 quy định chi tiết một số điều của luật bảo vệ môi trường;

Căn cứ Giấy phép xử lý chất thải nguy hại do Bộ Tài nguyên và Môi trường cấp với mã số QLCTNH: 1-2-3-4-5-6.089.VX;

Căn cứ vào nhu cầu, năng lực của 2 bên

Hợp đồng này được lập ngày 18 tháng 05 năm 2023 tại CN Công ty TNHH Du lịch TTC

BÊN A :**CHI NHÁNH CÔNG TY TNHH DU LỊCH TTC - TTC RESORT PREMIUM – DÓC LẾT**

Đại diện : Ông Võ Hồng Nhân

Chức vụ : Giám Đốc

Ủy quyền số 0304/2023/QĐ-CT ngày 12/04/2023

Địa chỉ : Đông Cát, Phường Ninh Hải, Thị Xã Ninh Hòa, T. Khánh Hòa, Việt Nam.

Điện thoại : 0258.3849663

Mã số thuế : 4200351556-001

Dưới đây gọi tắt là "**TTC**"

BÊN B : **CÔNG TY TNHH THƯƠNG MẠI VÀ XÂY DỰNG AN SINH**

Đại diện : Ông **Nguyễn Văn Thành** Chức vụ: Giám đốc

Trụ sở : Tổ 1, phường Lâm Hà, quận Kiến An, Tp Hải Phòng, Việt Nam

Địa chỉ nhà máy xử lý: Chi nhánh Công Ty TNHH TM&XD An Sinh tại Quảng Nam

Địa chỉ CN tại 79 Nguyễn Công Trứ, P. Tự An, Tp. Buôn Ma Thuột, Tỉnh Đắk Lắk.

Điện thoại : 02623.561236 Hotline: 0916.586.579

Mã số thuế : 0200576224

Tài khoản số : 117002688209 - Ngân Hàng Vietinbank – CN Tô Hiệu, Tp Hải Phòng

Dưới đây gọi tắt là "**MTS**"

Sau khi bàn bạc, hai bên cùng thỏa thuận ký kết hợp đồng với các điều khoản như sau:

ĐIỀU 1: NỘI DUNG HỢP ĐỒNG

1.1. TTC đồng ý thuê và MTS đồng ý thực hiện công việc thu gom, vận chuyển và xử lý chất thải nguy hại (CTNH) các loại theo đúng quy định hiện hành của Nhà nước.

1.2. Thời gian thực hiện thu gom, vận chuyển: một (1) lần/ 02 năm, MTS sẽ thông báo trước cho TTC để các bên thống nhất thời gian thu gom cụ thể.

1.3. Phương tiện vận chuyển: xe chuyên dụng của MTS do Tổng cục môi trường cấp phép.

1.4. Sau mỗi đợt chuyển giao khối lượng CTNH, hai bên sẽ lập và ký Biên bản giao nhận xác nhận khối lượng CTNH đã chuyển giao.

ĐIỀU 2: ĐỊA ĐIỂM

2.1. Địa điểm vệ sinh, thu gom, bốc dỡ chất thải nguy hại và giao nhận chất thải nguy hại tại kho của TTC có địa chỉ: Đông Cát, Phường Ninh Hải, Thị Xã Ninh Hòa, T. Khánh Hòa, Việt Nam.

2.2. Địa điểm xử lý và tiêu hủy: **NHÀ MÁY XỬ LÝ CHẤT THẢI** tại Thôn Phú Hải, xã Đại Hiệp, huyện Đại Lộc, tỉnh Quảng Nam.

ĐIỀU 3: THỜI GIAN HỢP ĐỒNG

3.1. Hợp đồng có hiệu lực hai (02) năm kể từ ngày ký và tự thanh lý cho tới khi hai Bên hoàn thành hết nghĩa vụ của mình.

3.2. Trường hợp hai bên có nhu cầu và TTC tiếp tục gia hạn hợp đồng thì các bên thoả thuận kí phụ lục gia hạn hợp đồng.

ĐIỀU 4: SỐ LƯỢNG VÀ ĐƠN GIÁ DỊCH VỤ

4.1. **Số lượng chất thải giao nhận:** Sẽ được xác định bằng Biên bản giao nhận chất thải nguy hại giữa hai Bên.

4.2. **Danh mục chất thải nguy hại:**

STT	Danh mục chất thải	Trạng thái	Mã CTNH	Ghi chú
1	Dầu động cơ, hộp số và bôi trơn tổng hợp thải	Lỏng	17 02 03	
2	Giẻ lau, vải bảo vệ thải bị nhiễm các thành phần nguy hại	Rắn	18 02 01	
3	Pin, ắc quy chì thải	Rắn	19 06 01	
4	Bóng đèn huỳnh quang thải	Rắn	16 01 06	
5	Hộp mực in có các thành phần nguy hại	Rắn	08 02 04	
6	Bao bì cứng thải bằng nhựa	Rắn	18 01 03	
7	Bao bì cứng thải bằng kim loại	Rắn	18 01 02	
8	Bao bì cứng thải bằng thủy tinh	Rắn	18 01 04	

4.3. **Đơn giá dịch vụ thu gom:**

a) Nếu khối lượng CTNH ≤ 300kg chi phí xử lý: **8.181.818 đồng/** 01chuyến/ 01 lần thu gom/ 02 năm/ 01 cơ sở *(chưa bao gồm 10% VAT. Thuế suất GTGT sẽ theo quy định hiện hành tại thời điểm phát sinh dịch vụ);*

b) Nếu khối lượng CTNH ≤ 500kg chi phí xử lý: **10.909.091 đồng/** 01chuyến/ 01 lần thu gom/ 02 năm/ 01 cơ sở *(chưa bao gồm 10% VAT. Thuế suất GTGT sẽ theo quy định hiện hành tại thời điểm phát sinh dịch vụ).*

c) Nếu khối lượng CTNH ≤ 1000kg chi phí xử lý: **12.272.727 đồng/** 01chuyến/ 01 lần thu gom/ 02 năm/ 01 cơ sở *(chưa bao gồm 10% VAT. Thuế suất GTGT sẽ theo quy định hiện hành tại thời điểm phát sinh dịch vụ).*

4.4. Nếu khách hàng yêu cầu thực hiện vận chuyển lần thứ 2 trở lên, chi phí vận chuyển sẽ được tính là **4.545.455 đồng/chuyến** *(chưa bao gồm 10% VAT. Thuế suất GTGT sẽ theo quy định hiện hành tại thời điểm phát sinh dịch vụ).*

4.5. Nếu khối lượng CTNH bàn giao vượt quá khối lượng quy định thì sẽ tính thêm lượng chất thải vượt là **5.000 VNĐ/kg** *(chưa bao gồm 10% VAT. Thuế suất GTGT sẽ theo quy định hiện hành tại thời điểm phát sinh dịch vụ).* Riêng bóng đèn huỳnh quang chỉ thu gom **≤ 10 kg/năm**, nếu phát sinh vượt mức quy định – đơn giá tính cho khối lượng vượt là **45.455 đồng/kg** *(chưa bao gồm 10% VAT. Thuế suất GTGT sẽ theo quy định hiện hành tại thời điểm phát sinh dịch vụ).*

4.6. Ký hiệu và mã CTNH theo hướng dẫn của Thông tư số 02/2022/TT-BTNMT ngày 10/01/2022.

ĐIỀU 5: PHƯƠNG THỨC THANH TOÁN

5.1. Sau khi MTS thu gom chất thải nguy hại, xuất liên chứng từ và xuất hóa đơn điện tử cho TTC, TTC thanh toán 100% tổng giá trị hợp đồng cho MTS.

5.2. TTC thanh toán chi phí vệ sinh thu gom, vận chuyển và xử lý chất thải nguy hại cho MTS bằng hình thức chuyển khoản (phí chuyển khoản do bên thanh toán trả) trong vòng bảy (07) ngày làm việc kể từ ngày TTC nhận được bộ chứng từ yêu cầu thanh toán hợp lệ của MTS.

5.3. Bộ chứng từ thanh toán gồm (1) Đề nghị thanh toán, (2) Hoá đơn tài chính hợp lệ; (3) Chứng từ đã xử lý chất thải nguy hại; và (4) Biên bản nghiệm thu và thanh lý hợp đồng có chữ ký xác nhận của các bên.

5.4. Nếu quá thời hạn trên mà TTC không thanh toán cho MTS thì TTC phải chịu phạt với tỷ lệ 1% tháng đối với phần giá trị chưa thanh toán tính đến thời điểm thanh toán đầy đủ.

5.5. Đồng tiền thanh toán: Việt Nam đồng.

ĐIỀU 6: NGHĨA VỤ CỦA HAI BÊN

6.1. Nghĩa vụ của TTC:

a) Có trách nhiệm phân loại và lưu giữ các loại chất thải theo quy định.

b) Khi có chất thải, TTC thông báo bằng văn bản hoặc điện thoại cho MTS để MTS có kế hoạch thu gom, vận chuyển chất thải về nơi xử lý.

c) Tạo điều kiện cho MTS vào địa điểm tập kết chất thải để nhận chất thải thuận tiện.

d) Cam kết bàn giao đúng và đầy đủ các chất thải nguy hại và các vật chứa nhiễm chất thải cho MTS, không để thất thoát ra ngoài gây ô nhiễm môi trường.

e) Hỗ trợ các vấn đề liên quan đến công tác PCCC trong quá trình làm việc.

f) Cử cán bộ có chuyên môn phối hợp giải quyết các vấn đề liên quan với MTS. Tạo điều kiện thuận lợi cho cán bộ của MTS thực hiện hợp đồng.

g) Thanh toán kinh phí thực hiện theo quy định tại Điều 4 của hợp đồng này.

h) Không được giao chất thải cho đơn vị khác trong thời gian hợp đồng này còn hiệu lực.

i) Trong trường hợp ngưng hoạt động hoặc lượng CTNH tăng quá nhiều, cần phải báo ngay cho MTS ngưng hoặc điều động thêm xe, thêm chuyến để giải quyết CTNH ngoài định kỳ đã được quy định ở Điều 1 (Báo trước 07 ngày).

6.2. Nghĩa vụ của MTS:

a) MTS phải cung cấp cho TTC giấy phép kinh doanh; giấy phép vận chuyển CTNH; giấy phép xử lý CTNH và các hồ sơ pháp lý có liên quan.

b) Khi nhận được yêu cầu thu gom, xử lý chất thải nguy hại MTS phải lập kế hoạch thu gom, vận chuyển trong vòng ba (3) ngày và thông báo trước cho TTC.

c) Chịu trách nhiệm vận chuyển chất thải của TTC tới kho lưu giữ và xử lý tại nhà máy của MTS (tại Thôn Phú Hải, xã Đại Hiệp, huyện Đại Lộc, tỉnh Quảng Nam) theo đúng quy định hiện hành về quản lý chất thải nguy hại.

d) Cán bộ, nhân viên của MTS khi ra vào làm việc tại khu vực của TTC phải chấp hành quy định tại nơi làm việc của TTC. Thực hiện theo đúng hệ thống quản lý an toàn và bảo vệ môi trường của TTC. Nhân viên của MTS phải tuyệt đối chấp hành mọi chỉ dẫn của người đại diện TTC về việc đi lại, vị trí thu gom chất thải.

e) Hoàn toàn chịu trách nhiệm trước pháp luật về việc thực hiện vận chuyển, xử lý chất thải nguy hại nếu để chất thải rò rỉ ra môi trường hoặc xử lý không đúng quy định sau khi chất thải đã được vận chuyển ra khỏi kho của TTC.

f) Thực hiện kiểm tra, xác nhận việc vận chuyển và xử lý số chất thải đã bàn giao, sau đó giao lại Chứng từ đã xử lý chất thải nguy hại theo đúng quy định cho TTC cùng hồ sơ đề nghị thanh toán.

g) Trong trường hợp xe hư hỏng MTS sẽ sắp xếp (bố trí) thay thế phương tiện để thu gom CTNH trong thời gian sớm nhất (05 ngày).

h) Hướng dẫn TTC cách thức phân loại, đóng gói, bảo quản CTNH phù hợp với quy định.

i) Trong quá trình thu gom và vận chuyển CTNH ra khỏi cơ sở của TTC, nếu có bất cứ sự cố nào (như thất thoát làm ảnh hưởng đến môi trường ...) thì MTS hoàn toàn chịu trách nhiệm trước pháp luật về các sự cố này.

j) Trong trường hợp máy móc, phương tiện gặp sự cố bất thường, cần phải thông báo cho TTC trong vòng hai mươi bốn (24) giờ kể từ thời điểm gặp sự cố, và tìm biện pháp giải quyết kịp thời, không để CTNH tự động làm ảnh hưởng vệ sinh, môi trường trong khu vực của TTC.

k) Những nghĩa vụ khác theo quy định của pháp luật.

ĐIỀU 7: BẤT KHẢ KHÁNG

7.1. Bất khả kháng là sự kiện xảy ra một cách khách quan không thể lường trước được, nằm ngoài tầm kiểm soát của các bên và không thể khắc phục được mặc dù đã áp dụng mọi biện pháp cần thiết và khả năng cho phép.

7.2. Bất khả kháng bao gồm nhưng không giới hạn ở các sự kiện như động đất, bão, lũ, lụt, lốc xoáy, sóng thần, hỏa hoạn, chiến tranh, bãi công, đình công, dịch bệnh và các thảm họa khác không lường trước được hay việc thay đổi chính sách, quy định của pháp luật ảnh hưởng hoặc ngăn cản việc thực hiện quyền và nghĩa vụ của các bên trong hợp đồng này.

7.3. Một bên không thực hiện hoặc chậm thực hiện nghĩa vụ của mình theo Hợp đồng này do bất khả kháng thì được coi là không vi phạm hợp đồng.

7.4. Bên bị tác động bởi bất khả kháng phải áp dụng mọi biện pháp cần thiết trong khả năng của mình để khắc phục hậu quả của bất khả kháng. Bên bị tác động bởi bất khả kháng phải thông báo tới bên còn lại trong vòng hai (02) ngày kể từ ngày xảy ra bất khả kháng, trong đó nêu chi tiết về bất khả kháng, các phương án đã thực hiện để giảm thiểu thiệt hại và khắc phục hậu quả bất khả kháng, các biện pháp tiếp tục thực hiện nghĩa vụ bị tác động của bất khả kháng.

7.5. Các bên tiếp tục thực hiện nghĩa vụ của mình theo thoả thuận trong Hợp đồng này khi sự kiện bất khả kháng không còn. Những nghĩa vụ của bên một bên bị ảnh hưởng bởi sự kiện bất khả kháng sẽ được cộng thêm một khoảng thời gian tương ứng với thời gian bị gián đoạn bởi sự kiện bất khả kháng.

7.6. Những nghĩa vụ khác theo quy định của Hợp đồng này mà không bị ảnh hưởng bởi bất khả kháng vẫn phải tiếp tục thực hiện.

7.7. Các bên có thể thỏa thuận chấm dứt hợp đồng trong trường hợp không thể tiếp tục thực hiện hợp đồng do ảnh hưởng của bất khả kháng.

ĐIỀU 8: CHẤM DỨT HỢP ĐỒNG

8.1. Hợp đồng chấm dứt khi các bên thực hiện xong toàn bộ nghĩa vụ của Hợp đồng này.

8.2. Hai bên thỏa thuận chấm dứt hợp đồng trước thời hạn bằng văn bản.

8.3. Bất khả kháng quy định tại Điều 7 Hợp đồng này xảy ra mà các một trong các bên không thể khắc phục được và buộc phải chấm dứt hợp đồng.

8.4. Một trong các bên bị tuyên bố phá sản theo quy định của pháp luật.

8.5. Một trong các bên có quyền đơn phương chấm dứt hợp đồng nhưng phải báo trước cho bên còn lại ít nhất ba mươi (30) ngày bằng văn bản.

8.6. Trong vòng mười lăm (15) ngày sau khi chấm dứt hợp đồng, các bên phải thực hiện xác nhận khối lượng công việc đã thực hiện, đối chiếu công nợ và quyết toán.

ĐIỀU 9: TRANH CHẤP VÀ GIẢI QUYẾT TRANH CHẤP

9.1. Trong trường hợp có vướng mắc trong quá trình thực hiện hợp đồng, các bên nỗ lực tối đa chủ động bàn bạc để tháo gỡ và thương lượng giải quyết.

9.2. Trong vòng ba mươi (30) ngày kể từ ngày tranh chấp phát sinh mà các bên không thể tự thương lượng, hoà giải được thì bất kỳ và mọi tranh chấp phát sinh từ và/ hoặc liên quan đến Hợp đồng này sẽ được giải quyết bởi tòa án nhân dân thành phố Nha Trang, Tỉnh Khánh Hòa. Bản án hoặc quyết định của tòa án có giá trị bắt buộc thi hành đối với các bên. Tòa án sẽ quyết định bên phải chịu án phí hoặc tỉ lệ án phí mà mỗi bên phải gánh chịu.

9.3. Hợp đồng này được diễn giải, chịu sự điều chỉnh và tuân theo quy định của pháp luật nước Cộng hòa xã hội chủ nghĩa Việt Nam.

ĐIỀU 10: ĐIỀU KHOẢN CHUNG

10.1. Hai Bên cam kết thực hiện đúng các điều khoản đã thỏa thuận trong hợp đồng.

10.2. Bất kỳ và mọi sửa đổi, bổ sung Hợp đồng này đều phải thể hiện bằng văn bản và có chữ ký xác nhận của người đại diện có thẩm quyền của các bên (dưới đây gọi là phụ lục hợp đồng), phụ lục này sẽ là một phần không thể tách rời của hợp đồng và có hiệu lực như hợp đồng.

10.3. Những vấn đề chưa được thể hiện trong hợp đồng này sẽ áp dụng theo quy định của pháp luật hiện hành có liên quan.

10.4. Hợp đồng được lập thành 04 (bốn) bản với đầy đủ các chữ ký và con dấu của hai Bên. TTC giữ 02 (hai) bản, MTS giữ 02 (hai) bản có giá trị pháp lý như nhau./.

ĐẠI DIỆN TTC	**ĐẠI DIỆN MTS**
CHI NHÁNH CÔNG TY TNHH DU LỊCH TTC - TTC RESORT PREMIER ĐỘC LẬP	CÔNG TY TNHH AN SINH
Võ Hồng Nhân	GIÁM ĐỐC *Nguyễn Văn Thành*

CỘNG HÒA XÃ HỘI CHỦ NGHĨA VIỆT NAM
Độc Lập – Tự Do – Hạnh Phúc

Khánh Hòa, ngày 22 tháng 5 năm 2023

BIÊN BẢN SỐ : DL/TTC/ENSOL/BBNT/HTHMCT/DL/01

BIÊN BẢN NGHIỆM THU HOÀN THÀNH HẠNG MỤC CÔNG TRÌNH

Dự án/Công trình: Khu Du Lịch Dốc Lết

Gói thầu/hạng mục: Trạm xử lý nước thải, công suất 240 m^3/ngày

Địa điểm xây dựng: Phường Ninh Hải, thị xã Ninh Hòa, tỉnh Khánh Hòa

Đối tượng nghiệm thu: Hoàn thành hạng mục thi công công trình Trạm xử lý nước thải, công suất 240 m^3/ngày

Thành phần tham gia nghiệm thu:

a. **Đại diện Chủ đầu tư/Ban QLDA: CÔNG TY TNHH DU LỊCH TTC**

Ông: Trần Nữ Thanh Hoa — Chức vụ: CHỦ TỊCH CÔNG TY

Ông: ..... — Chức vụ: .....

b. **Đại diện Tư vấn thiết kế: CÔNG TY TNHH GIẢI PHÁP MÔI TRƯỜNG VIỆT NAM**

Ông: Nguyễn Viết Đức — Chức vụ: .....

Ông: ..... — Chức vụ: .....

c. **Đại diện Tư vấn giám sát: CÔNG TY CP KIỂM ĐỊNH XÂY DỰNG SÀI GÒN**

Ông: Trần Tiến Đệ — Chức vụ: Phó tổng giám đốc

Ông: Đặng Công Văn — Chức vụ: Giám đốc xí nghiệp TVQLDA

Ông: Võ Đức Khánh — Chức vụ: Giám sát trưởng

Ông: Trần Đức Bé — Chức vụ: Giám sát MEP

d. **Đại diện Nhà thầu thi công: CÔNG TY TNHH GIẢI PHÁP MÔI TRƯỜNG VIỆT NAM**

Ông: Nguyễn Viết Đức — Chức vụ: Giám đốc

Ông: Nguyễn Ngọc Tiến — Chức vụ: Chỉ huy trưởng

1. Thời gian nghiệm thu:

Bắt đầu: 9 h 00 ngày 22 tháng 5 năm 2023

Kết thúc: 10 h 00 ngày 27 tháng 5 năm 2023

Tại: Công trường Khu du lịch Dốc Lết.

2. Đánh giá công việc xây dựng đã thực hiện:

4.1. Tài liệu làm căn cứ nghiệm thu:

4.1.1.Hồ sơ nghiệm thu công tác lắp dựng thành phần cho công tác thi công bộ phận, giai đoạn, hạng mục đều được kiểm tra, nghiệm thu bằng các biên bản theo Nghị định số 06/2021/NĐ-CP ngày 26/01/2021.

4.1.2. Hợp đồng số 011802/2019/HDXLNT/ENSOL-TTC ngày 18 tháng 3 năm 2019.

4.1.3. Hồ sơ thiết kế, bản vẽ thiết kế, tài liệu chỉ dẫn kỹ thuật được phê duyệt.

4.1.4. Các kết quả kiểm tra, thí nghiệm chất lượng vật liệu, thiết bị được thực hiện trong quá trình thi công *(đính kèm)*.

4.1.5. Nhật ký công trình và các văn bản liên quan đến đối tượng nghiệm thu *(đính kèm)*.

4.1.6. Hồ sơ quản lý chất lượng công trình *(đính kèm)*.

4.1.7. Hồ sơ hoàn công *(đính kèm)*.

4.1.8. Biên bản nghiệm thiết bị chạy thử liên động có tải *(đính kèm)*.

4.2. Các quy chuẩn, tiêu chuẩn sử dụng để nghiệm thu:

- QCVN 06:2021/BXD: An toàn cho nhà và công trình.
- TCVN 5760–1993: Yêu cầu chung về thiết kế lắp đặt và sử dụng.
- TCVN 5637 - 1991: Quản lý chất lượng xây lắp công trình.
- TCVN 5638 - 1991: Đánh giá chất lượng xây lắp - Nguyên tắc cơ bản.
- TCVN 5308 - 1991: Quy phạm kỹ thuật an toàn trong xây dựng.
- QCVN 16:2017/BXD, 16:2019/BXD: Quy chuẩn kỹ thuật quốc gia về sản phẩm, hàng hóa vật liệu xây dựng.
- TCVN 5673:2012: Hệ thống tài liệu thiết kế xây dựng - Cấp thoát nước bên trong - Hồ sơ bản vẽ thi công.
- TCVN 3989:2012: Hệ thống tài liệu thiết kế xây dựng - Cấp nước và thoát nước - Mạng lưới bên ngoài - Bản vẽ thi công.
- TCXDVN 51:2008: Thoát nước - mạng lưới và công trình bên ngoài.
- TCVN 5576:1991: Hệ thống cấp thoát nước - Quy phạm quản lý kỹ thuật.
- TCVN 6250:1997: Ống polyvinyl clorua cứng (PVC-U) dùng để cấp nước – Hướng dẫn thực hành lắp đặt.
- TCVN 4519:1988: Hệ thống cấp thoát nước bên trong nhà và công trình - Quy phạm quản lý kỹ thuật.
- TCVN 9208:2012: Lắp đặt cáp và dây dẫn điện trong các công trình công nghiệp.

Toàn bộ các công tác trên đã được thi công, nghiệm thu đúng theo thiết kế được duyệt và các sửa đổi bổ sung cho phù hợp với thực tế thi công đã được Chủ đầu tư, Tư vấn thiết kế, Ban quản lý dự án, Tư vấn giám sát xem xét và chấp thuận bằng văn bản và phù hợp với các quy trình, quy phạm hiện hành.

4.3. Về chất lượng công tác lắp đặt: Trong quá trình thi công, tất cả các công tác đều được thi công và nghiệm thu theo đúng yêu cầu kỹ thuật và tuân thủ Nghị định số 06/2021/NĐ-CP.

5. Tiến độ thi công:

5.1. Tiến độ thi công theo hợp đồng:

Bắt đầu: Ngày 24/ 2.../ 2020

Hoàn thành: Ngày 20 / 11 / 2023

5.2. Tiến độ thi công thực tế:

Bắt đầu: Ngày 12 / 12 / 2022

Hoàn thành: Ngày 22 / 5 / 2023

6. Các ý kiến khác nếu có: Không có ý kiến khác.

7. Kết luận nghiệm thu:

7.1 Chấp nhận nghiệm thu hoàn thành hạng mục thi công công trình cho "Trạm xử lý nước thải, công suất 240 m^3/ngày" để đưa vào sử dụng.

7.2 Các bên tham gia nghiệm thu:

Đại diện Chủ đầu tư
CÔNG TY TNHH DU LỊCH TTC

Đại diện Tư vấn thiết kế
CÔNG TY TNHH GIẢI PHÁP MÔI TRƯỜNG VIỆT NAM

Nguyễn Viết Đức

Đại diện Tư vấn giám sát
CÔNG TY CP KIỂM ĐỊNH XÂY DỰNG SÀI GÒN (SCQC)

GIÁM SÁT TRƯỞNG

Võ Đức Khánh

PHÓ TỔNG GIÁM ĐỐC

ThS Trần Tiến Đệ

Đại diện Nhà thầu thi công
CÔNG TY TNHH GIẢI PHÁP MÔI TRƯỜNG VIỆT NAM

CHỈ HUY TRƯỞNG

Nguyễn Ngọc Tuấn

GIÁM ĐỐC

Nguyễn Viết Đức

CỘNG HOÀ XÃ HỘI CHỦ NGHĨA VIỆT NAM
Độc lập - Tự do - Hạnh phúc

VĂN BẢN ĐỀ NGHỊ ĐIỀU CHỈNH DỰ ÁN ĐẦU TƯ[1]

Kính gửi: BAN QUẢN LÝ KHU KINH TẾ VÂN PHONG

Nhà đầu tư đề nghị điều chỉnh dự án đầu tư được quy định tại Giấy chứng nhận đăng ký đầu tư: mã số dự án 0311118413, ngày cấp 01/06/2012, chứng nhận thay đổi lần thứ 06 ngày 25/05/2021, cơ quan cấp: BQL Khu kinh tế Vân Phong – Tỉnh Khánh Hòa, nay đề nghị điều chỉnh với các nội dung như sau:

I. NHÀ ĐẦU TƯ

Tên doanh nghiệp/tổ chức: CÔNG TY TNHH DU LỊCH TTC

Giấy chứng nhận đăng ký doanh nghiệp số: 4200351556; ngày cấp: 02/03/1999; Cơ quan cấp: Phòng Đăng ký kinh doanh Sở Kế hoạch và Đầu tư tỉnh Khánh Hoà

Mã số thuế (tại Việt Nam - *nếu có*): 4200351556

Địa chỉ trụ sở: 04 Pasteur, Phường Xương Huân, thành phố Nha Trang, tỉnh Khánh Hoà, Việt Nam

Điện thoại: 0258 3820820 Fax: 0258 3821905 Email: ..... Website *(nếu có)*: .....

Thông tin về người đại diện theo pháp luật của doanh nghiệp/tổ chức, gồm:

Họ tên: TÔN NỮ THANH HOA Giới tính: Nữ

Chức danh: Chủ tịch Công ty Ngày sinh: 06/11/1966 Quốc tịch: Việt Nam

Căn cước công dân số: 068166007205; ngày cấp 24/05/2022; Nơi cấp: Cục cảnh sát Quản lý hành chính về trật tự xã hội

Địa chỉ thường trú: 25/2 Huyền Trân Công Chúa, Phường 4, thành phố Đà Lạt, tỉnh Lâm Đồng, Việt Nam

Chỗ ở hiện tại: 04 Pasteur, phường Xương Huân, thành phố Nha Trang, tỉnh Khánh Hòa, Việt Nam

Điện thoại: ..... Fax: ..... Email: .....

II. THÔNG TIN TỔ CHỨC KINH TẾ THỰC HIỆN DỰ ÁN *(nếu có)*

1. Tên tổ chức kinh tế: CÔNG TY TNHH DU LỊCH TTC

2. Mã số doanh nghiệp: 4200351556 do Phòng Đăng ký kinh doanh Sở Kế hoạch và Đầu tư tỉnh Khánh Hoà cấp lần đầu ngày: 02/03/1999, đăng ký thay đổi lần thứ 27 ngày 12/04/2023

3. Mã số thuế: 4200351556

III. NỘI DUNG ĐIỀU CHỈNH

Nội dung điều chỉnh Giấy chứng nhận đăng ký đầu tư:

a. Nội dung điều chỉnh 1:

- Nội dung đã quy định tại Giấy chứng nhận đăng ký đầu tư:

Tên nhà đầu tư: CÔNG TY TNHH DU LỊCH TTC; mã số doanh nghiệp: 4200351556 do Phòng Đăng ký kinh doanh Sở Kế hoạch và Đầu tư tỉnh Khánh Hoà cấp ngày 02/03/1999, thay đổi lần thứ 26 ngày 12/01/2021.

Địa chỉ trụ sở: 04 Pasteur, Phường Xương Huân, thành phố Nha Trang, tỉnh Khánh Hoà, Việt Nam.

Người đại diện theo pháp luật: ông PHAN MINH TRÍ; Sinh ngày: 12/10/1984, Quốc tịch: Việt Nam; Chứng minh nhân dân: 225240847 cấp ngày 29/07/2008 tại Công an Tỉnh Khánh Hoà; Địa chỉ thường trú: 119 Hồng Bàng, phường Tân Lập, thành phố Nha Trang, tỉnh Khánh Hòa, Việt Nam; Chỗ ở hiện tại: 119 Hồng Bàng, phường Tân Lập, thành phố Nha Trang, tỉnh Khánh Hòa, Việt Nam; Chức danh: Chủ tịch Công ty.

- Nay đăng ký sửa thành:

Tên nhà đầu tư: CÔNG TY TNHH DU LỊCH TTC; mã số doanh nghiệp: 4200351556 do Phòng Đăng ký kinh doanh Sở Kế hoạch và Đầu tư tỉnh Khánh Hoà cấp ngày 02/03/1999, thay đổi lần thứ 27 ngày 12/04/2023.

Địa chỉ trụ sở: 04 Pasteur, Phường Xương Huân, thành phố Nha Trang, tỉnh Khánh Hoà, Việt Nam.

Người đại diện theo pháp luật: bà TÔN NỮ THANH HOA; Sinh ngày: 06/11/1966, Quốc tịch: Việt Nam; Căn cước công dân: 068166007205 cấp ngày 24/05/2022 tại Cục cảnh sát Quản lý hành chính về trật tự xã hội; Địa chỉ thường trú: 25/2 Huyền Trân Công Chúa, Phường 4, thành phố Đà Lạt, tỉnh Lâm Đồng, Việt Nam; Chỗ ở hiện tại: số 04 Pasteur, phường Xương Huân, thành phố Nha Trang, tỉnh Khánh Hòa, Việt Nam; Chức danh: Chủ tịch Công ty.

- Lý do điều chỉnh: thay đổi người đại diện theo pháp luật của Công ty.

b. Nội dung điều chỉnh 2:

- Nội dung đã quy định tại Giấy chứng nhận đăng ký đầu tư:

* Giai đoạn 1:

- Hoàn thành các thủ tục đầu tư khu du lịch nghỉ dưỡng tháng 06/2018;

- Từ tháng 07/2018 đến tháng 12/2022, khởi công và hoàn thành các hạng mục xây dựng khối khách sạn gồm: 02 block khách sạn (182 phòng); 10 bungalow; sảnh đón; nhà hành chính; nhà kỹ thuật; nhà hội nghị; gym, spa; nhà hàng; bếp; hồ bơi: quầy ba hồ bơi (poolbar); nhà bảo vệ; cảnh quan toàn khu.

* Giai đoạn 2:

- Hoàn thành các thủ tục đầu tư khu du lịch giải trí, khởi công và hoàn thành các hạng mục xây dựng khối khách sạn còn lại 01 block và khu du lịch giải trí trước tháng 12/2024.

- Nay đăng ký sửa thành:

* Giai đoạn 1:

- Hoàn thành các thủ tục đầu tư khu du lịch nghỉ dưỡng tháng 06/2018;

- Từ tháng 07/2018 đến tháng 31/08/2023 khởi công và hoàn thành các hạng mục xây dựng khối khách sạn gồm: 02 block khách sạn (182 phòng); 10 bungalow; sảnh đón; nhà hành chính; nhà kỹ thuật; nhà hội nghị: gym, spa; nhà hàng; bếp; hồ bơi; quầy ba hồ bơi (poolbar); nhà bảo vệ; cảnh quan, hạ tầng kỹ thuật toàn khu.

* Giai đoạn 2:

- Hoàn thành các thủ tục đầu tư khu du lịch giải trí, khởi công và hoàn thành các hạng mục xây dựng khối khách sạn còn lại 01 block và khu du lịch giải trí trước tháng 12/2024.

- Lý do điều chỉnh:

+ Đại dịch Covid-19 kéo dài từ cuối năm 2019 đến hết năm và ảnh hưởng đến hết quý 1 năm 2022, dẫn đến Công ty TNHH Du lịch TTC đã phải tạm dừng thi công Dự án Khu du lịch Dốc Lết từ năm 2020 đến đầu năm 2022, đến ngày 18/04/2022 mới tiếp tục triển khai thực hiện Dự án.

+ Mặt khác, chiến tranh Nga - Ukraine và chủ trương không chế không Covid (Zero-Covid) trên toàn lãnh thổ của Chính phủ Trung Quốc đã ảnh hưởng trực tiếp đến hoạt động xuất nhập khẩu hàng hoá, vật tư, trang thiết bị của các nhà thầu của dự án.

+ Khi Công ty TNHH Du lịch TTC tái triển khai các gói thầu còn lại của giai đoạn 1 dự án thì hầu hết các Nhà thầu đề xuất phải kéo dài tiến độ thêm ít nhất từ ba mươi (30) ngày đối với sản phẩm trong nước sản xuất và chín mươi (90) ngày đối với sản phẩm nhập khẩu do lo ngại những rủi ro trong quá trình vận chuyển và nhập khẩu hàng hóa (vật tư, trang thiết bị). Hơn nữa, giá cả vật tư, nguyên vật liệu tăng lên sau đại dịch Covid-19, cần đàm pahns thương thảo lại với các nhà thầu dẫn đến các khó khăn về tài chính và cả tiến độ dự án.

+ Các gói tín dụng ngân hàng bị siết các Nhà thầu gặp khó khăn tài chính, không đáp ứng thời hạn thanh toán các đơn đặt hàng sản xuất của Nhà cung cấp dẫn đến việc giao hàng không đúng như tiến độ hợp đồng đã ký. Vì thế, các Nhà thầu cung cấp vật tư, thiết bị cho dự án Khu du lịch Dốc Lết của Công ty TNHH Du lịch TTC đều thông báo xin kéo dài tiến độ thực hiện hợp đồng và tiến độ cung cấp hàng hoá, điều này dẫn đến tiến độ thi công dự án khu du lịch Dốc Lết buộc phải kéo dài hơn dự kiến.

+ Cộng thêm thời tiết và khí hậu thất thường ven biển, thời gian dài tạm ngừng thi công đã ảnh hưởng không nhỏ tới tính thẩm mỹ của một số hạng mục, công trình vì vậy cần phải việc xử lý, sửa chữa trước khi tiến hành các bước tiếp theo của quá trình thi công, việc này cũng kéo dài thời gian hoàn thành các hạng mục của dự án theo kế hoạch ban đầu.

+ Sự dịch chuyển về xu hướng và sản phẩm du lịch buộc Công ty TNHH Du lịch TTC phải đưa ra định hướng mới nhằm thu hút nguồn khách hàng mới thay cho thị trường Trung Quốc, Nga. Điều này dẫn đến việc Công ty TNHH Du lịch TTC phải điều chỉnh hồ sơ thiết kế nhằm tối ưu chi phí đầu tư và tăng hiệu quả vận hành khai thác

như nói dưới đây đã dẫn đến một số hạng mục công trình mới triển khai thi công vào đầu năm 2021 sau khi có hồ sơ thiết kế điều chỉnh mới:

- Bổ sung thêm công năng tiện ích cho nhóm khách gia đình, khách lẻ, điều chỉnh chia tách phòng hạng sang thành nhiều phòng tiêu chuẩn.
- Điều chỉnh các hạng mục bếp và nhà hàng để phục vụ thêm các nhóm khách Hàn Quốc, Ấn Độ, và tăng lượng khách đến từ khu vực Tây Nguyên.
- Phòng lưu trú cân chỉnh về công cụ dụng cụ trong phòng - đáp ứng đa dạng khách hàng thay vì chỉ một vài thị trường trọng điểm như trước dịch Covid-19.

+ Hiện nay, giai đoạn 1 đang trong quá trình hoàn thiện để thực hiện hiện thủ tục nghiệm thu và đưa vào hoạt động, vì vậy Công ty đăng ký điều chỉnh tiến độ thực hiện dự án để thực hiện thủ tục nghiệm thu đưa giai đoạn 1 đi vào vận hành theo quy định.

3. Các văn bản liên quan đến nội dung điều chỉnh *(nếu có)*.

IV. NHÀ ĐẦU TƯ CAM KẾT:

1. Chịu trách nhiệm trước pháp luật về tính hợp pháp, chính xác, trung thực của hồ sơ và các văn bản gửi cơ quan nhà nước có thẩm quyền.

2. Chấp hành các quy định của pháp luật Việt Nam và các quy định tại Quyết định chấp thuận chủ trương đầu tư/Quyết định chấp thuận nhà đầu tư/Quyết định chấp thuận chủ trương đầu tư đồng thời với chấp thuận nhà đầu tư/Giấy chứng nhận đăng ký đầu tư.

V. HỒ SƠ KÈM THEO

1. Các văn bản kèm theo gồm:

- Báo cáo tình hình triển khai dự án đầu tư đến thời điểm điều chỉnh;

- Quyết định Chủ sở hữu về việc điều chỉnh dự án đầu tư;

- Giải trình hoặc cung cấp tài liệu liên quan đến việc điều chỉnh những nội dung quy định tại các điểm b, c, d, đ, e, g, h khoản 1 Điều 33 Luật Đầu tư

2. Bản sao Giấy chứng nhận đăng ký đầu tư mã số dự án 0311118413, ngày cấp 01/06/2012, chứng nhận thay đổi lần thứ 06 ngày 25/05/2021, cơ quan cấp: BQL Khu kinh tế Vân Phong – Tỉnh Khánh Hòa.

Khánh Hòa, ngày 02 tháng 06 năm 2023

Nhà đầu tư/Tổ chức kinh tế thực hiện dự án

Chủ tịch Công ty

CÔNG TY TNHH DU LỊCH TTC

Tôn Nữ Thanh Hoa

CỘNG HOÀ XÃ HỘI CHỦ NGHĨA VIỆT NAM
Độc lập - Tự do - Hạnh phúc

BÁO CÁO TÌNH HÌNH THỰC HIỆN DỰ ÁN ĐẦU TƯ

(kèm theo Văn bản đề nghị điều chỉnh Giấy chứng nhận đăng ký đầu tư ngày01 tháng.9kenăm 2023)

Kính gửi: BAN QUẢN LÝ KHU KINH TẾ VÂN PHONG

Công ty TNHH Du lịch TTC báo cáo về tình hình hoạt động của dự án Khu du lịch Dốc Lết, mã số dự án 0311118413, cấp ngày 01/06/2012, chứng nhận thay đổi lần thứ 4 ngày 26/03/2019 bởi Ban quản lý khu kinh tế Vân Phong đến ngày..... tháng..... năm 2023 với các nội dung cụ thể dưới đây:

1. Tiến độ thực hiện dự án: *tính tới ngày 30/04/2023:*

a) Tiến độ góp vốn và huy động các nguồn vốn:

Tổng vốn đầu tư đã thực hiện *(ghi số vốn đã thực hiện và tỷ lệ so với tổng vốn đầu tư đăng ký)*: 537.337.348.404 đồng, trong đó:

- Vốn góp *(ghi rõ số vốn góp đã góp của từng nhà đầu tư và thời điểm hoàn tất việc góp vốn)*: 58.892.527.026 đồng

- Vốn huy động *(ghi số giá trị đã huy động và nguồn vốn)* trong đó:

+Vốn vay từ các tổ chức tín dụng : 321.369.975.880 đồng

+Vốn huy động từ cổ đông, thành viên, từ các chủ thể khác : 157.082.232.998 đồng

+ Vốn huy động từ nguồn khác (ghi rõ nguồn) : 0 đồng.....

- Lợi nhuận để lại của nhà đầu tư để tái đầu tư *(nếu có)*: .....

b) Tiến độ thực các mục tiêu hoạt động chủ yếu của dự án đầu tư;

c) Tiến độ xây dựng cơ bản và đưa công trình vào hoạt động hoặc khai thác vận hành *(nếu có)*;

+ Tiến độ thi công phần thô: Ngày 12/09/2019 BQL Khu kinh tế Vân Phong ra Thông báo số 2711/KKT-QLQHXD về kết quả kiểm tra công tác nghiệm thu phần thô các hạng mục công trình thuộc dự án KDL Dốc Lết (Giai đoạn 1).

+ Tiến độ thi công phần hoàn thiện: Căn cứ vào tình hình thi công thực tế của Dự án Khu du lịch Dốc Lết, tiến độ triển khai dự án từ ngày 18/04/2022 đến ngày 19/05/2023, chi tiết như sau:

TT	HẠNG MỤC	KHỐI LƯỢNG HOÀN THÀNH ĐẾN 19/05(%)
A	**2 KHỐI KHÁCH SẠN (BLOCK 4.1 VÀ BLOCK 4.2)**	
1	**Phần thô**	**100%**
2	**Phần hoàn thiện**	**88%**
2.1	***Block 4.1***	***92%***
2.1.1	Công tác xây dựng	96%
a	Công tác xây/Tô	100%
b	Đục chân tường defect chống thấm	100%
c	Công tác Chống Thấm	95%
d	Công tác Cán nền	94%
e	Công tác lắp đặt hệ nhôm kính	95%
f	Công tác lắp đặt trần thạch cao	99%
g	Công tác GC lắp đặt lan can ban công	100%
h	Công tác GC lắp đặt lan can cầu thang bộ	100%
i	Đục phá gạch ốp cũ	100%
j	Công tác Ốp/Lát gạch	89%
k	Công tác Sơn bả hoàn thiện	96%
2.1.2	Công tác MEP	82%
2.2	***Block 4.2***	***89%***
2.2.1	Công tác xây dựng	91%
a	Công tác xây/Tô/Cán nền	100%
b	Công tác Chống Thấm	100%
c	Công tác lắp đặt hệ nhôm kính	95%
d	Công tác lắp đặt trần thạch cao	94%

TT	HẠNG MỤC	KHỐI LƯỢNG HOÀN THÀNH ĐẾN 19/05(%)
e	Công tác GC lắp đặt lan can ban công	91%
f	Công tác GC lắp đặt lan can cầu thang bộ	80%
g	Công tác Ốp/Lát gạch	82%
h	Công tác Sơn bả hoàn thiện	88%
2.2.2	Công tác MEP	84%
3	**Công tác thi công lắp đặt nội thất hoàn thiện**	**60%**
3.1	Công tác gia công tại xưởng	71%
3.2	Công tác vận chuyển đồ nội thất ra công trường	71%
3.3	Công tác lắp đặt nội thất hoàn thiện	55%
B	**KHỐI PHỤ TRỢ (CÁC HẠNG MỤC CÒN LẠI)**	
1	**Phần thô**	**100%**
2	**Phần hoàn thiện**	**76%**
2.1	Nhà hội nghị	75%
2.2	Khu gym spa	72%
2.3	Khu pool bar	56%
2.4	Hồ bơi	56%
2.5	Khu nhà hàng và bếp	71%
2.6	Khu nhà bảo vệ	81%
2.7	Khu sảnh đón	76%
2.8	Khu BOH	74%
2.9	Khu bungalow	92%
3	**Công tác thi công lắp đặt nội thất hoàn thiện**	**52%**
C	**HẠ TẦNG KỸ THUẬT**	**52%**

Giai đoạn 1 đang trong giai đoạn hoàn thiện để thực hiện thủ tục nghiệm thu xây dựng và đưa giai đoạn 1 đi vào vận hành.

d) Sơ bộ phương án phân kỳ đầu tư hoặc phân chia dự án thành phần *(nếu có)*:

(Trường hợp dự án đầu tư chia thành nhiều giai đoạn thì phải ghi rõ tiến độ thực hiện từng giai đoạn).

* Giai đoạn 1:

- Hoàn thành các thủ tục đầu tư khu du lịch nghỉ dưỡng tháng 06/2018;

- Từ tháng 07/2018 đến tháng 31/08/2023 khởi công và hoàn thành các hạng mục xây dựng khối khách sạn gồm: 02 block khách sạn (182 phòng); 10 bungalow; sảnh đón; nhà hành chính; nhà kỹ thuật; nhà hội nghị; gym, spa; nhà hàng; bếp; hồ bơi; quầy ba hồ bơi (poolbar); nhà bảo vệ; cảnh quan, hạ tầng kỹ thuật toàn khu.

* Giai đoạn 2:

- Hoàn thành các thủ tục đầu tư khu du lịch giải trí, khởi công và hoàn thành các hạng mục xây dựng khối khách sạn còn lại 01 block và khu du lịch giải trí trước tháng 12/2024.

2. Tiến độ thực hiện các nội dung khác được quy định tại Giấy chứng nhận đăng ký đầu tư hoặc Quyết định chấp thuận chủ trương đầu tư *(nếu có)*:

- Việc đăng ký tài khoản báo cáo tình hình thực hiện dự án trên trang web của Bộ Kế hoạch và Đầu tư

- Việc thực hiện các quy định về cấp Giấy chứng nhận đủ điều kiện hoạt động…

3. Sơ lược tình hình hoạt động của dự án tính từ thời điểm thực hiện báo cáo gần nhất trên trang điện tử www.dautunuocngoai.gov.vn hoặc gần nhất báo cáo tại lần điều chỉnh dự án đầu tư gần nhất: Năm 2022

- Doanh thu: 19.515.623.830 đồng

- Giá trị xuất, nhập khẩu: 0

- Lợi nhuận trước thuế: 2.583.699.865 đồng

- Ưu đãi đầu tư được hưởng: 0

- Số lao động sử dụng: Tổng số lao động 65, người Việt Nam 65, người nước ngoài *0;* mức thu nhập bình quân của người lao động 9.778.915 đồng

- Tình hình thực hiện nghĩa vụ tài chính: 0

- Các khoản thuế, phí, tiền thuê đất đã nộp: 580.434.383 đồng

- Các khoản thuế, phí, tiền thuê đất còn nợ *(nếu có)*: 0

- Các nghĩa vụ tài chính với các bên liên quan khác *(nếu có)*: lương đối với người lao động, các khoản phải trả cho bên thứ ba 25.805.136.110 đồng

- Tình hình chấp hành các quy định pháp luật về môi trường, xây dựng…và các quy định pháp luật khác

Khánh Hòa, ngày .01. tháng .06. năm 2023

Nhà đầu tư/Tổ chức kinh tế thực hiện dự án

Chủ tịch Công ty

CÔNG TY TNHH DU LỊCH TTC

Lê Nữ Thanh Hoa

CÔNG TY TNHH DU LỊCH TTC	**CỘNG HOÀ XÃ HỘI CHỦ NGHĨA VIỆT NAM** **Độc lập – Tự do – Hạnh phúc**
Số: 03.04/2023/CV-TTC	*Khánh Hoà, ngày 19 tháng 04 năm 2023*
V/v : Công tác bảo vệ môi trường dự án Khu du lịch Dốc Lết	

Kính gửi: Ban Quản lý Khu Kinh tế Vân Phong

Căn cứ Luật Bảo vệ môi trường năm 2020 và các văn bản hướng dẫn thi hành.

Căn cứ Quyết định số 22/QĐ-KKT ngày 09/02/2018 về việc phê duyệt Báo cáo đánh giá tác động môi trường dự án Khu du lịch Dốc Lết.

Căn cứ Văn bản số 429/KKT-QLTNMT ngày 10/03/2022 của Ban Quản lý Khu Kinh tế Vân Phong về việc hướng dẫn các quy định của pháp luật về bảo vệ môi trường năm 2022 (áp dụng đối với dự án đã đi vào hoạt động).

Căn cứ Văn bản số 2774/KKT-QLTNMT ngày 25/11/2022 của Ban Quản lý Khu Kinh tế Vân Phong về việc đề nghị lập báo cáo công tác bảo vệ môi trường năm 2022.

Căn cứ Văn bản số 624/KKT-QLTNMT ngày 21/03/2023 của Ban Quản lý Khu Kinh tế Vân Phong về Công tác bảo vệ môi trường Khu du lịch Dốc Lết.

Dựa trên tình hình thực tế thực hiện dự án Khu du lịch Dốc Lết của Công ty TNHH Du lịch TTC.

Lời đầu tiên, Công ty TNHH Du lịch TTC gửi lời chào trân trọng và lời chúc sức khỏe tới toàn thể Lãnh đạo Ban Quản lý Khu Kinh tế Vân Phong.

Ban Lãnh đạo Công ty TNHH Du lịch TTC hiểu được rằng "bảo vệ môi trường" là vấn đề cấp thiết và cực kì quan trọng đối với các dự án và doanh nghiệp hoạt động trong lĩnh vực dịch vụ, đồng thời cũng là sự quan tâm lớn của các cơ quan quản lý nhà nước. Chính vì vậy, Công ty TNHH Du lịch TTC đã và đang triển khai các nhiệm vụ về bảo vệ môi trường theo đúng quy định của pháp luật và hướng dẫn của Quý Ban.

Như Quý Ban đã biết, đại dịch Covid-19 kéo dài từ cuối năm 2019 đến hết năm 2021 mới được khống chế và còn ảnh hưởng đến hoạt động sản xuất, kinh doanh và đời sống người dân và các doanh nghiệp trong nước đến hết quý I năm 2022. Vì tình hình dịch phức tạp và kéo dài đã buộc Công ty TNHH Du lịch TTC đã phải tạm dừng thi công dự án Khu du lịch Dốc Lết đến hai (2) năm từ sau Tết nguyên đán năm 2020 đến sau Tết nguyên đán Nhâm Dần 2022 mới tiếp tục triển khai trở lại, chính thức vào ngày 18/04/2022 nên đối với khu vực dự án đang trong quá trình thi công và hoàn thiện thì Công ty TNHH Du lịch TTC không có chỉ số đo đạc cho khu vực này.

Nhằm tuân thủ các quy định của pháp luật về môi trường, đầu năm 2023, Công ty TNHH Du lịch TTC đã ký ký hợp đồng với đơn vị tư vấn để thực hiện "Báo cáo quan trắc về môi trường", Giấy phép môi trường và Báo cáo vận hành thử nghiệm môi trường đối với hệ thống xử lý nước thải của dự án.

Thêm nữa, Công ty TNHH Du lịch TTC đang triển khai xây dựng các hạng mục bảo vệ môi trường như hệ thống xử lý nước thải, phòng rác thải nguy hại, các biện pháp phòng sự cố về môi trường … và sẽ hoàn thành vào quý III/ 2023.

Bằng văn bản này, Công ty TNHH Du lịch TTC kính báo cáo tới Ban Quản lý Khu Kinh tế Vân Phong.

Rất mong tiếp tục nhận được sự hỗ trợ và giúp đỡ của Quý Ban.

Trân trọng cảm ơn!

CHỦ TỊCH CÔNG TY

CÔNG TY TNHH DU LỊCH TTC

Tôn Nữ Thanh Hoa

Nơi nhận:
- *Như trên;*
- *Lưu: HCQT.*

PHỤ LỤC II
CÁC BẢN VẼ LIÊN QUAN ĐẾN DỰ ÁN

1. Bản vẽ tổng mặt bằng của dự án
2. Bản vẽ mặt bằng thoát nước mưa
3. Bản vẽ mặt bằng thoát nước thải
4. Các bản vẽ hoàn công của dự án

HÌNH 2.1. BẢN VẼ QUY HOẠCH TỔNG THỂ KIẾN TRÚC CẢNH QUAN

GHI CHÚ

GIAI ĐOẠN 1

① PHÒNG KỸ THUẬT
② KHU HÀNH CHÍNH - PHỤ TRỢ
③ BÃI ĐẬU XE
④ HỒ NƯỚC CẢNH QUAN
⑤ KHU NHÀ HÀNG - HỘI NGHỊ
⑥ KHU SPA - GYM
⑦ KHU KHÁCH SẠN
⑧ BUNGALOW ĐƠN KHÔNG CÓ HỒ BƠI
⑧.1 BUNGALOW ĐÔI KHÔNG CÓ HỒ BƠI
⑨ BUNGALOW ĐƠN CÓ HỒ BƠI
⑩ POOL BAR
⑪ HỒ BƠI TRẺ EM
⑫ HỒ BƠI NGƯỜI LỚN
⑬ QUẢNG TRƯỜNG
⑭ VÒNG XOAY NGỰA GỖ
⑮ KHU TRÒ CHƠI RÈN LUYỆN (TRẺ EM)
⑯ TRÒ CHƠI TƯƠNG TÁC DƯỚI ĐẠI DƯƠNG
⑰ HUYỀN THOẠI ATLANTIS
⑱ RẠP CHIẾU PHIM 4D
⑲ TRẬN CHIẾN BẠCH TUỘC NƯỚC
⑳ TÀU LƯỢN CẢM GIÁC MẠNH
㉑ TÀU LƯỢN CÁ CHUỒN CHUỒN
㉒ TÀU LƯỢN SÓNG BIỂN
㉓ THÁP TRƯỢT "BOM BỒ NHÀO"
㉔ VÒNG XOAY CÁ HEO
㉕ SỞ THÚ MINI

GIAI ĐOẠN 2

㉖ KHU TRÒ CHƠI RÈN LUYỆN LIÊN HOÀN
㉗ SÂN KHẤU SỰ KIỆN NGOÀI TRỜI
㉘ CẦU TRƯỢT NƯỚC
㉙ TRÒ CHƠI LƯỚT VÁN
㉚ TRÒ CHƠI BÓNG NƯỚC
㉛ DÒNG SÔNG LƯỜI
㉜ TRẬN CHIẾN BẠCH TUỘC NƯỚC
㉝ TÀU LƯỢN CAO TỐC (GIA ĐÌNH)
㉞ CỔNG VÀO CHÍNH
㉟ TRẠM XỬ LÝ NƯỚC THẢI
Ⓡ NHÀ CHỨA RÁC

QH-04

HÌNH 2.2. BẢN VẼ THOÁT NƯỚC MƯA

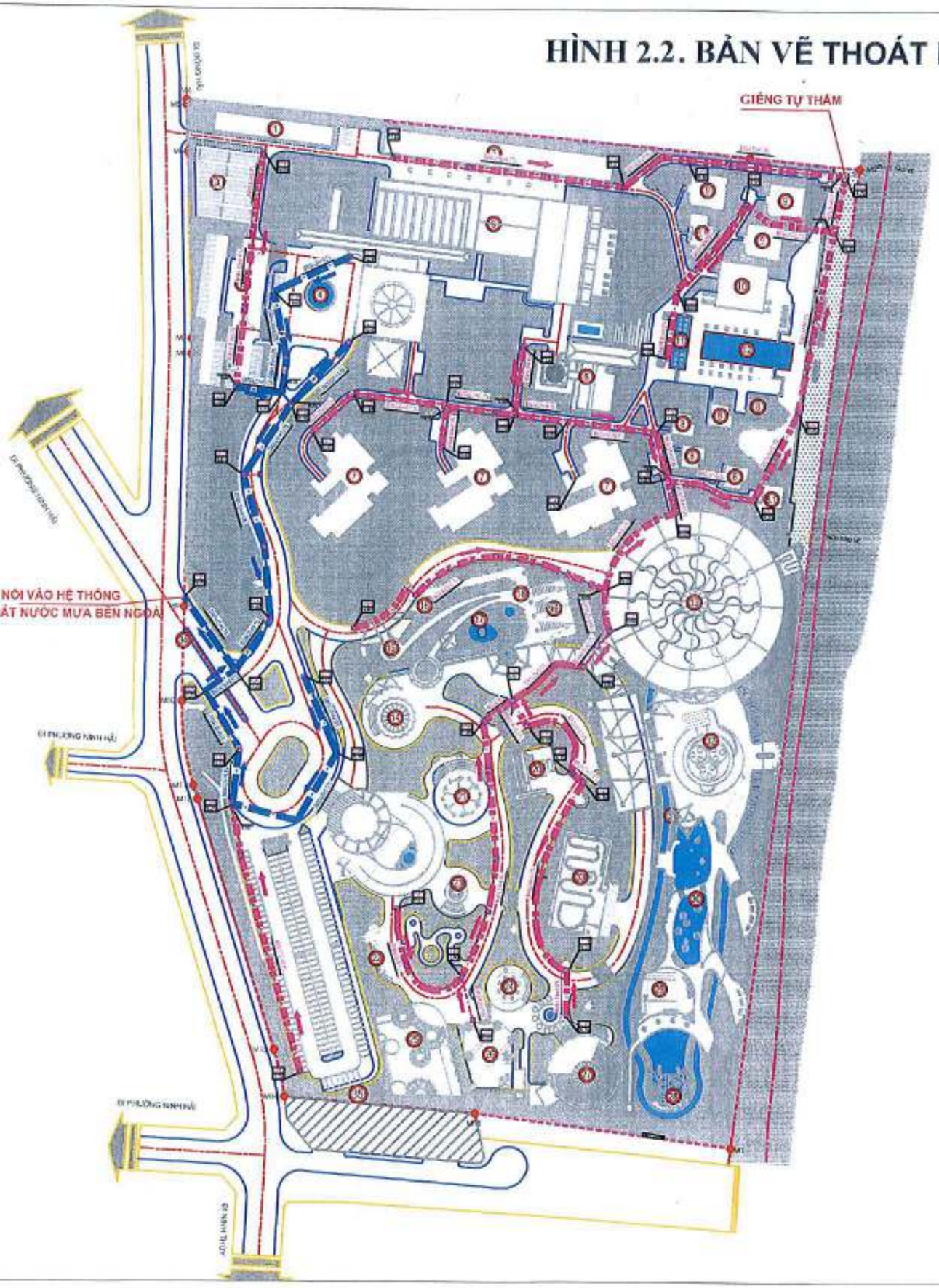

BẢNG THỐNG KÊ TOẠ ĐỘ

ĐIỂM	TOẠ ĐỘ X	TOẠ ĐỘ Y
M1	606308.124	1388041.024
M2	606360.975	1388475.556
M3	606310.848	1388480.332
M4	606055.911	1388504.623
M5	606055.958	1388502.362
M6	606056.981	1388481.580
M7	606059.848	1388398.763
M8	606059.912	1388381.962
M9	606058.147	1388280.043
M10	606057.648	1388238.269
M11	606063.456	1388200.784
M12	606065.447	1388194.785
M13	606101.585	1388063.841
M14	606106.541	1388060.132
M15	606192.676	1388056.025

KÝ HIỆU:

- RANH GIỚI KHU ĐẤT QUY HOẠCH
- RANH GIỚI MỰC NƯỚC BIỂN
- CỐNG TRÒN BTCT
- RÃNH XÂY THOÁT NƯỚC
- DỐC BẬC NƯỚC
- GA THĂM
- GA THU THĂM KẾT HỢP
- GIẾNG THU TRỰC TIẾP
- GA THOÁT NƯỚC TỰ THẤM
- CAO ĐỘ ĐỈNH GA / CAO ĐỘ ĐÁY CỐNG

D600-L100-I0.17% Đ.KÍNH-C.DÀI-ĐỘ DỐC CỐNG

BẢNG TỔNG HỢP KHỐI LƯỢNG THOÁT NƯỚC MƯA

STT	HẠNG MỤC	KHỐI LƯỢNG	ĐƠN VỊ
1	Ống BTCT D600	494,05	m
2	Ống BTCT D400	7,00	m
3	RÃNH NẮP ĐAN B800	1654,42	m
4	GA THU THĂM KẾT HỢP	60,00	cái
5	GA THĂM	11,00	cái
6	GA THU TRỰC TIẾP	1,00	cái
7	GA THU Tự THẤM	1,00	cái
8	DỐC BẬC NƯỚC	14,00	m

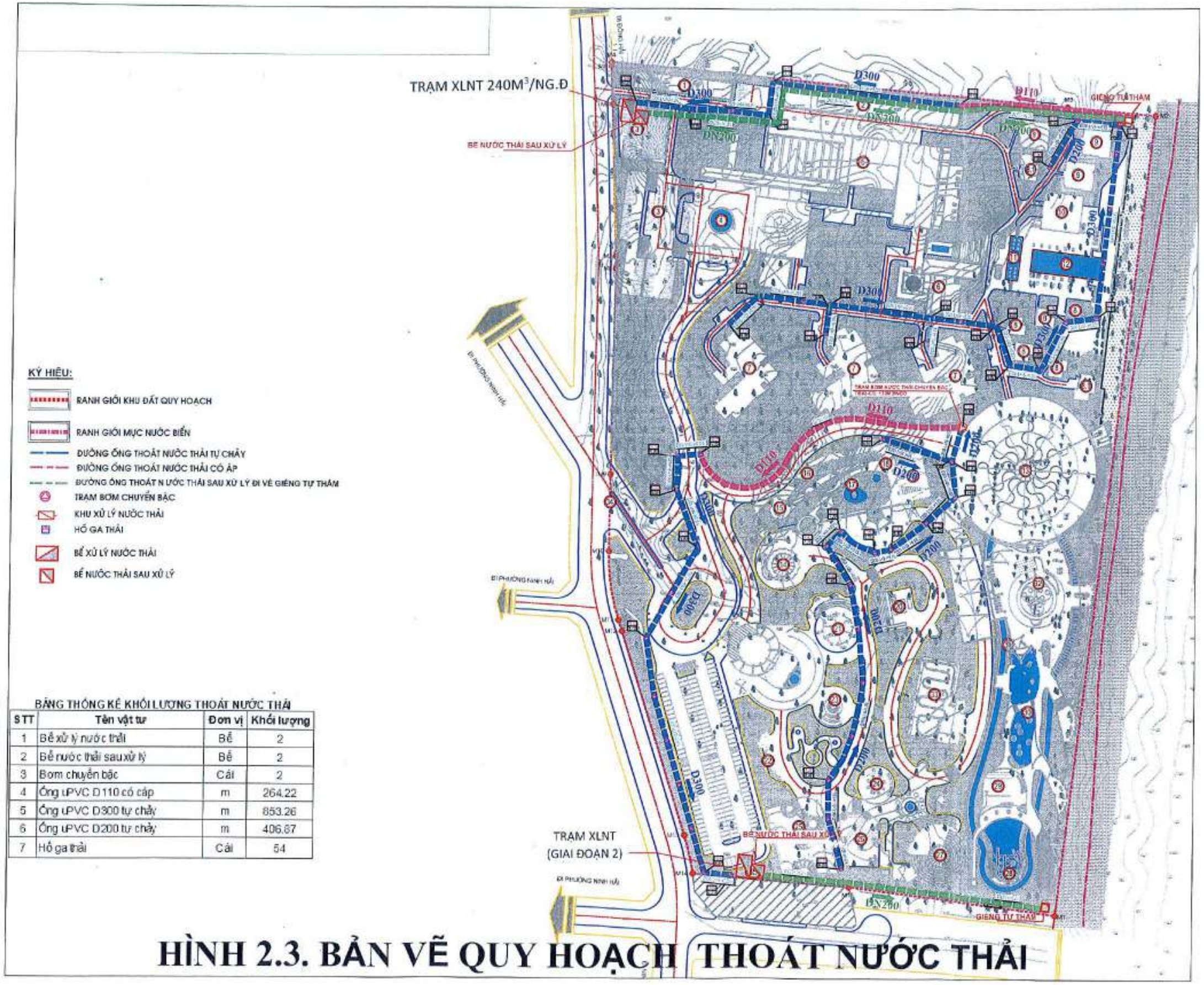

BẢNG THỐNG KÊ KHỐI LƯỢNG THOÁT NƯỚC THẢI

STT	Tên vật tư	Đơn vị	Khối lượng
1	Bể xử lý nước thải	Bể	2
2	Bể nước thải sau xử lý	Bể	2
3	Bơm chuyển bậc	Cái	2
4	Ống uPVC D110 có cáp	m	264.22
5	Ống uPVC D300 tự chảy	m	853.26
6	Ống uPVC D200 tự chảy	m	406.87
7	Hố ga thải	Cái	54

HÌNH 2.3. BẢN VẼ QUY HOẠCH THOÁT NƯỚC THẢI

CÔNG TY TNHH GIẢI PHÁP MÔI TRƯỜNG VIỆT NAM
ENSOL

— △○△ —

BẢN VẼ HOÀN CÔNG

PHẦN M&E)

HẠNG MỤC: HỆ THỐNG XỬ LÝ NƯỚC THẢI - CÔNG SUẤT: 240(M^3/NGÀY.ĐÊM)

ĐỊA ĐIỂM: KDL DỐC LẾT, PHƯỜNG NINH HẢI, TX NINH HÒA, TỈNH KHÁNH HÒA

CHỦ ĐẦU TƯ: CÔNG TY TNHH DU LỊCH TTC

CÔNG TY TNHH GIẢI PHÁP MÔI TRƯỜNG VIỆT NAM

BẢN VẼ HOÀN CÔNG

Ngày....tháng.....năm.....

Người lập	Chỉ huy trưởng công trình	Tư vấn giám sát trưởng
(Ghi rõ họ tên, chức vụ, chữ ký)	(Ghi rõ họ tên, chữ ký)	(Ghi rõ họ tên, chức vụ, chữ ký)
Nguyễn Ngọc Tuấn	Nguyễn Ngọc Tuấn	Võ Đức Khánh

BẢN VẼ CÔNG NGHỆ

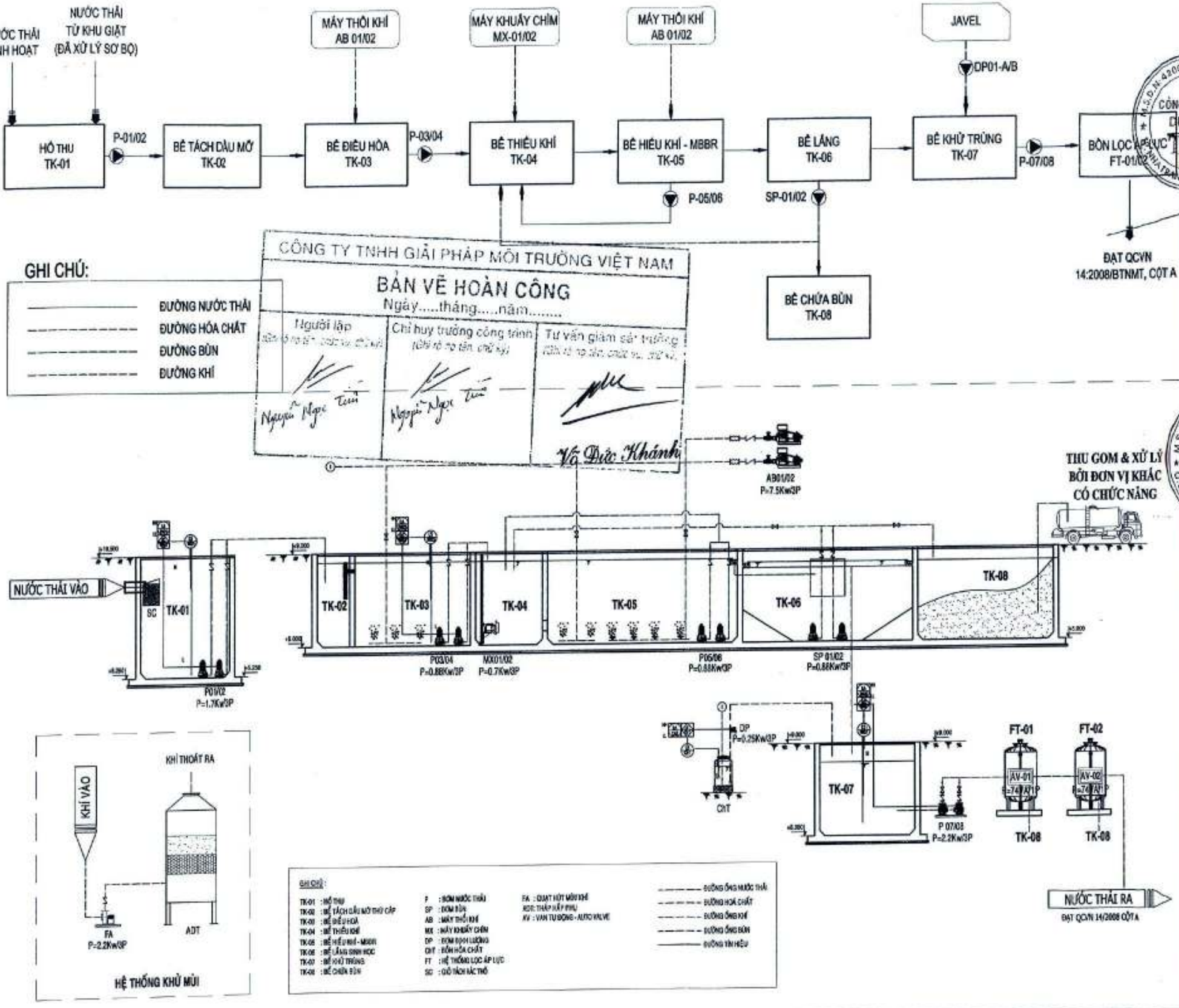
NƯỚC THẢI SINH HOẠT
NƯỚC THẢI TỪ KHU GIẶT (ĐÃ XỬ LÝ SƠ BỘ)
HỐ THU TK-01
P-01/02
BỂ TÁCH DẦU MỠ TK-02
MÁY THỔI KHÍ AB 01/02
BỂ ĐIỀU HÒA TK-03
P-03/04
MÁY KHUẤY CHÌM MX-01/02
BỂ THIẾU KHÍ TK-04
MÁY THỔI KHÍ AB 01/02
BỂ HIẾU KHÍ - MBBR TK-05
P-05/06
BỂ LẮNG TK-06
SP-01/02
BỂ CHỨA BÙN TK-08
JAVEL
DP01-A/B
BỂ KHỬ TRÙNG TK-07
P-07/08
BỒN LỌC ÁP LỰC FT-01/02
ĐẠT QCVN 14:2008/BTNMT, CỘT A
GHI CHÚ:
ĐƯỜNG NƯỚC THẢI
ĐƯỜNG HÓA CHẤT
ĐƯỜNG BÙN
ĐƯỜNG KHÍ
CÔNG TY TNHH GIẢI PHÁP MÔI TRƯỜNG VIỆT NAM
BẢN VẼ HOÀN CÔNG
Ngày.....tháng.....năm.....
Người lập
Chỉ huy trưởng công trình
Tư vấn giám sát trưởng
Võ Đức Khánh
AB01/02
P=7.5Kw/3P
THU GOM & XỬ LÝ BỞI ĐƠN VỊ KHÁC CÓ CHỨC NĂNG
NƯỚC THẢI VÀO
SC
TK-01
TK-02
TK-03
TK-04
TK-05
TK-06
TK-08
P01/02
P=1.7Kw/3P
P03/04
P=0.88Kw/3P
MX01/02
P=0.7Kw/3P
P05/06
P=0.88Kw/3P
SP 01/02
P=0.88Kw/3P
DP
P=0.25Kw/3P
CHT
TK-07
P 07/08
P=2.2Kw/3P
FT-01
FT-02
AV-01
AV-02
TK-08
TK-08
NƯỚC THẢI RA
ĐẠT QCVN 14/2008 CỘT A
KHÍ VÀO
KHÍ THOÁT RA
FA
P=2.2Kw/3P
ADT
HỆ THỐNG KHỬ MÙI
GHI CHÚ :
TK-01 : HỐ THU
TK-02 : BỂ TÁCH DẦU MỠ THỨ CẤP
TK-03 : BỂ ĐIỀU HÒA
TK-04 : BỂ THIẾU KHÍ
TK-05 : BỂ HIẾU KHÍ - MBBR
TK-06 : BỂ LẮNG SINH HỌC
TK-07 : BỂ KHỬ TRÙNG
TK-08 : BỂ CHỨA BÙN
P : BƠM NƯỚC THẢI
SP : BƠM BÙN
AB : MÁY THỔI KHÍ
MX : MÁY KHUẤY CHÌM
DP : BƠM ĐỊNH LƯỢNG
CHT : BƠM HÓA CHẤT
FT : HỆ THỐNG LỌC ÁP LỰC
SC : GIỎ TÁCH RÁC THÔ
FA : QUẠT HÚT MÙI KHÍ
ADT: THÁP HẤP PHỤ
AV : VAN TỰ ĐỘNG - AUTO VALVE
ĐƯỜNG ỐNG NƯỚC THẢI
ĐƯỜNG HÓA CHẤT
ĐƯỜNG ỐNG KHÍ
ĐƯỜNG ỐNG BÙN
ĐƯỜNG TÍN HIỆU
TTC HOSPITALITY
CÔNG TY TNHH DU LỊCH TTC
CÔNG TY TNHH DU LỊCH TTC
SCQC
CÔNG TY CỔ PHẦN KIỂM ĐỊNH XÂY DỰNG SÀI GÒN
CÔNG TY TNHH ENSO GIẢI PHÁP MÔI TRƯỜNG VIỆT NAM
HỌ VÀ TÊN: NGUYỄN NGỌC TIẾN
SHOP DRAWING
SƠ ĐỒ CÔNG NGHỆ
TKTC/BANVE/TTC-DTCS
ENSOL
02/12/2022
FOR APPROVAL
ME
CN - 01
01

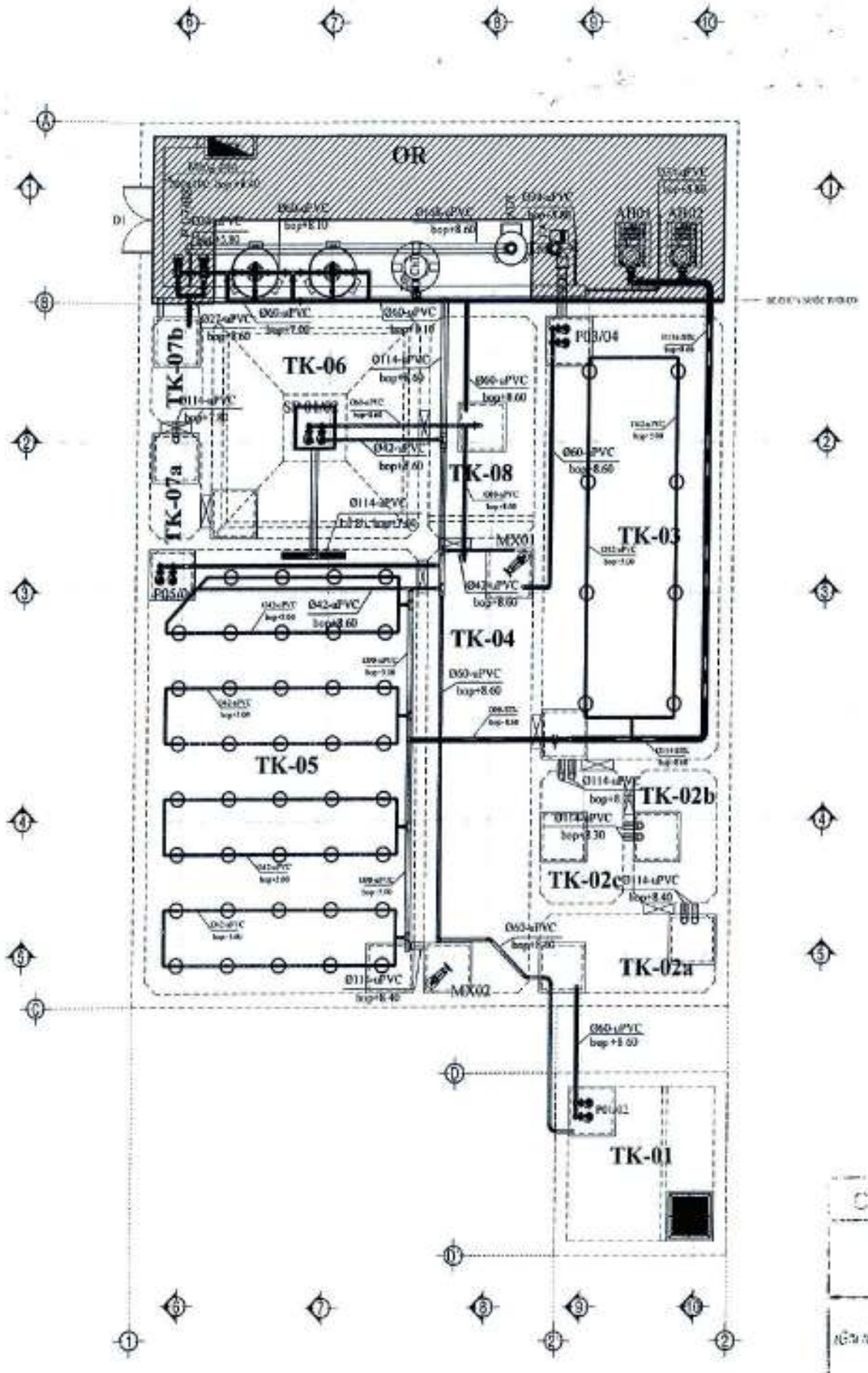

MẶT BẰNG

GHI CHÚ

TK-01: HỒ THU
TK-02: BỂ TÁCH DẦU MỠ THỨ CẤP
TK-03: BỂ ĐIỀU HÒA
TK-04: BỂ THIẾU KHÍ
TK-05: BỂ HIẾU KHÍ - MBBR
TK-06: BỂ LẮNG SINH HỌC
TK-07: BỂ KHỬ TRÙNG
TK-08: BỂ CHỨA BÙN
OR: PHÒNG ĐIỀU HÀNH STP

- bop: Cao độ tính từ đáy cổng/ống
- Cao độ nắp cụm bể xử lý là +9.00

GHI CHÚ :

STT	VẬT TƯ	VẬT LIỆU	TIÊU CHUẨN
01	Ống Ø168	uPVC	PN5
02	Ống Ø114	STK	dày 3mm
03	Ống Ø114	uPVC	PN5
04	Ống Ø90	STK	dày 3mm
05	Ống Ø90	uPVC	PN9
06	Ống Ø60	uPVC	PN9
07	Ống Ø42	uPVC	PN9
08	Ống Ø34	uPVC	PN12
09	Ống Ø27	uPVC	PN12
10	V3 (30x30)	Inox 304	dày 2mm
11	Tấm nhựa	PVC	dày 5mm

STK : Ống sắt mạ kẽm
Giá đỡ ống (support): trên mặt nước là sắt đen, Dưới mặt nước là Inox 304

CÔNG TY TNHH GIẢI PHÁP MÔI TRƯỜNG VIỆT NAM

BẢN VẼ HOÀN CÔNG
Ngày.....tháng.....năm.....

Người lập	Chỉ huy trưởng công trình	Tư vấn giám sát trưởng
Nguyễn Ngọc Tiến	Nguyễn Ngọc Tiến	Võ Đức Khánh

TTC HOSPITALITY
CÔNG TY TNHH DU LỊCH TTC

CÔNG TY TNHH DU LỊCH TTC

SCQC
CÔNG TY CỔ PHẦN KIỂM ĐỊNH XÂY DỰNG SÀI GÒN

CÔNG TY TNHH GIẢI PHÁP MÔI TRƯỜNG VIỆT NAM

ENSOL

NGUYỄN NGỌC TIẾN

SHOP DRAWING

MẶT BẰNG
ĐƯỜNG ỐNG CÔNG NGHỆ

TKTC/BANVE/TTC-DTCS

ENSOL	02/12/2022	FOR APPROVAL
ME	M - 01	01

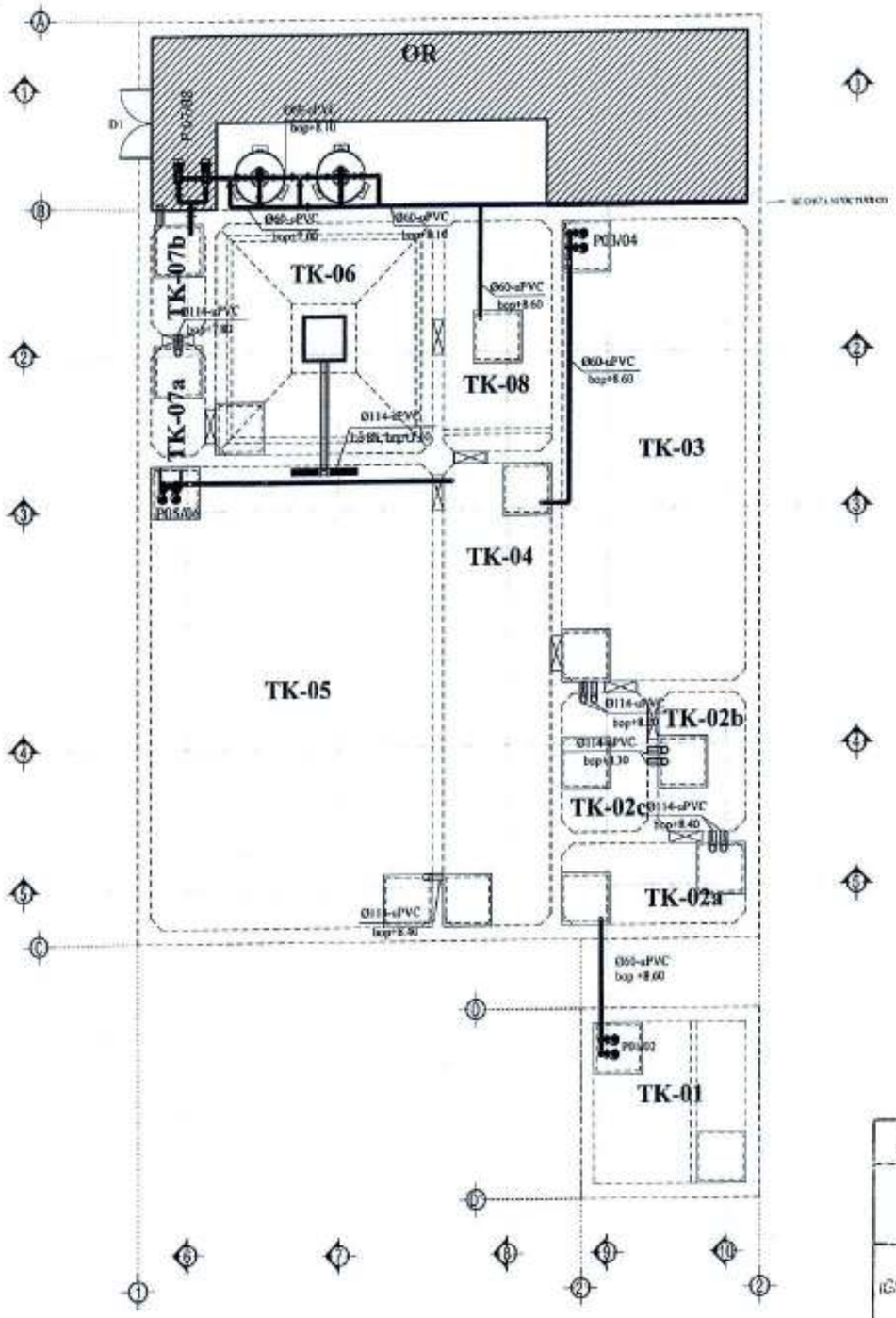

MẶT BẰNG

GHI CHÚ

TK-01: HỐ THU
TK-02: BỂ TÁCH DẦU MỠ THỨ CẤP
TK-03: BỂ ĐIỀU HÒA
TK-04: BỂ THIẾU KHÍ
TK-05: BỂ HIẾU KHÍ - MBBR
TK-06: BỂ LẮNG SINH HỌC
TK-07: BỂ KHỬ TRÙNG
TK-08: BỂ CHỨA BÙN
OR: PHÒNG ĐIỀU HÀNH STP

- bop: Cao độ tính từ đáy cống/ống
- Cao độ nắp cụm bể xử lý là +9.00

GHI CHÚ :

STT	VẬT TƯ	VẬT LIỆU	TIÊU CHUẨN
01	Ống Ø168	uPVC	PN5
02	Ống Ø114	STK	dày 3mm
03	Ống Ø114	uPVC	PN5
04	Ống Ø90	STK	dày 3mm
05	Ống Ø90	uPVC	PN9
06	Ống Ø60	uPVC	PN9
07	Ống Ø42	uPVC	PN9
08	Ống Ø34	uPVC	PN12
09	Ống Ø27	uPVC	PN12
10	V3 (30x30)	Inox 304	dày 2mm
11	Tấm nhựa	PVC	dày 5mm

STK : Ống sắt mạ kẽm
Giá đỡ ống (support): trên mặt nước là sắt đen, Dưới mặt nước là Inox 304

CÔNG TY TNHH GIẢI PHÁP MÔI TRƯỜNG VIỆT NAM

BẢN VẼ HOÀN CÔNG

Ngày.....tháng.....năm.....

Người lập	Chỉ huy trưởng công trình	Tư vấn giám sát trưởng
(Ghi rõ họ tên, chức vụ, chữ ký)	(Ghi rõ họ tên, chữ ký)	(Ghi rõ họ tên, chức vụ, chữ ký)
Nguyễn Ngọc Tiến	Nguyễn Ngọc Tiến	Võ Đức Khánh

CÔNG TY TNHH DU LỊCH TTC

CÔNG TY CỔ PHẦN KIỂM ĐỊNH XÂY DỰNG SÀI GÒN

CÔNG TY TNHH GIẢI PHÁP MÔI TRƯỜNG VIỆT NAM

SHOP DRAWING

REVISION / HIỆU CHỈNH	NO. / STT	DATE / NGÀY	CONTENT / NỘI DUNG
	00	02/12/2022	ISSUED
	02		
	01		

DRAWING TITLE / TÊN BẢN VẼ

MẶT BẰNG ĐƯỜNG ỐNG NƯỚC

DRAWING NO. / MÃ SỐ BẢN VẼ		
TKTC/BANVE/TTC-DTCS		
ENSOL	02/12/2022	FOR APPROVAL
ME	M - 02	01

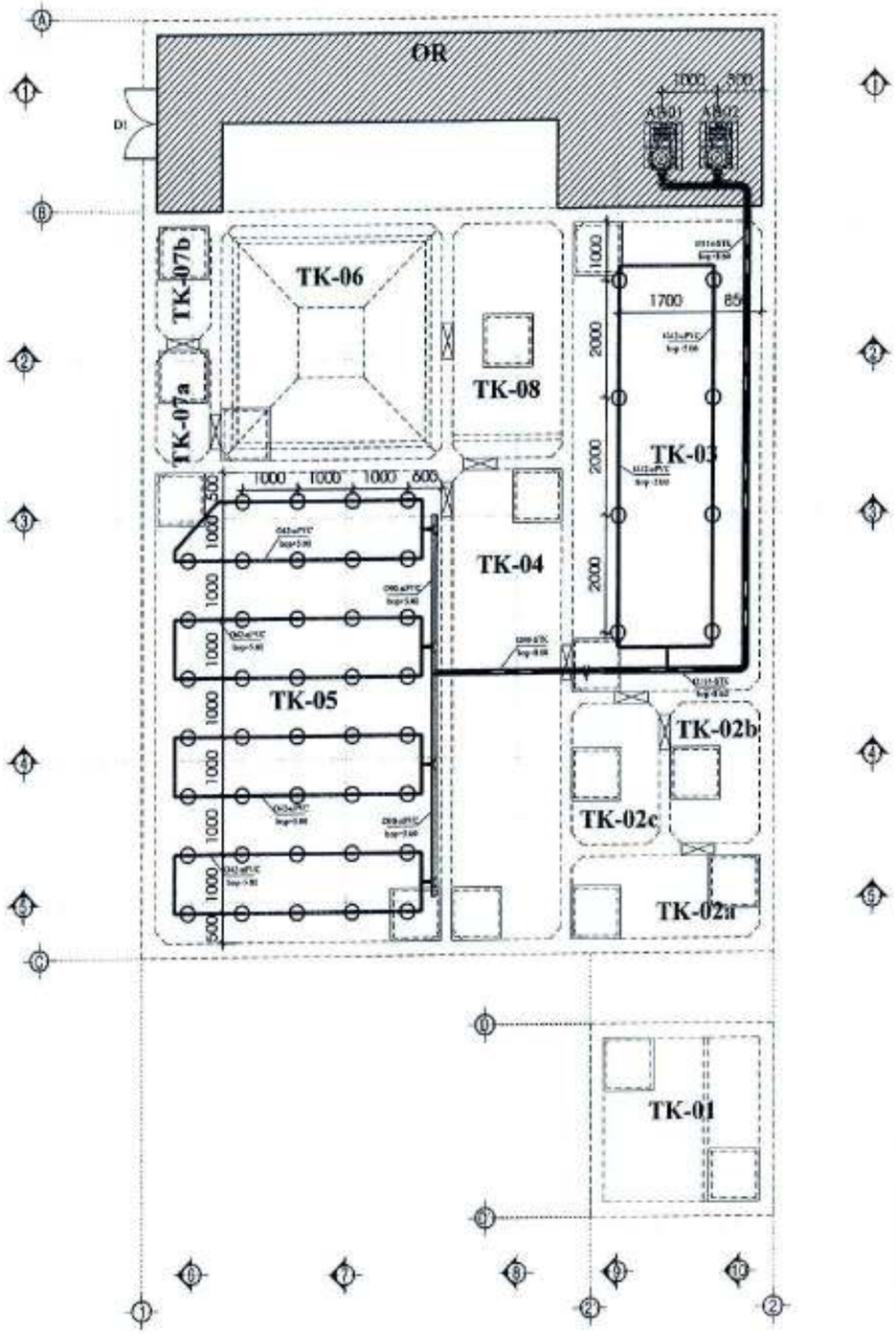

MẶT BẰNG

GHI CHÚ

TK-01: HỐ THU
TK-02: BỂ TÁCH DẦU MỠ THỨ CẤP
TK-03: BỂ ĐIỀU HÒA
TK-04: BỂ THIẾU KHÍ
TK-05: BỂ HIẾU KHÍ - MBBR
TK-06: BỂ LẮNG SINH HỌC
TK-07: BỂ KHỬ TRÙNG
TK-08: BỂ CHỨA BÙN
OR: PHÒNG ĐIỀU HÀNH STP

- bop: Cao độ tính từ đáy cống/ống
- Cao độ nắp cụm bể xử lý là +9.00

GHI CHÚ :

STT	VẬT TƯ	VẬT LIỆU	TIÊU CHUẨN
01	Ống Ø168	uPVC	PN5
02	Ống Ø114	STK	dày 3mm
03	Ống Ø114	uPVC	PN5
04	Ống Ø90	STK	dày 3mm
05	Ống Ø90	uPVC	PN9
06	Ống Ø60	uPVC	PN9
07	Ống Ø42	uPVC	PN9
08	Ống Ø34	uPVC	PN12
09	Ống Ø27	uPVC	PN12
10	V3 (30x30)	Inox 304	dày 2mm
11	Tấm nhựa	PVC	dày 5mm

STK : Ống sắt mạ kẽm
Giá đỡ ống (support): trên mặt nước là sắt đen, Dưới mặt nước là Inox 304

CÔNG TY TNHH GIẢI PHÁP MÔI TRƯỜNG VIỆT NAM

BẢN VẼ HOÀN CÔNG

Ngày.....tháng.....năm.....

Người lập	Chỉ huy trưởng công trình	Tư vấn giám sát trưởng
(Ký và ghi rõ họ tên, chức vụ, đóng dấu)	(Ký và ghi rõ họ tên, đóng dấu)	(Ký và ghi rõ họ tên, đóng dấu)
Nguyễn Ngọc Tiến	Nguyễn Ngọc Tiến	Võ Đức Khánh

CÔNG TY TNHH DU LỊCH TTC

CÔNG TY CỔ PHẦN KIỂM ĐỊNH XÂY DỰNG SÀI GÒN

CÔNG TY TNHH CÔNG NGHỆ MÔI TRƯỜNG VIỆT NAM

NGUYỄN NGỌC TIẾN

SHOP DRAWING

NO. / STT	DATE / NGÀY	CONTENT / NỘI DUNG
00	02/12/2022	ISSUED FOR APPROVAL
01		
02		
03		

MẶT BẰNG
ĐƯỜNG ỐNG KHÍ

TKTC/BANVE/TTC-DTCS

DON VỊ PHÁT HÀNH	NGÀY PHÁT HÀNH	GIAI ĐOẠN BẢN VẼ
ENSOL	02/12/2022	FOR APPROVAL
HẠNG MỤC CÔNG TRÌNH	SỐ BẢN VẼ	LẦN PHÁT HÀNH
ME	M - 03	01

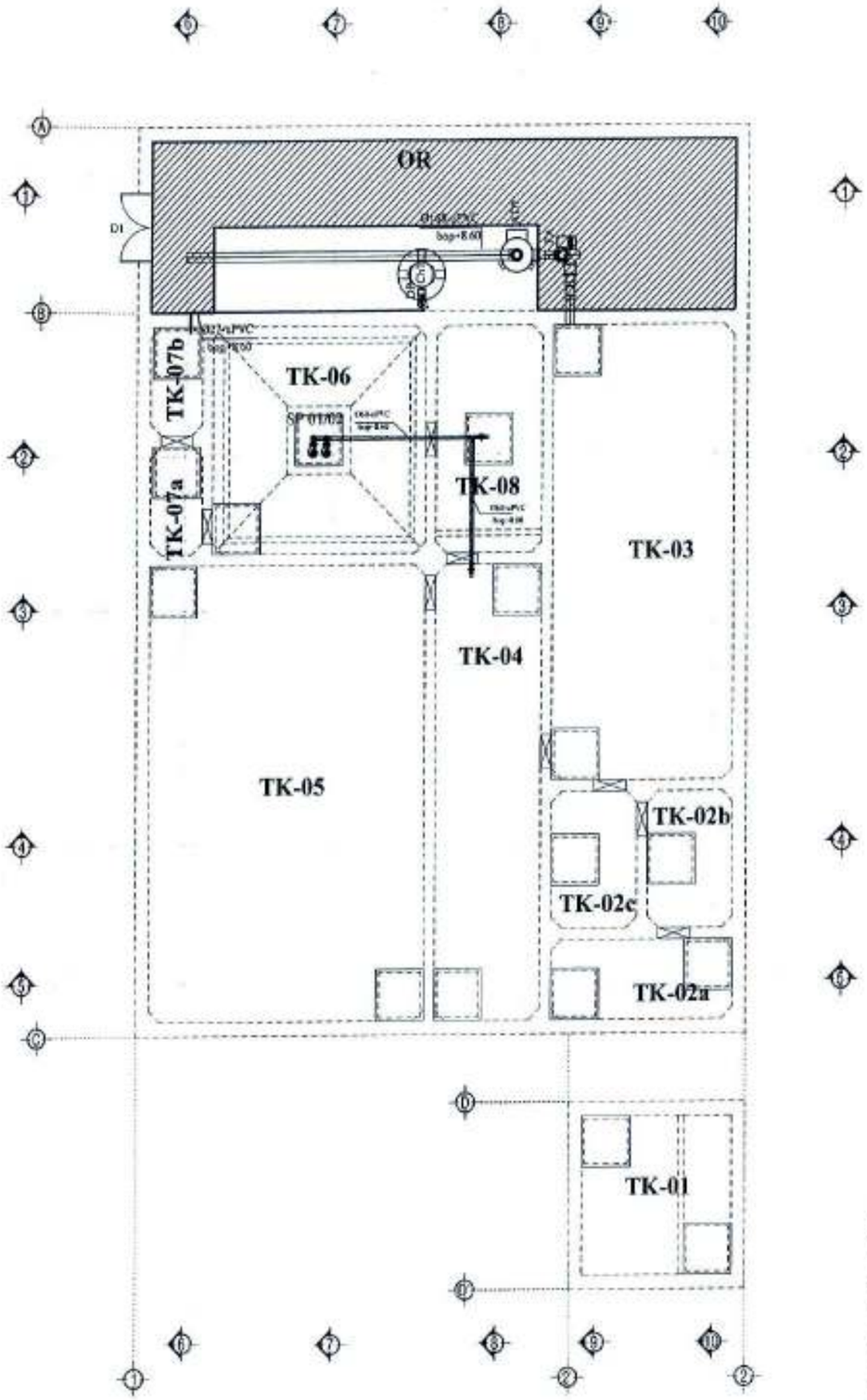

MẶT BẰNG

GHI CHÚ

TK-01: HỒ THU
TK-02: BỂ TÁCH DẦU MỠ THỨ CẤP
TK-03: BỂ ĐIỀU HÒA
TK-04: BỂ THIẾU KHÍ
TK-05: BỂ HIẾU KHÍ - MBBR
TK-06: BỂ LẮNG SINH HỌC
TK-07: BỂ KHỬ TRÙNG
TK-08: BỂ CHỨA BÙN
OR: PHÒNG ĐIỀU HÀNH STP

- bop: Cao độ tính từ đáy cổng/ống
- Cao độ nắp cụm bể xử lý là +9.00

GHI CHÚ :

STT	VẬT TƯ	VẬT LIỆU	TIÊU CHUẨN
01	Ống Ø168	uPVC	PN5
02	Ống Ø114	STK	dày 3mm
03	Ống Ø114	uPVC	PN5
04	Ống Ø90	STK	dày 3mm
05	Ống Ø90	uPVC	PN9
06	Ống Ø60	uPVC	PN9
07	Ống Ø42	uPVC	PN9
08	Ống Ø34	uPVC	PN12
09	Ống Ø27	uPVC	PN12
10	V3 (30x30)	Inox 304	dày 2mm
11	Tấm nhựa	PVC	dày 5mm

STK : Ống sắt mạ kẽm
Giá đỡ ống (support): trên mặt nước là sắt đen. Dưới mặt nước là Inox 304

CÔNG TY TNHH GIẢI PHÁP MÔI TRƯỜNG VIỆT NAM

BẢN VẼ HOÀN CÔNG

Ngày.....tháng.....năm.....

Người lập (Ghi rõ họ tên, chức vụ, chữ ký)	Chỉ huy trưởng công trình (Ghi rõ họ tên, chữ ký)	Tư vấn giám sát trưởng (Ghi rõ họ tên, chức vụ, chữ ký)
Nguyễn Ngọc Tiến	Nguyễn Ngọc Tiến	Võ Đức Khánh

TTC HOSPITALITY
CÔNG TY TNHH DU LỊCH TTC

CÔNG TY TNHH DU LỊCH TTC

Tôn Nữ Thanh Hoa
SCQC
CÔNG TY CỔ PHẦN KIỂM ĐỊNH XÂY DỰNG SÀI GÒN

ENSOL
CÔNG TY TNHH GIẢI PHÁP MÔI TRƯỜNG VIỆT NAM

SHOP DRAWING

NO. / SỐ	DATE / NGÀY	CONTENT / NỘI DUNG
01	02/12/2022	1ST ISSUED
02		
03		

MẶT BẰNG ĐƯỜNG ỐNG BÙN
ĐƯỜNG ỐNG HÓA CHẤT
ĐƯỜNG ỐNG THÔNG HƠI

TKTC/BANVE/TTC-DTCS

ĐƠN VỊ PHÁT HÀNH	NGÀY PHÁT HÀNH	CHỈ ĐOÀN BẢN VẼ
ENSOL	02/12/2022	FOR APPROVAL
LOẠI CÔNG TÁC	SỐ BẢN VẼ	LẦN PHÁT HÀNH
ME	M - 01	01

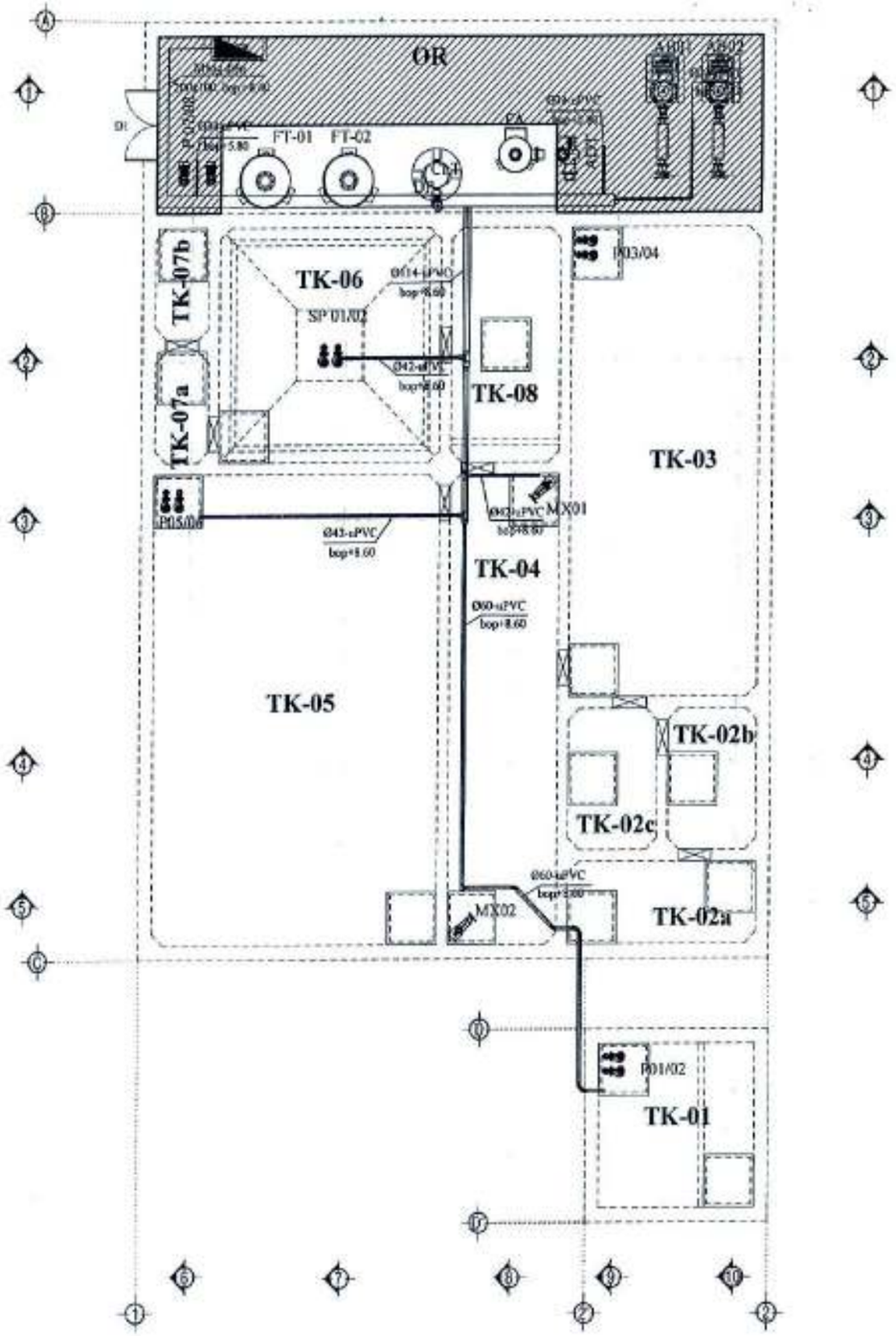

MẶT BẰNG

GHI CHÚ

TK-01: HỐ THU
TK-02: BỂ TÁCH DẦU MỠ THỨ CẤP
TK-03: BỂ ĐIỀU HÒA
TK-04: BỂ THIẾU KHÍ
TK-05: BỂ HIẾU KHÍ - MBBR
TK-06: BỂ LẮNG SINH HỌC
TK-07: BỂ KHỬ TRÙNG
TK-08: BỂ CHỨA BÙN
OR: PHÒNG ĐIỀU HÀNH STP

- bop: Cao độ tính từ đáy cống/ống
- Cao độ nắp cụm bể xử lý là +9.00

GHI CHÚ :

STT	VẬT TƯ	VẬT LIỆU	TIÊU CHUẨN
01	Ống Ø168	uPVC	PN5
02	Ống Ø114	STK	dày 3mm
03	Ống Ø114	uPVC	PN5
04	Ống Ø90	STK	dày 3mm
05	Ống Ø90	uPVC	PN9
06	Ống Ø60	uPVC	PN9
07	Ống Ø42	uPVC	PN9
08	Ống Ø34	uPVC	PN12
09	Ống Ø27	uPVC	PN12
10	V3 (30x30)	Inox 304	dày 2mm
11	Tấm nhựa	PVC	dày 5mm

STK : Ống sắt mạ kẽm
Giá đỡ ống (support): trên mặt nước là sắt đen, Dưới mặt nước là Inox 304

CÔNG TY TNHH GIẢI PHÁP MÔI TRƯỜNG VIỆT NAM

BẢN VẼ HOÀN CÔNG
Ngày.....tháng.....năm.....

Người lập	Chỉ huy trưởng công trình	Tư vấn giám sát trưởng
Nguyễn Ngọc Tiến	Nguyễn Ngọc Tiến	Võ Đức Khánh

CÔNG TY TNHH DU LỊCH TTC
CÔNG TY CỔ PHẦN KIỂM ĐỊNH XÂY DỰNG SÀI GÒN
CÔNG TY TNHH GIẢI PHÁP MÔI TRƯỜNG VIỆT NAM

HỌ VÀ TÊN: NGUYỄN NGỌC TIẾN

SHOP DRAWING

NO. / STT	DATE / NGÀY	CONTENT / NỘI DUNG
00	02/12/2022	ISSUED
01		
02		
03		

MẶT BẰNG
ĐƯỜNG ỐNG ĐIỆN

TKTC/BANVE/TTC-DTCS

ĐƠN VỊ PHÁT HÀNH	NGÀY PHÁT HÀNH	TÌNH TRẠNG BẢN VẼ
ENSOL	02/12/2022	FOR APPROVAL
LĨNH VỰC TK	SỐ BẢN VẼ	LẦN PHÁT HÀNH
ME	M - 05	01

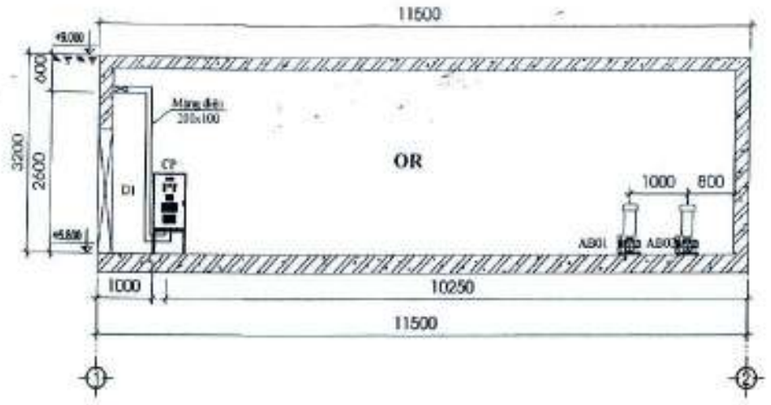

MẶT CẮT 1-1

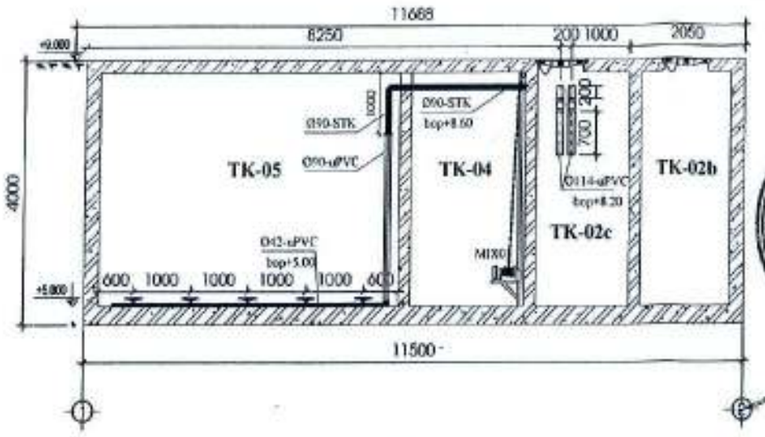

MẶT CẮT 4-4

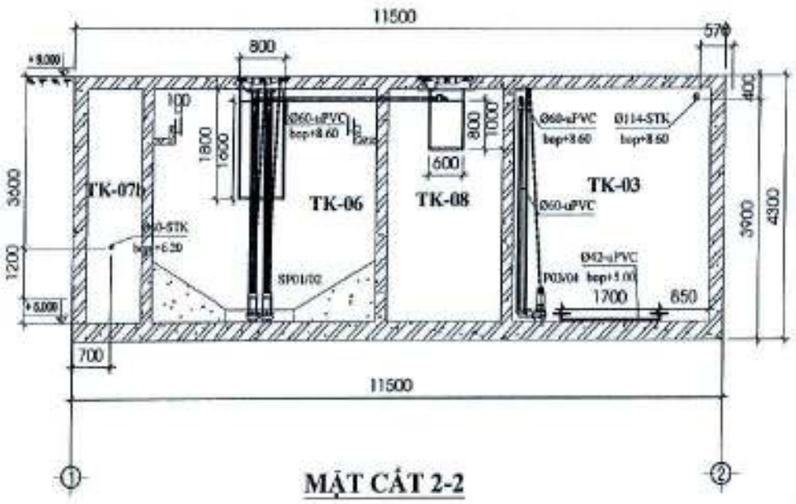

MẶT CẮT 2-2

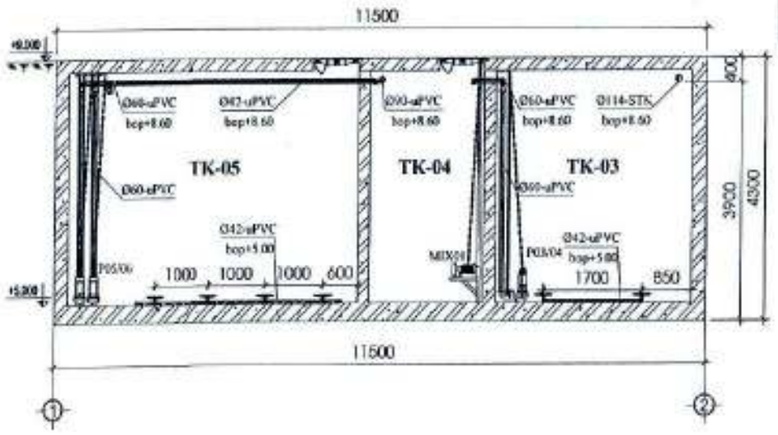

MẶT CẮT 3-3

GHI CHÚ

TK-01: HỐ THU
TK-02: BỂ TÁCH DẦU MỠ THỨ CẤP
TK-03: BỂ ĐIỀU HÒA
TK-04: BỂ THIẾU KHÍ
TK-05: BỂ HIẾU KHÍ - MBBR
TK-06: BỂ LẮNG SINH HỌC
TK-07: BỂ KHỬ TRÙNG
TK-08: BỂ CHỨA BÙN
OR: PHÒNG ĐIỀU HÀNH STP

- Ống Cao độ tính từ đáy cống/ống
- Cao độ nắp cụm bể xử lý là +9.00

CÔNG TY TNHH GIẢI PHÁP MÔI TRƯỜNG VIỆT NAM

BẢN VẼ HOÀN CÔNG

Ngày.....tháng.....năm.....

Người lập (Ghi rõ họ tên, chức vụ, chữ ký)	Chỉ huy trưởng công trình (Ghi rõ họ tên, chữ ký)	Tư vấn giám sát trưởng (Ghi rõ họ tên, chức vụ, chữ ký)
Nguyễn Ngọc Tiến	Nguyễn Ngọc Tiến	Võ Đức Khánh

GHI CHÚ :

STT	VẬT TƯ	VẬT LIỆU	TIÊU CHUẨN
01	Ống Ø168	uPVC	PN5
02	Ống Ø114	STK	dày 3mm
03	Ống Ø114	uPVC	PN5
04	Ống Ø90	STK	dày 3mm
05	Ống Ø90	uPVC	PN9
06	Ống Ø60	uPVC	PN9
07	Ống Ø42	uPVC	PN9
08	Ống Ø34	uPVC	PN12
09	Ống Ø27	uPVC	PN12
10	V3 (30x30)	Inox 304	dày 2mm
11	Tấm nhựa	PVC	dày 5mm

STK : Ống sắt mạ kẽm
Giá đỡ ống (support): trên mặt nước là sắt đen, Dưới mặt nước là Inox 304

CÔNG TY TNHH DU LỊCH TTC

CÔNG TY TNHH DU LỊCH TTC

Tôn Nữ Thanh Hoa

SCQC

CÔNG TY CỔ PHẦN KIỂM ĐỊNH XÂY DỰNG SÀI GÒN

ENSOL

CÔNG TY TNHH GIẢI PHÁP MÔI TRƯỜNG VIỆT NAM

NGUYỄN NGỌC TIẾN

SHOP DRAWING

NO. / STT	DATE / NGÀY	CONTENT / NỘI DUNG
01	02/12/2022	
02		
03		

DRAWING TITLE / TÊN BẢN VẼ

MẶT CẮT
1-1; 2-2; 3-3; 4-4

BẢN VẼ THAM CHIẾU: BẢN VẼ THIẾT KẾ THÁNG 8/2019

TKTC/BANVE/TTC-DTCS

ĐƠN VỊ PHÁT HÀNH	NGÀY PHÁT HÀNH	DẠNG DOANH BẢN VẼ
ENSOL	02/12/2022	FOR APPROVAL
LOẠI CÔNG TRÌNH	SỐ BẢN VẼ	LẦN PHÁT HÀNH
ME	M - 06	01

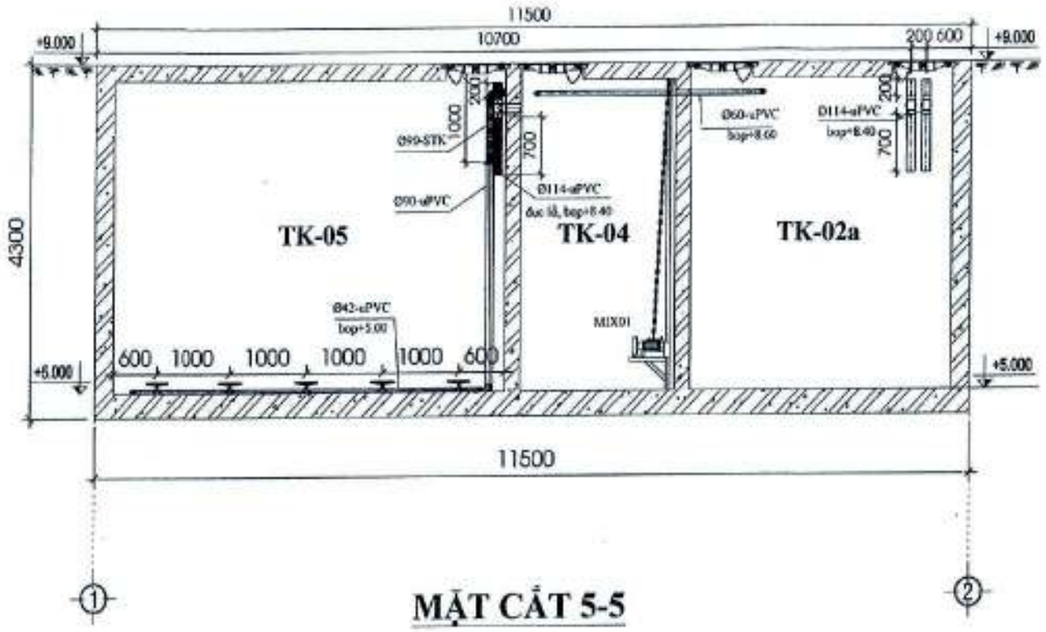

MẶT CẮT 5-5

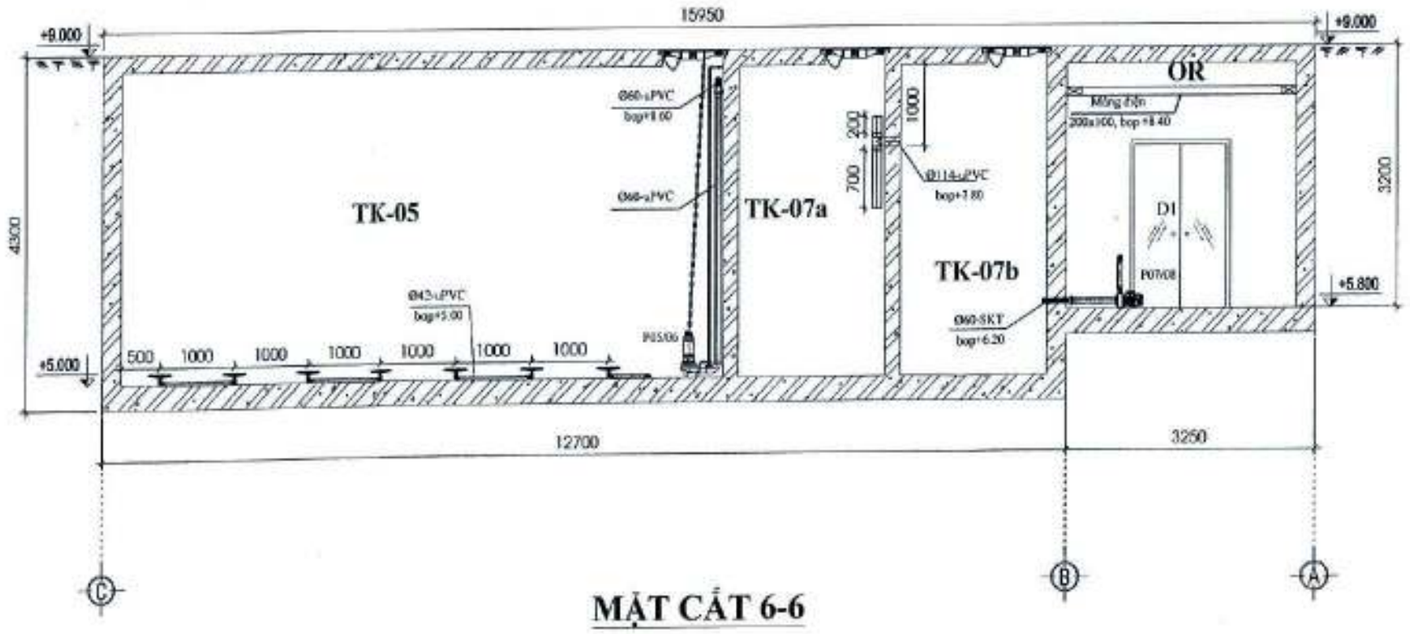

MẶT CẮT 6-6

GHI CHÚ :

STT	VẬT TƯ	VẬT LIỆU	TIÊU CHUẨN
01	Ống Ø168	uPVC	PN5
02	Ống Ø114	SKT	dày 3mm
03	Ống Ø114	uPVC	PN5
04	Ống Ø90	SKT	dày 3mm
05	Ống Ø90	uPVC	PN9
06	Ống Ø60	uPVC	PN9
07	Ống Ø42	uPVC	PN9
08	Ống Ø34	uPVC	PN12
09	Ống Ø27	uPVC	PN12
10	V3 (30x30)	Inox 304	dày 2mm
11	Tấm nhựa	PVC	dày 5mm

STK : Ống sắt mạ kẽm
Giá đỡ ống (support): trên mặt nước là sắt đen, Dưới mặt nước là Inox 304

BẢN VẼ HOÀN CÔNG
Ngày.....tháng.....năm.....

Người lập	Chỉ huy trưởng công trình	Tư vấn giám sát trưởng
Nguyễn Ngọc Tiến	Nguyễn Ngọc Tiến	Võ Đức Khánh

GHI CHÚ

TK-01: HỐ THU
TK-02: BỂ TÁCH DẦU MỠ THU CÁT
TK-03: BỂ ĐIỀU HÒA
TK-04: BỂ THIẾU KHÍ
TK-05: BỂ HIẾU KHÍ - MBBR
TK-06: BỂ LẮNG SINH HỌC
TK-07: BỂ KHỬ TRÙNG
TK-08: BỂ CHỨA BÙN
OR: PHÒNG ĐIỀU HÀNH STP
DI: CỬA CÁCH ÂM
MH: NẮP THĂM 800x800mm, CÓ ZOANG NGĂN MÙI
- bop: Cao độ tính từ đáy cống/ống
-Nắp cụm bể là mặt sàn nhà để xe

TTC HOSPITALITY
CÔNG TY TNHH DU LỊCH TTC

CÔNG TY TNHH DU LỊCH TTC

Tôn Nữ Thanh Hoa
SCQC
CÔNG TY CỔ PHẦN KIỂM ĐỊNH XÂY DỰNG SÀI GÒN

ENSOL
CÔNG TY CỔ PHẦN GIẢI PHÁP MÔI TRƯỜNG VIỆT NAM

HỌ VÀ TÊN: NGUYỄN NGỌC TIẾN

SHOP DRAWING

NO. / SỐ	DATE / NGÀY	CONTENT / NỘI DUNG
01	02/12/2022	ISSUED
02		
03		

DRAWING TITLE / TÊN BẢN VẼ

MẶT CẮT 5-5; 6-6

TKTC/BANVE/TTC-DTCS

BẢN VẼ PHÁT HÀNH	NGÀY PHÁT HÀNH	GIAI ĐOẠN BẢN VẼ
ENSOL	02/12/2022	FOR APPROVAL
CHUYÊN ĐỀ	SỐ BẢN VẼ	LẦN PHÁT HÀNH
ME	M - 07	01

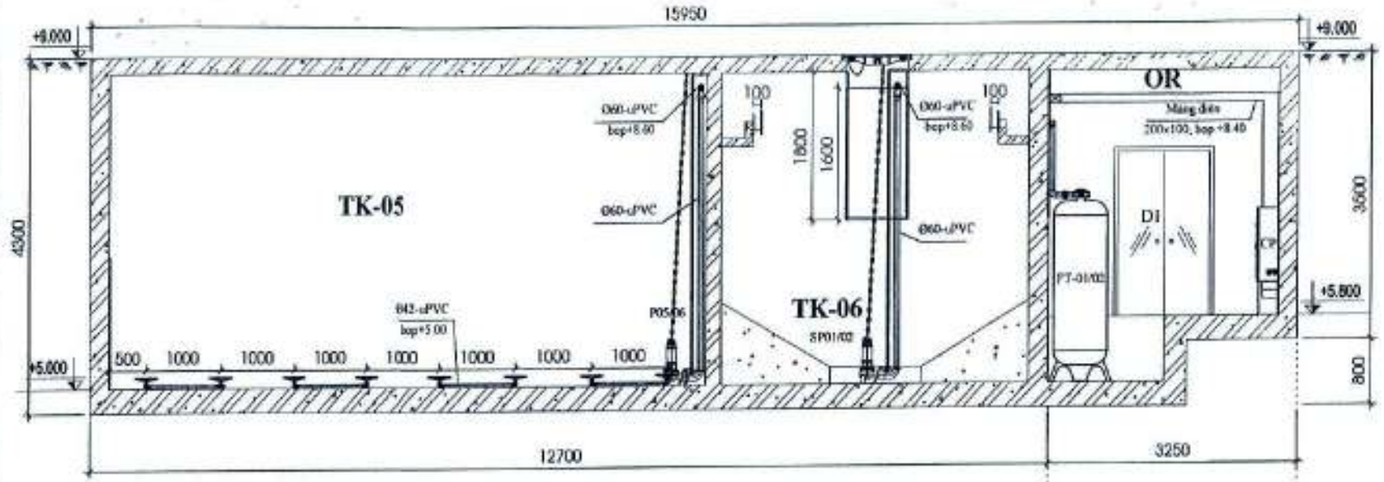

MẶT CẮT 7-7

GHI CHÚ

TK-01: HỐ THU
TK-02: BỂ TÁCH DẦU MỠ THỨ CẤP
TK-03: BỂ ĐIỀU HÒA
TK-04: BỂ THIẾU KHÍ
TK-05: BỂ HIẾU KHÍ - MBBR
TK-06: BỂ LẮNG SINH HỌC
TK-07: BỂ KHỬ TRÙNG
TK-08: BỂ CHỨA BÙN
OR: PHÒNG ĐIỀU HÀNH STP
D1: CỬA CÁCH ÂM
MH: NẮP THĂM 800x800mm, CÓ ZOANG NGĂN MÙI
- bop: Cao độ tính từ đáy cống/ống
-Nắp cụm bể là mặt sàn nhà để xe

CÔNG TY TNHH GIẢI PHÁP MÔI TRƯỜNG VIỆT NAM

BẢN VẼ HOÀN CÔNG

Ngày.....tháng.....năm.....

Người lập	Chỉ huy trưởng công trình	Tư vấn giám sát trưởng
(Ghi rõ họ tên, chức vụ, chữ ký)	(Ghi rõ họ tên, chữ ký)	(Ghi rõ họ tên, chức vụ, chữ ký)
Nguyễn Ngọc Tiến	Nguyễn Ngọc Tiến	Võ Đức Khánh

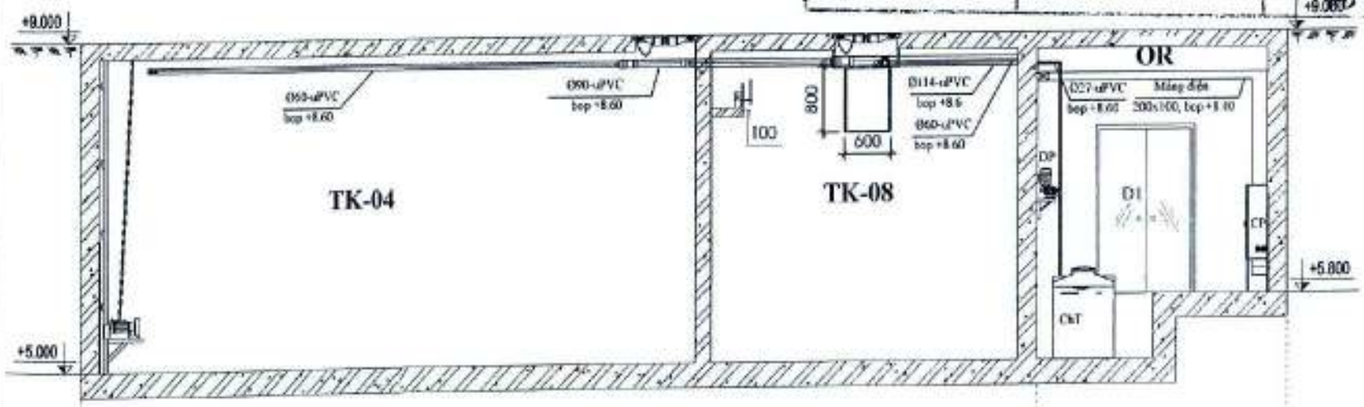

MẶT CẮT 8-8

GHI CHÚ :

STT	VẬT TƯ	VẬT LIỆU	TIÊU CHUẨN
01	Ống Ø168	uPVC	PN5
02	Ống Ø114	SKT	dày 3mm
03	Ống Ø114	uPVC	PN5
04	Ống Ø90	SKT	dày 3mm
05	Ống Ø90	uPVC	PN9
06	Ống Ø60	uPVC	PN9
07	Ống Ø42	uPVC	PN9
08	Ống Ø34	uPVC	PN12
09	Ống Ø27	uPVC	PN12
10	V3 (30x30)	Inox 304	dày 2mm
11	Tấm nhựa	PVC	dày 5mm

SKT : Ống sắt mạ kẽm
Giá đỡ ống (support): trên mặt nước là sắt đen. Dưới mặt nước là Inox 304

CHAIRMAN / CHỦ ĐẦU TƯ
TTC HOSPITALITY
CÔNG TY TNHH DU LỊCH TTC
CHAIRMAN / CHỦ ĐẦU TƯ
CÔNG TY TNHH DU LỊCH TTC
TP. NHA TRANG - T. KHÁNH HÒA
Tôn Nữ Thanh Hoa
SCQC
CÔNG TY CỔ PHẦN KIỂM ĐỊNH XÂY DỰNG SÀI GÒN
APPROVED BY / CHẤP THUẬN
HỌ VÀ TÊN
CONTRACTOR / NHÀ THẦU
ENSOL
CÔNG TY TNHH GIẢI PHÁP MÔI TRƯỜNG VIỆT NAM
CÔNG TY TNHH GIẢI PHÁP MÔI TRƯỜNG VIỆT NAM
HỌ VÀ TÊN: NGUYỄN NGỌC TIẾN
DRAW / VẼ
HỌ VÀ TÊN
SHOP DRAWING

NO. / STT	DATE / NGÀY	CONTENT / NỘI DUNG
01	KHOA/KHOA	NOT ISSUED
02		
03		

DRAWING TITLE / TÊN BẢN VẼ
GIẢN VẼ THAM CHIẾU / GIẢN VẼ THIẾT KẾ THẮNG ANH
MẶT CẮT
7-7; 8-8
TUBING NO. / MÃ SỐ TỜ TRÌNH
TKTC/BANVE/TTC-DTCS

ĐƠN VỊ PHÁT HÀNH	NGÀY PHÁT HÀNH	GIẢI ĐOẠN BẢN VẼ
ENSOL	02/12/2022	FOR APPROVAL
LOẠI CÔNG TÁC	SỐ BẢN VẼ	LẦN PHÁT HÀNH
ME	M - 08	01

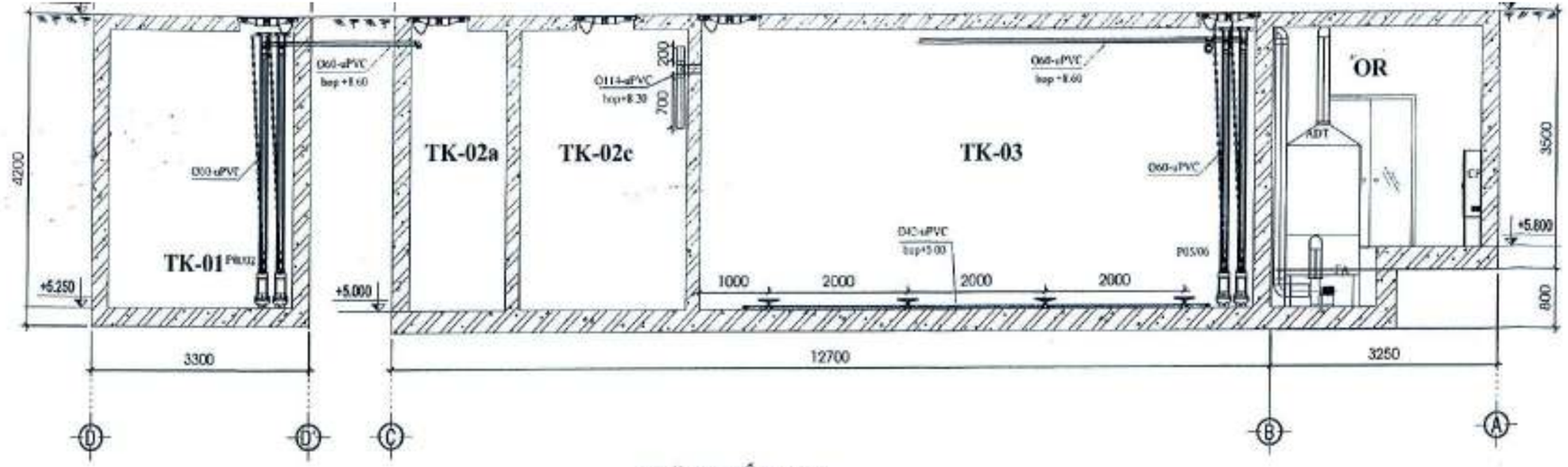

MẶT CẮT 9-9

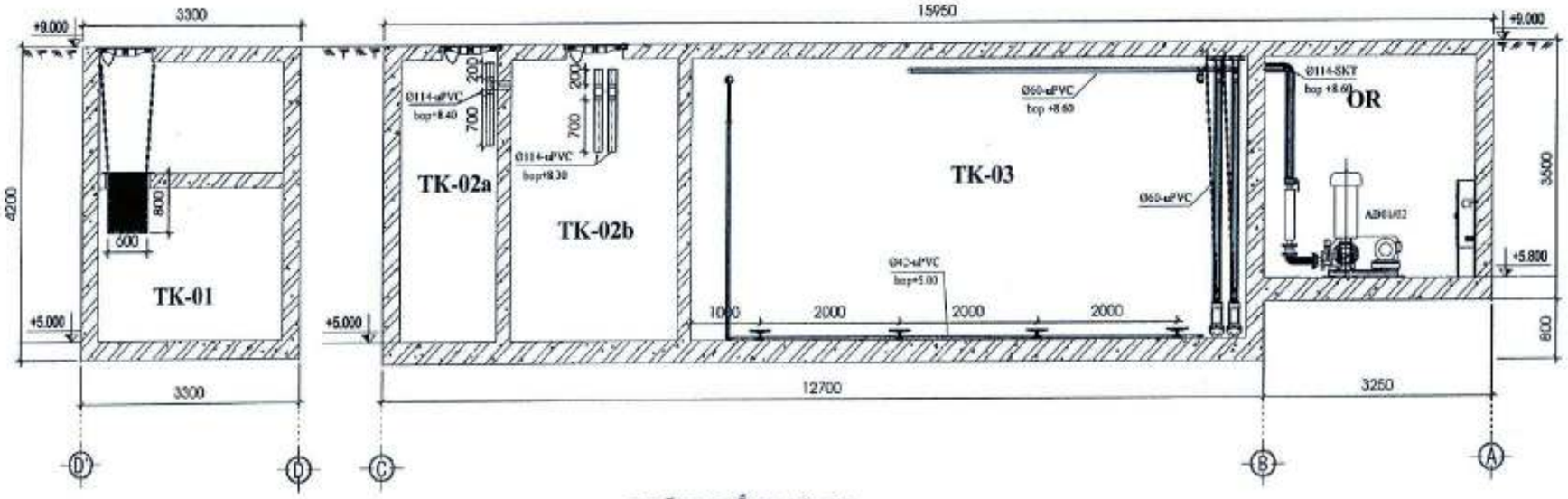

MẶT CẮT 10-10

GHI CHÚ :

STT	VẬT TƯ	VẬT LIỆU	TIÊU CHUẨN
01	Ống Ø168	uPVC	PN5
02	Ống Ø114	SKT	dày 3mm
03	Ống Ø114	uPVC	PN5
04	Ống Ø90	SKT	dày 3mm
05	Ống Ø90	uPVC	PN9
06	Ống Ø60	uPVC	PN9
07	Ống Ø42	uPVC	PN9
08	Ống Ø34	uPVC	PN12
09	Ống Ø27	uPVC	PN12
10	V3 (30x30)	Inox 304	dày 2mm
11	Tấm nhựa	PVC	dày 5mm

SKT : Ống sắt mạ kẽm
Giá đỡ ống (support): trên mặt nước là sắt đen, Dưới mặt nước là Inox 304

CÔNG TY TNHH GIẢI PHÁP MÔI TRƯỜNG VIỆT NAM
BẢN VẼ HOÀN CÔNG
Ngày.....tháng.....năm.....
Người lập | Chỉ huy trưởng công trình | Tư vấn giám sát

GHI CHÚ

TK-01: HỐ THU
TK-02: BỂ TÁCH DẦU MỠ THỨ CẤP
TK-03: BỂ ĐIỀU HÒA
TK-04: BỂ THIẾU KHÍ
TK-05: BỂ HIẾU KHÍ - MBBR
TK-06: BỂ LẮNG SINH HỌC
TK-07: BỂ KHỬ TRÙNG
TK-08: BỂ CHỨA BÙN
BK: PHÒNG ĐIỀU HÀNH STP
DH: CỬA CÁCH ÂM
MH: NẮP THĂM 800x800mm, CÓ ZOANG NGĂN MÙI
- Nắp cách bể ta nối bằng dây cáp/ống
- Nắp của bể là nắp sàn nhà để xe

CÔNG TY TNHH DU LỊCH TTC
CÔNG TY CỔ PHẦN KIỂM ĐỊNH XÂY DỰNG SÀI GÒN
CÔNG TY TNHH GIẢI PHÁP MÔI TRƯỜNG VIỆT NAM

SHOP DRAWING

SỐ / STT	NGÀY / NGÀY	NỘI DUNG
00	02/12/2022	ISSUED
01		
02		

TÊN BẢN VẼ: MẶT CẮT 9-9; 10-10
MÃ SỐ BẢN VẼ: TKTC/BANVE/TTC-DTCS

ĐƠN VỊ PHÁT HÀNH	NGÀY PHÁT HÀNH	GIAI ĐOẠN BẢN VẼ
ENSOL	02/12/2022	FOR APPROVAL
LĨNH VỰC	SỐ BẢN VẼ	LẦN PHÁT HÀNH
ME	M - 09	01

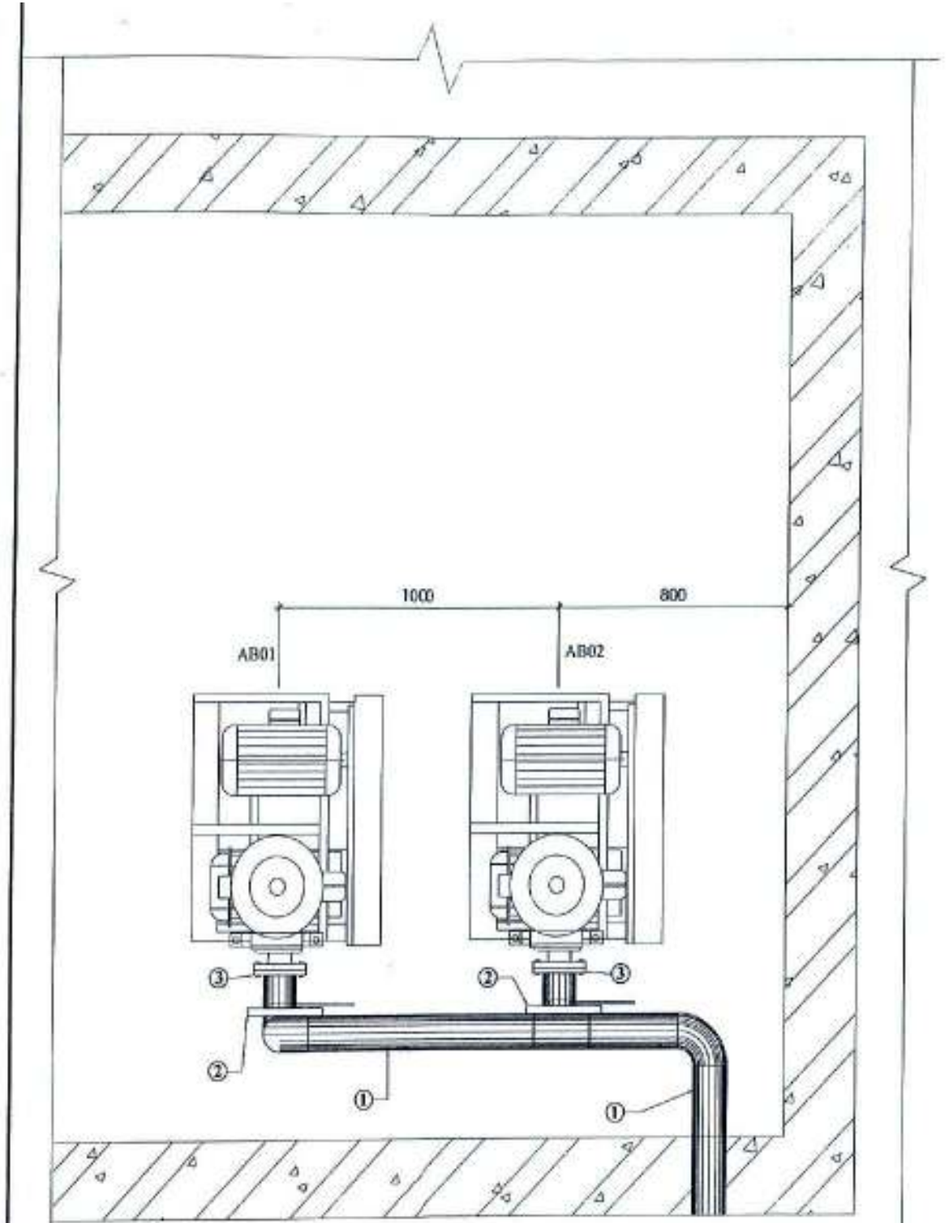

OR

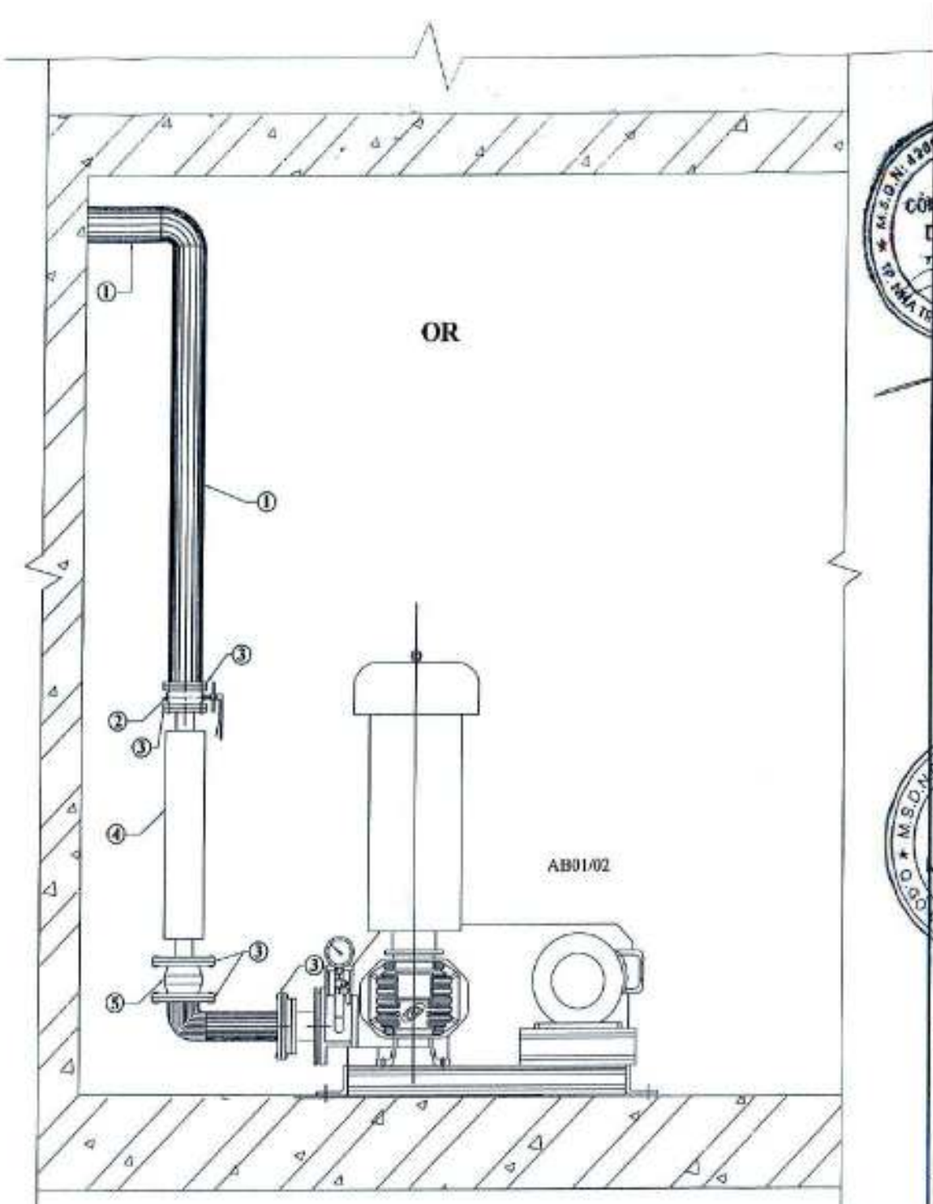

GHI CHÚ :			
KÍ HIỆU	VẬT TƯ	VẬT LIỆU	TIÊU CHUẨN
01	Ống Ø114	STK	dày 3mm
02	Van Bướm Ø114	STK	--
03	Mặt Bích	STK - 10K	--
04	Ống giảm thanh	STK	Theo máy
05	Khớp chống rung	Cao su	Theo máy

CÔNG TY TNHH GIẢI PHÁP MÔI TRƯỜNG VIỆT NAM

BẢN VẼ HOÀN CÔNG

Ngày.....tháng.....năm.....

Người lập	Chỉ huy trưởng công trình	Tư vấn giám sát thi công
Ghi rõ họ tên, chức vụ, ký tên	Ghi rõ họ tên, chức vụ, ký tên	Ghi rõ họ tên, chức vụ, ký tên
Nguyễn Ngọc Tiến	Nguyễn Ngọc Tiến	Võ Đức Khánh

TTC HOSPITALITY

CÔNG TY TNHH DU LỊCH TTC

Lê Nữ Thanh Hoa

SCQC

CÔNG TY CỔ PHẦN KIỂM ĐỊNH XÂY DỰNG SÀI GÒN

ENSOL

CÔNG TY TNHH GIẢI PHÁP MÔI TRƯỜNG VIỆT NAM

NGUYỄN NGỌC TIẾN

SHOP DRAWING

NO. / STT	DATE / NGÀY	CONTENT / NỘI DUNG
01	02/12/2022	ISSUED FOR APPROVAL
02		
03		
04		

CHI TIẾT LẮP ĐẶT MÁY THỔI KHÍ

TKTC/BANVE/TTC-DTCS

ĐƠN VỊ THỰC HIỆN	NGÀY PHÁT HÀNH	CHẤP THUẬN BẢN VẼ
ENSOL	02/12/2022	FOR APPROVAL
LOẠI CÔNG TÁC	SỐ BẢN VẼ	LẦN PHÁT HÀNH
ME	M - 10	01

CHI TIẾT SONG CHẮN RÁC

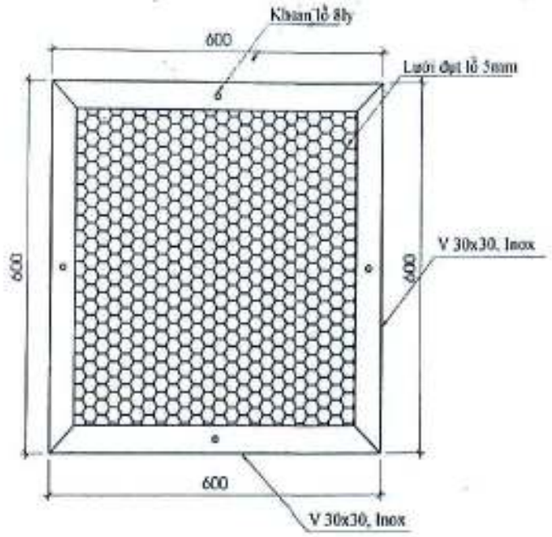

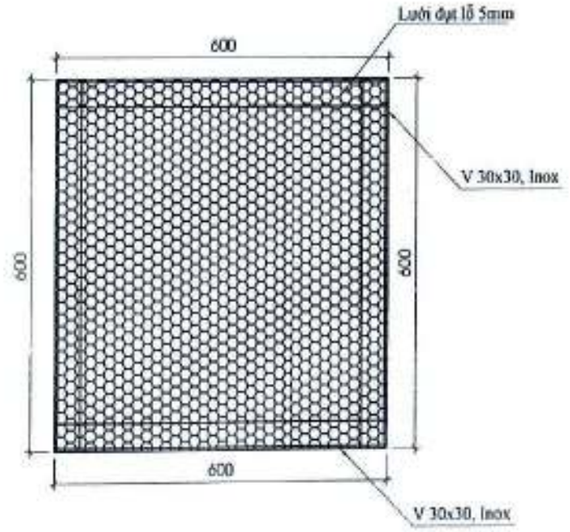

GHI CHÚ :			
STT	VẬT TƯ	VẬT LIỆU	TIÊU CHUẨN
01	Lưới tấm	Inox 304 - đục lỗ 8ly	Dày 2mm
02	Khung đỡ	Inox 304 - Dạng V3 (30X30)	Dày 2mm
03	V3 (30x30)	Inox 304	Dày 2mm
04	Xích kéo	Inox 304	Ø5

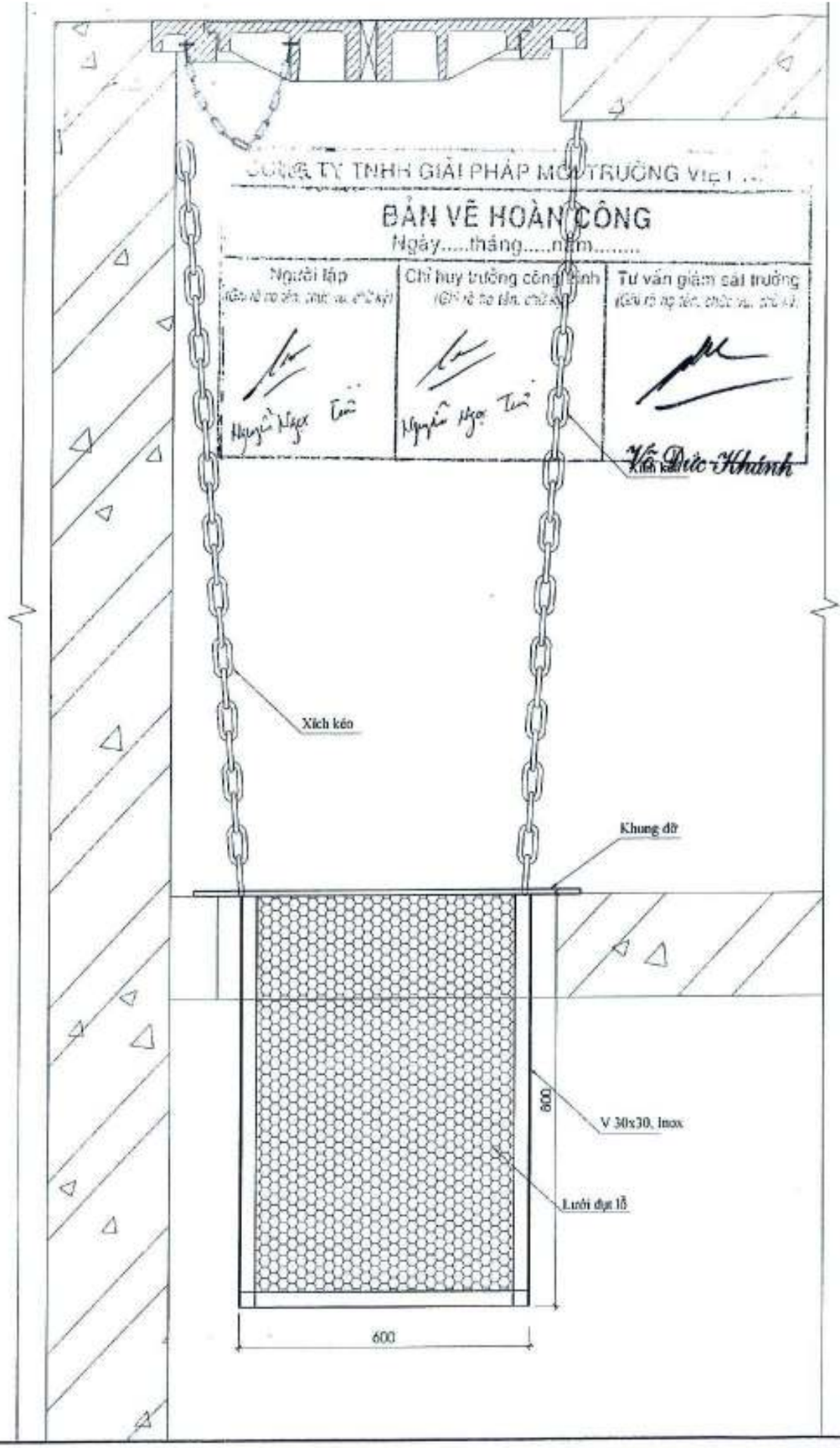

TTC HOSPITALITY
CÔNG TY TNHH DU LỊCH TTC
CÔNG TY TNHH DU LỊCH TTC
Trần Nữ Thanh Hoa
SCQC
CÔNG TY CỔ PHẦN KIỂM ĐỊNH XÂY DỰNG SÀI GÒN
DENSOL
CÔNG TY TNHH GIẢI PHÁP MÔI TRƯỜNG VIỆT NAM
HỌ VÀ TÊN: NGUYỄN NGỌC TIẾN

SHOP DRAWING

REVISION / HIỆU CHỈNH	NO. / STT	DATE / NGÀY	CONTENTS / NỘI DUNG
	01	02/12/2022	ISSUED
	02		
	03		

DRAWING TITLE / TÊN BẢN VẼ

CHI TIẾT LẮP ĐẶT THIẾT BỊ TÁCH RÁC TINH

SUBMISSION SET / HỒ SƠ TRÌNH

TKTC/BANVE/TTC-DTCS

ĐƠN VỊ PHÁT HÀNH	NGÀY PHÁT HÀNH	MỤC ĐÍCH BẢN VẼ
ENSOL	02/12/2022	FOR APPROVAL
LOẠI CÔNG TÁC	KÝ HIỆU BẢN VẼ	LẦN PHÁT HÀNH
ME	M - 11	01

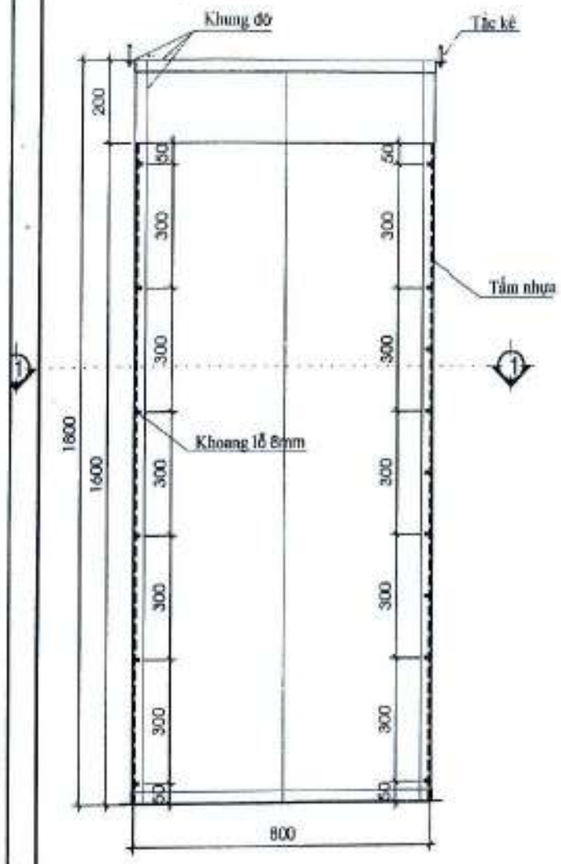

CHI TIẾT ỐNG LẮNG TRUNG TÂM
TK - 06

GHI CHÚ :			
STT	VẬT TƯ	VẬT LIỆU	TIÊU CHUẨN
01	Tấm nhựa	PVC	dày 5mm
02	Khung đỡ	Inox 304 - V3(30x30)	dày 2mm
03	Tắc kê	M8x80- Ionx 304	--
04	Ty ren	Ø8 - Inox 304	--
05	Bu lông	M8 - Inox 304	--

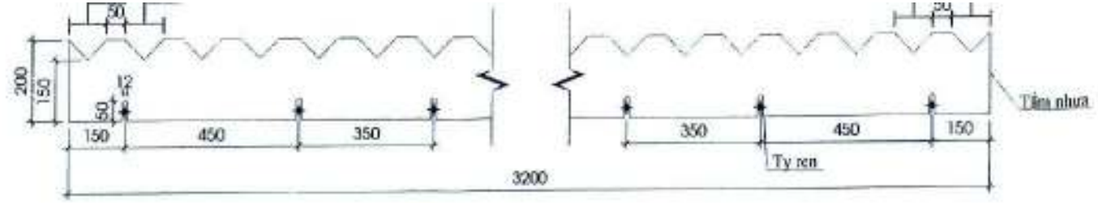

CHI TIẾT MÁNG RĂNG CƯA
TK 06

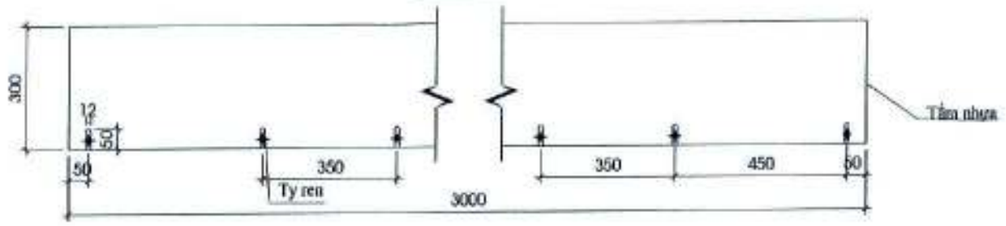

CHI TIẾT TẤM CHẮN DÒNG
TK 06

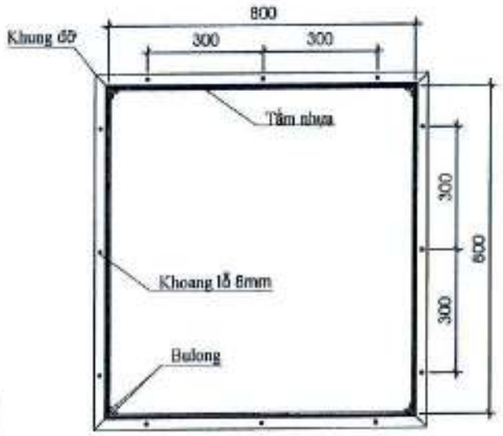

MẶT BẰNG

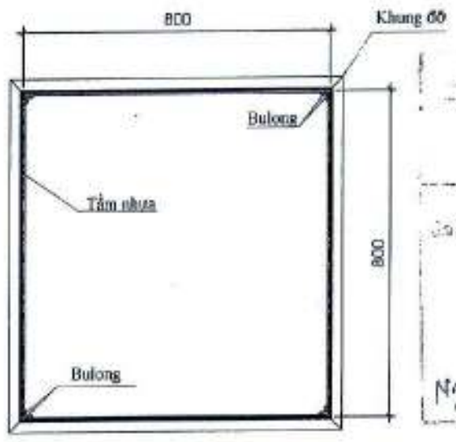

MẶT CẮT 1-1

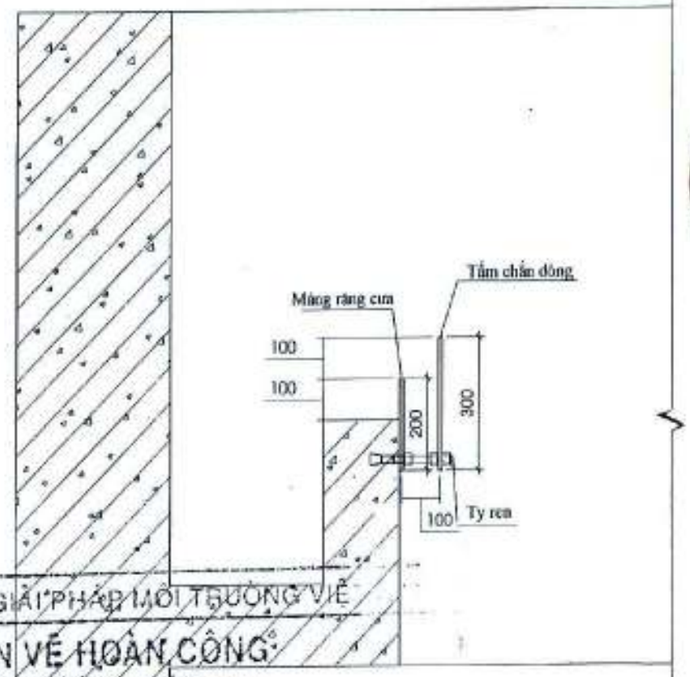

CÔNG TY TNHH GIẢI PHÁP MÔI TRƯỜNG VIỆT

BẢN VẼ HOÀN CÔNG

Ngày...tháng....năm.....

Người lập	Chỉ huy trưởng công trình	Tư vấn giám sát
Nguyễn Ngọc Tiến	Nguyễn Ngọc Tiến	Võ Đức Khánh

CHI TIẾT LẮP ĐẶT MÁNG RĂNG CƯA & TẤM CHẮN DÒNG

CÔNG TY TNHH DU LỊCH TTC

Trần Thị Thanh Hoa

SCQC
CÔNG TY CỔ PHẦN KIỂM ĐỊNH XÂY DỰNG SÀI GÒN

ENSOL
CÔNG TY TNHH GIẢI PHÁP MÔI TRƯỜNG VIỆT NAM

HỌ VÀ TÊN: NGUYỄN NGỌC TIẾN

CHỨC DANH:

CHI TIẾT LẮP ĐẶT
ỐNG LẮNG TRUNG TÂM
MÁNG RĂNG CƯA
TẤM CHẮN DÒNG (BỂ TK-06)

SHOP DRAWING

NO. ISSUE	DATE / NGÀY	CONTENT / NỘI DUNG
01	02/12/2022	ISSUED FOR APPROVAL
02		
03		

DRAWING TITLE / TÊN BẢN VẼ:

BẢN VẼ THAM KHẢO - BẢN VẼ THIẾT KẾ THÁNG 8/2022

SUBMISSION REF. / MÃ SỐ TỜ TRÌNH: TKTC/BANVE/TTC-DTCS

ĐƠN VỊ THIẾT KẾ	NGÀY PHÁT HÀNH	TÌNH TRẠNG BẢN VẼ
ENSOL	02/12/2022	FOR APPROVAL
LOẠI CÔNG TÁC	SỐ BẢN VẼ	LẦN PHÁT HÀNH
ME	M - 12	01

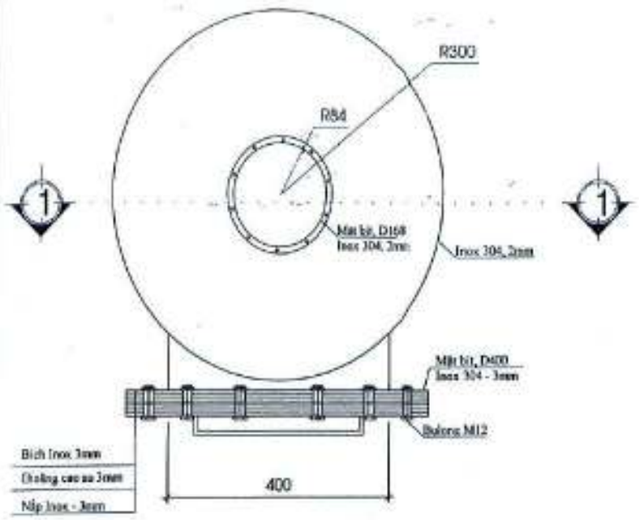

MẶT BẰNG

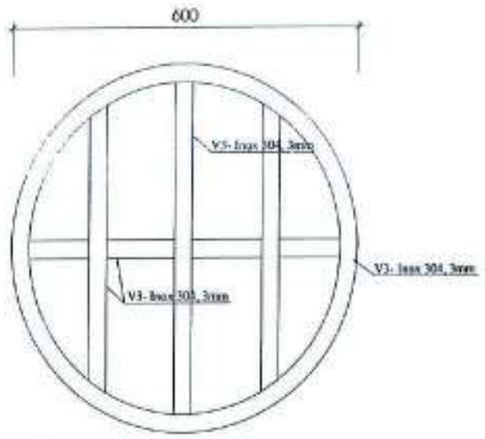

CHI TIẾT KHUNG ĐỠ LƯỚI

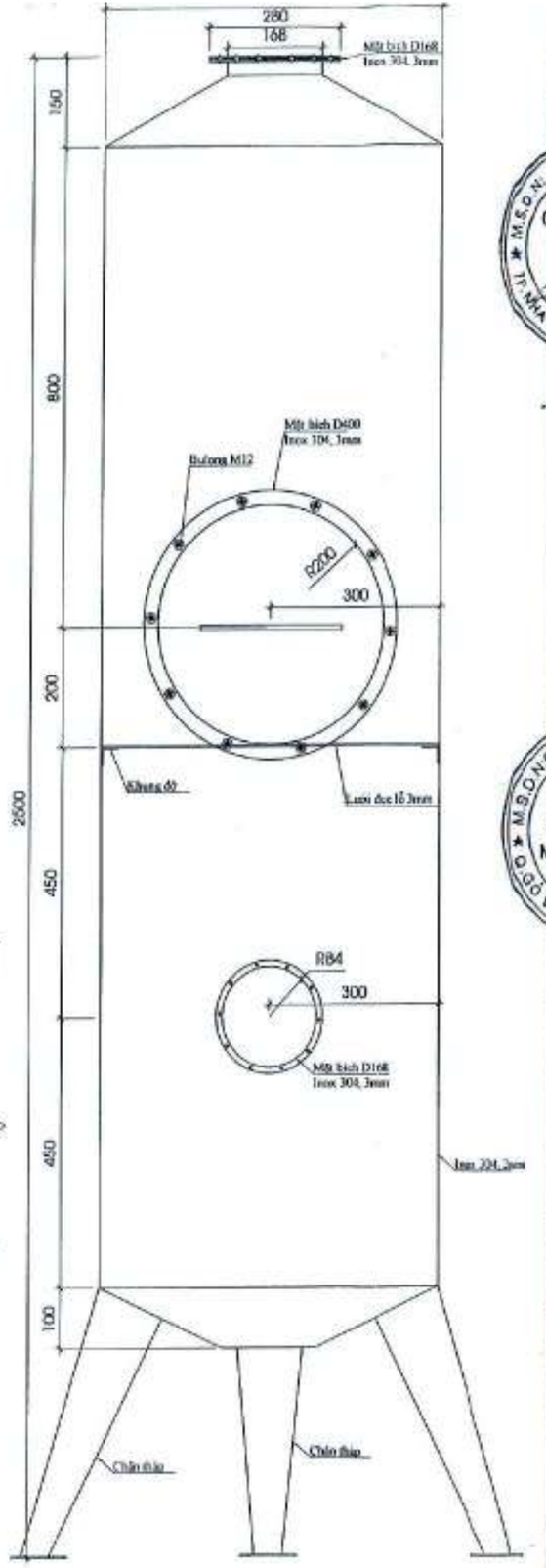

MẶT CẮT 1-1

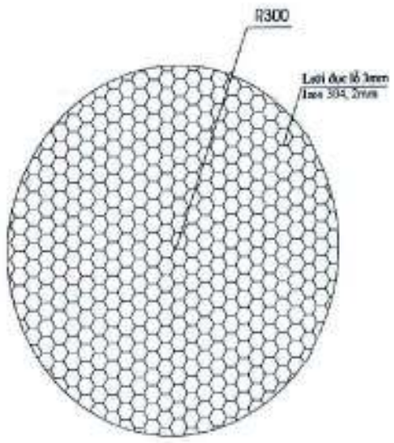

CHI TIẾT LƯỚI GỮI THÂN

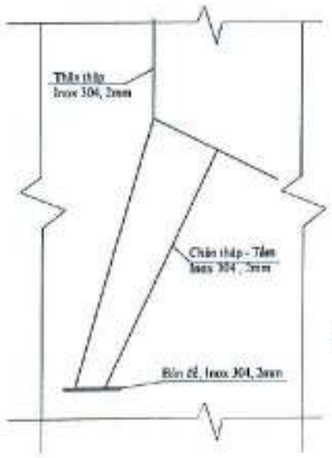

MẶT CẮT

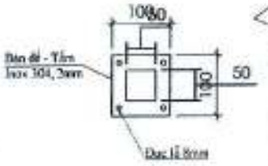

MẶT BẰNG

MẶT CẮT

CHI TIẾT CHÂN THẤP

CÔNG TY TNHH GIẢI PHÁP MÔI TRƯỜNG VIỆT NAM

BẢN VẼ HOÀN CÔNG

Ngày.....tháng.....năm.....

Người lập	Chỉ huy trưởng công trình	Tư vấn giám sát trưởng
Nguyễn Ngọc Trúc	Nguyễn Ngọc Trúc	Võ Đức Khánh

TTC HOSPITALITY

CÔNG TY TNHH DU LỊCH TTC

SCQC

CÔNG TY CỔ PHẦN KIỂM ĐỊNH XÂY DỰNG SÀI GÒN

ENSOL

CÔNG TY TNHH GIẢI PHÁP MÔI TRƯỜNG VIỆT NAM

NGUYỄN NGỌC TIẾN

SHOP DRAWING

CHI TIẾT THÁP HẤP PHỤ XỬ LÝ MÙI

TKTC/BANVE/TTC-DTCS

ĐƠN VỊ PHÁT HÀNH	NGÀY PHÁT HÀNH	CƯƠNG VẤN BẢN VẼ
ENSOL	02/12/2022	FOR APPROVAL
SOẠN CÔNG TRÌ	SỐ BẢN VẼ	LẦN PHÁT HÀNH
ME	M - 13	01

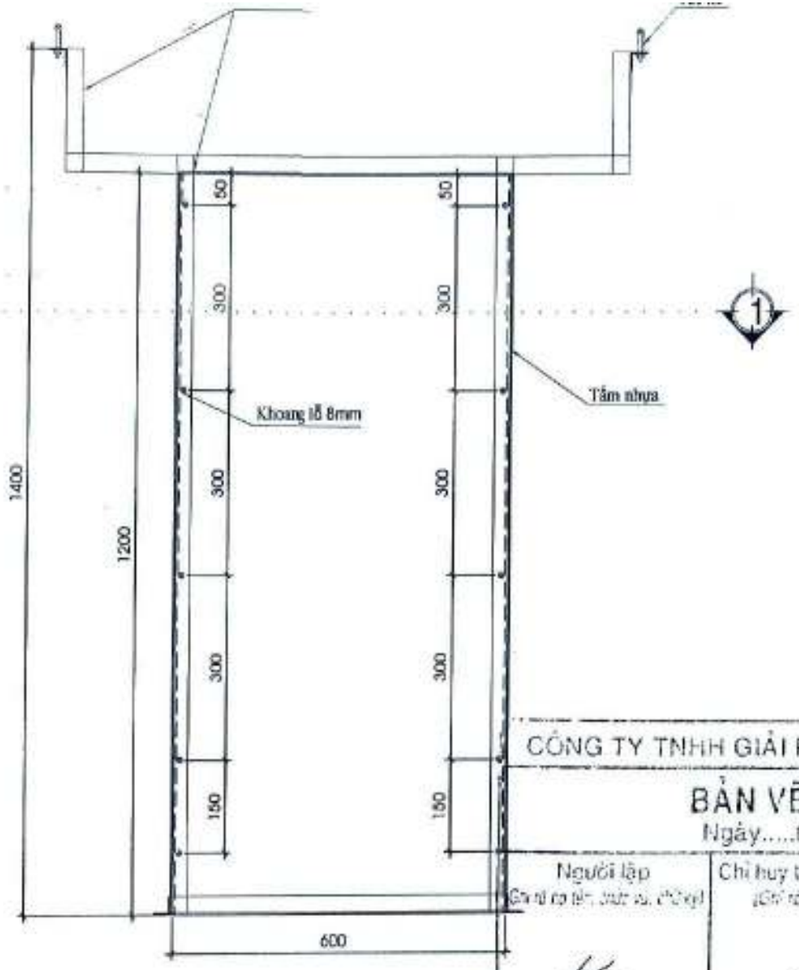

CHI TIẾT ỐNG LẮNG TRUNG TÂM
TK - 08

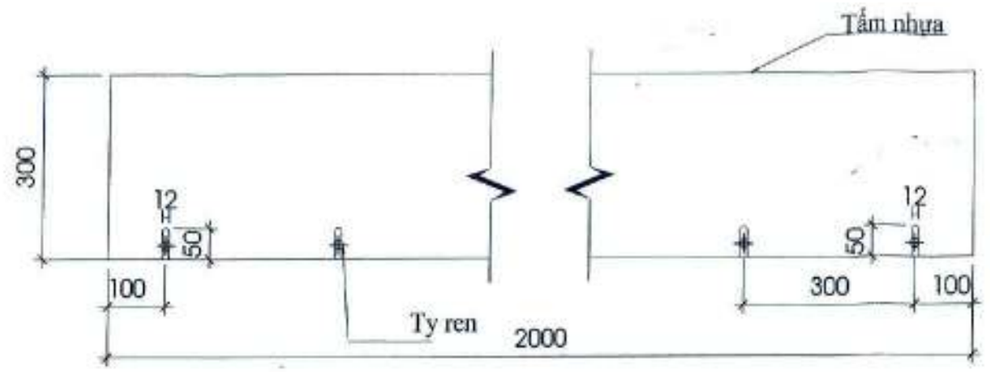

CHI TIẾT TẤM CHẮN DÒNG
TK 08

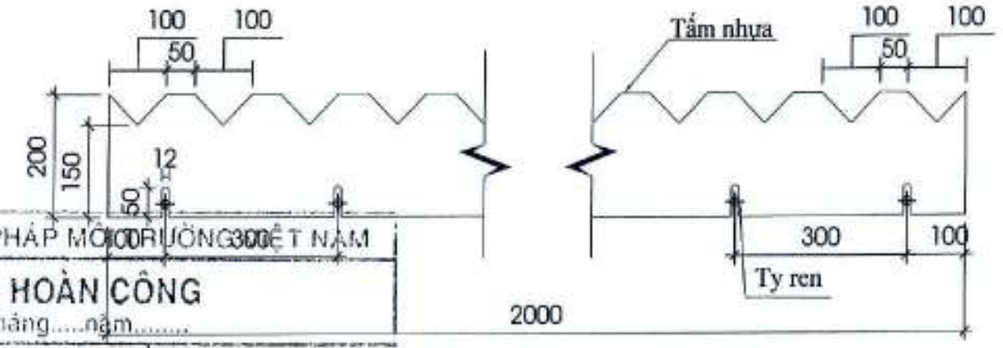

CHI TIẾT MÁNG RĂNG CƯA
TK 08

CÔNG TY TNHH GIẢI PHÁP MÔI TRƯỜNG VIỆT NAM

BẢN VẼ HOÀN CÔNG

Ngày.....tháng.....năm.....

Người lập	Chỉ huy trưởng công trình	Tư vấn giám sát trưởng
(Ghi rõ họ tên, chức vụ, chữ ký)	(Ghi rõ họ tên, chữ ký)	(Ghi rõ họ tên, chức vụ, chữ ký)
Nguyễn Ngọc Tiến	Nguyễn Ngọc Tiến	Võ Đức Khánh

GHI CHÚ :			
STT	VẬT TƯ	VẬT LIỆU	TIÊU CHUẨN
01	Tấm nhựa	PVC	dày 5mm
02	Khung đỡ	Inox 304 - V3 (30X30)	dày 2mm
03	Tắc kê	M8x80- Inox 304	--
04	Bu long	M8 - Inox 304	--

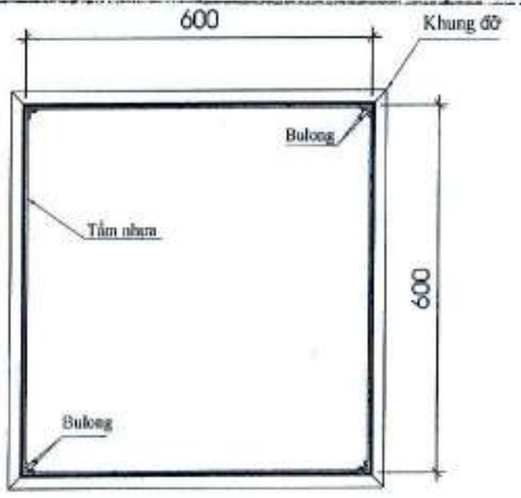

MẶT CẮT 1-1

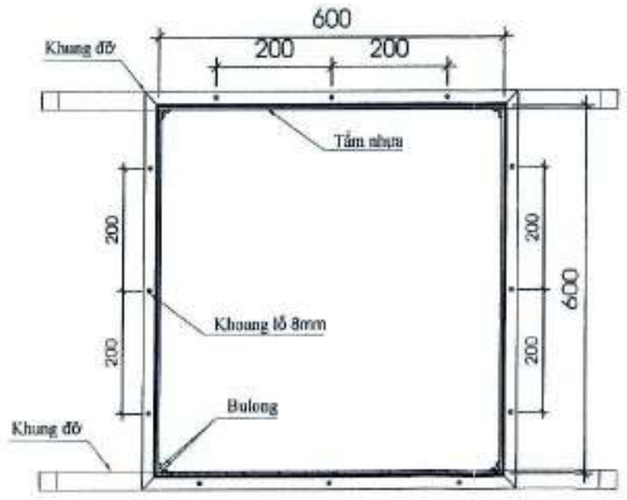

MẶT BẰNG

TTC HOSPITALITY
CÔNG TY TNHH DU LỊCH TTC

CÔNG TY TNHH DU LỊCH TTC

SCQC
CÔNG TY CỔ PHẦN KIỂM ĐỊNH XÂY DỰNG SÀI GÒN

CÔNG TY TNHH GIẢI PHÁP MÔI TRƯỜNG VIỆT NAM

NGUYỄN NGỌC TIẾN

SHOP DRAWING

NO. - STT	DATE / NGÀY	CONTENT / NỘI DUNG
01	02/12/2022	ISSUED FOR APPROVAL
02		
03		

CHI TIẾT LẮP ĐẶT
ỐNG LẮNG TRUNG TÂM
MÁNG RĂNG CƯA
TẤM CHẮN DÒNG (BỂ TK-08)

TKTC/BANVE/TTC-DTCS

ĐƠN VỊ PHÁT HÀNH	NGÀY PHÁT HÀNH	GIAI ĐOẠN BẢN VẼ
ENSOL	02/12/2022	FOR APPROVAL
LOẠI CÔNG TÁC	SỐ BẢN VẼ	LẦN PHÁT HÀNH
ME	M - 14	01

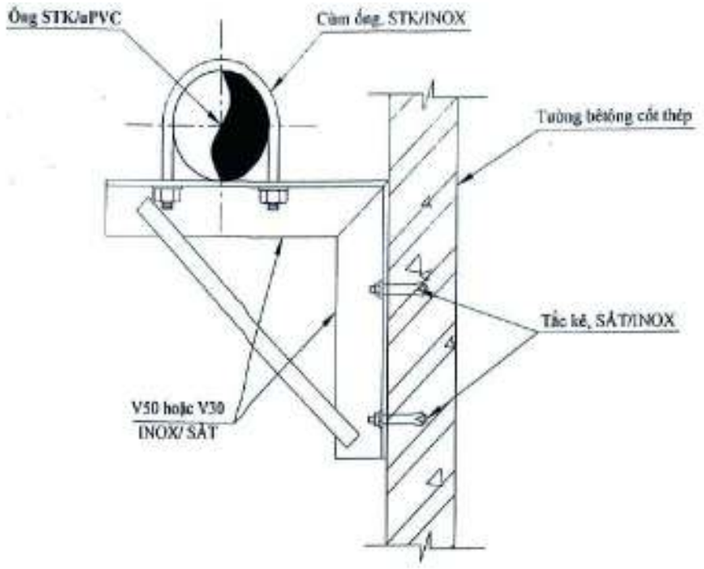

MẶT CẮT ĐỨNG

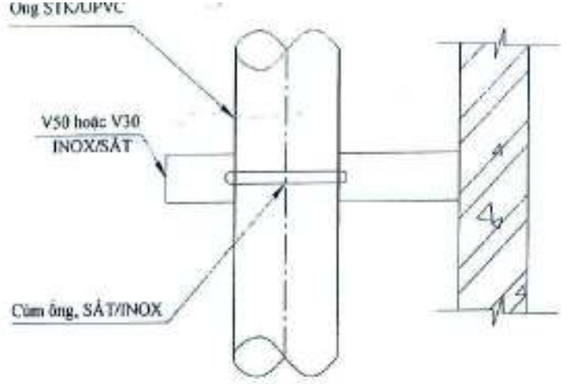

MẶT BẰNG

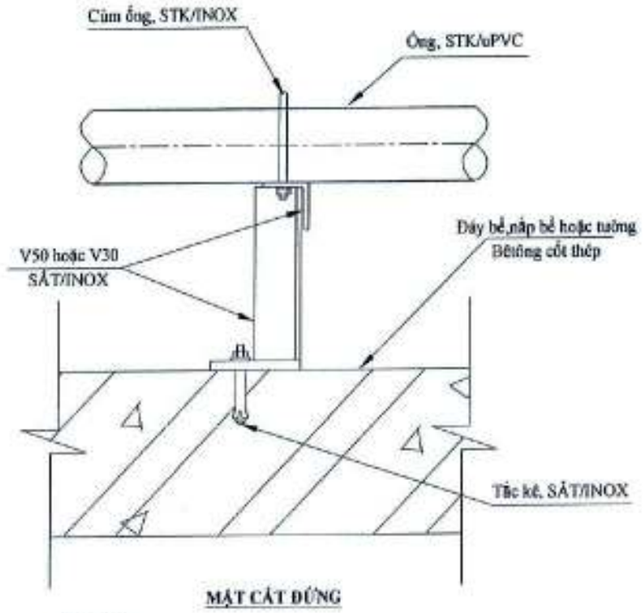

MẶT CẮT ĐỨNG

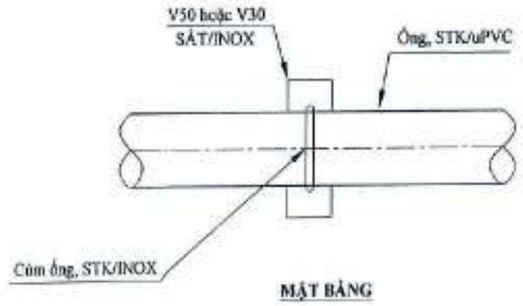

MẶT BẰNG

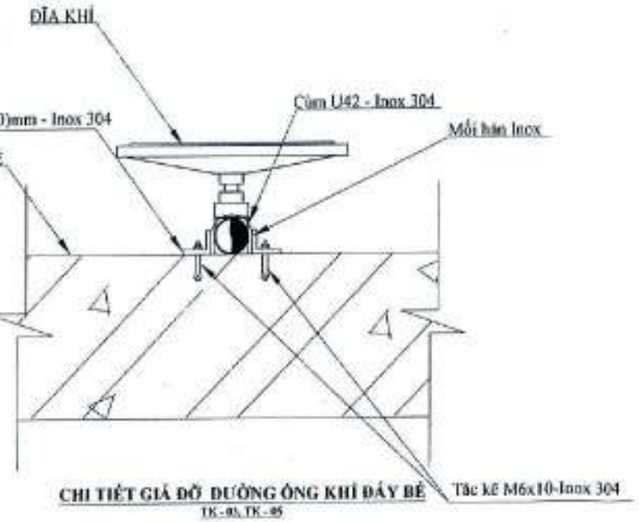

CHI TIẾT GIÁ ĐỠ ĐƯỜNG ỐNG KHÍ ĐÁY BỂ
TK-03, TK-05

GHI CHÚ

1. Giá đỡ ống >= Ø90 làm bằng V50 - dày 3mm
2. Giá đỡ ống < Ø90 làm bằng V30 - dày 2mm
3. Chi tiết giá đỡ bên trong bể sử dụng Inox
4. Chi tiết giá đỡ bên ngoài bể sử dụng Sắt
5. Tuỳ vào vị trí lắp đặt, giá đỡ ống sẽ có kích thước và hình dạng phù hợp theo thực tế

CÔNG TY TNHH GIẢI PHÁP MÔI TRƯỜNG VIỆT NAM

BẢN VẼ HOÀN CÔNG

Ngày.....tháng.....năm.....

Người lập	Chỉ huy trưởng công trình	Tư vấn giám sát trưởng
(Ghi rõ họ tên, chức vụ, ký tên)	(Ghi rõ họ tên, chức vụ, ký tên)	(Ghi rõ họ tên, chức vụ, ký tên)
Nguyễn Ngọc Tiến	Nguyễn Ngọc Tiến	Võ Đức Khánh

CÔNG TY TNHH DU LỊCH TTC

CÔNG TY CỔ PHẦN KIỂM ĐỊNH XÂY DỰNG SÀI GÒN

CÔNG TY TNHH GIẢI PHÁP MÔI TRƯỜNG VIỆT NAM

NGUYỄN NGỌC TIẾN

CHI TIẾT ĐIỂN HÌNH GIÁ ĐỠ ĐƯỜNG ỐNG

SHOP DRAWING

REVISION / HIỆU CHỈNH	NO. / LẦN	DATE / NGÀY	CONTENT / NỘI DUNG
	01	02/12/2022	FOR APPROVAL
	02		
	03		

TKTC/BANVE/TTC-DTCS

ĐƠN VỊ PHÁT HÀNH	NGÀY PHÁT HÀNH	TÌNH TRẠNG PHÁT HÀNH
ENSOL	02/12/2022	FOR APPROVAL
LĨNH VỰC TÁC	**BẢN VẼ**	**LẦN PHÁT HÀNH**
ME	M - 15	01

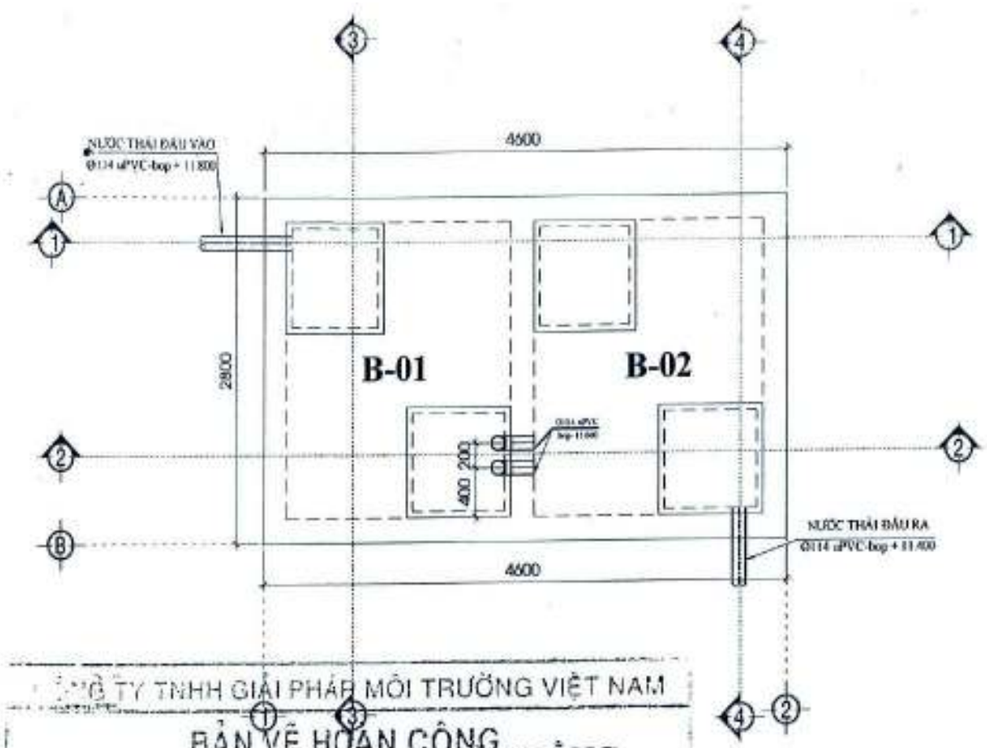

CÔNG TY TNHH GIẢI PHÁP MÔI TRƯỜNG VIỆT NAM

BẢN VẼ HOÀN CÔNG

Ngày.....tháng.....năm.....

MẶT BẰNG

Người lập	Chỉ huy trưởng công trình	Tư vấn giám sát
Ngô Ngọc Tuấn	Ngô Ngọc Tuấn	Võ Đức Khánh

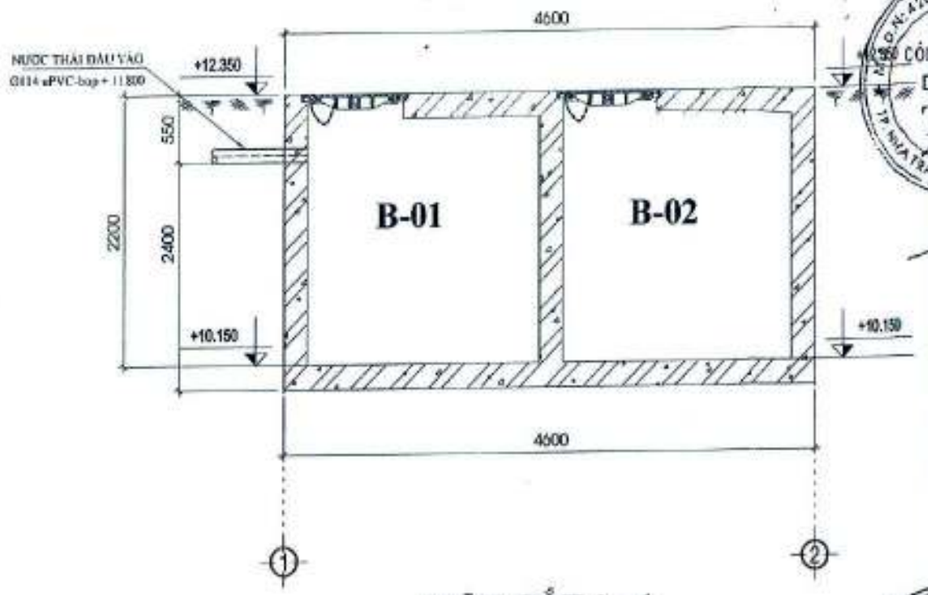

MẶT CẮT 1 - 1

GHI CHÚ

B-01: BỂ ĐIỀU HÒA & LẮNG SƠ BỘ No.1
B-02: BỂ ĐIỀU HÒA & LẮNG SƠ BỘ No.2
MH: NẮP THĂM 800x800mm, CÓ ZOANG NGĂN MÙI

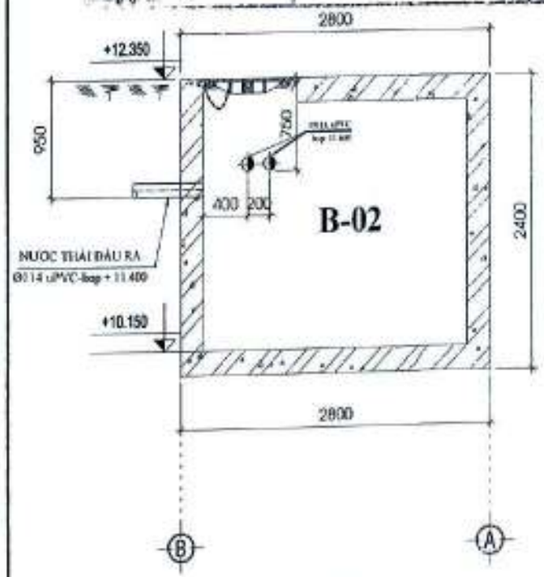

MẶT CẮT 4 - 4

MẶT CẮT 3 - 3

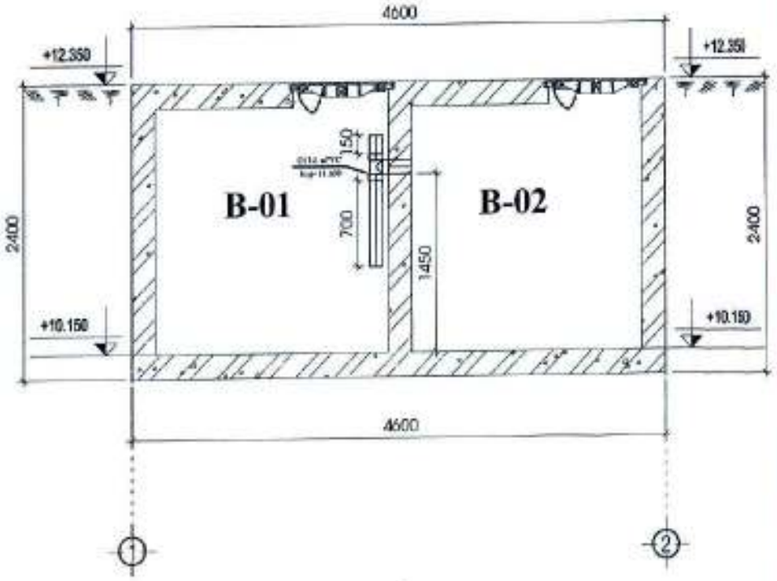

MẶT CẮT 2 - 2

TTC HOSPITALITY
CÔNG TY TNHH DU LỊCH TTC

SCQC
CÔNG TY CỔ PHẦN KIỂM ĐỊNH XÂY DỰNG SÀI GÒN

ENSOL
CÔNG TY TNHH GIẢI PHÁP MÔI TRƯỜNG VIỆT NAM

HOÀ TÊN: NGUYỄN NGỌC TIỀN

SHOP DRAWING

NO. / STT	DATE / NGÀY	CONTENT / NỘI DUNG
01	02/12/2022	ISSUED
02		
03		

MẶT BẰNG ĐƯỜNG ỐNG CÔNG NGHỆ HT XLNT GIẶT

TKTC/BANVE/TTC-DTCS

ĐƠN VỊ PHÁT HÀNH	NGÀY PHÁT HÀNH	GIAI ĐOẠN BẢN VẼ
ENSOL	02/12/2022	FOR APPROVAL
HẠNG CÔNG TÁC	KÝ HIỆU BẢN VẼ	LẦN PHÁT HÀNH
ME	M - 17	01

CÔNG TY TNHH GIẢI PHÁP MÔI TRƯỜNG VIỆT NAM

BẢN VẼ HOÀN CÔNG

Ngày.....tháng.....năm.....

Người lập	Chỉ huy trưởng công trình	Tư vấn giám sát trưởng
(Ký và ghi rõ họ tên, chức vụ, chữ ký)	(Ký và ghi rõ họ tên, chữ ký)	(Ký và ghi rõ họ tên, chức vụ, chữ ký)
Nguyễn Ngọc Tiến	Nguyễn Ngọc Tiến	Võ Đức Khánh

BẢN VẼ PHẦN ĐIỆN

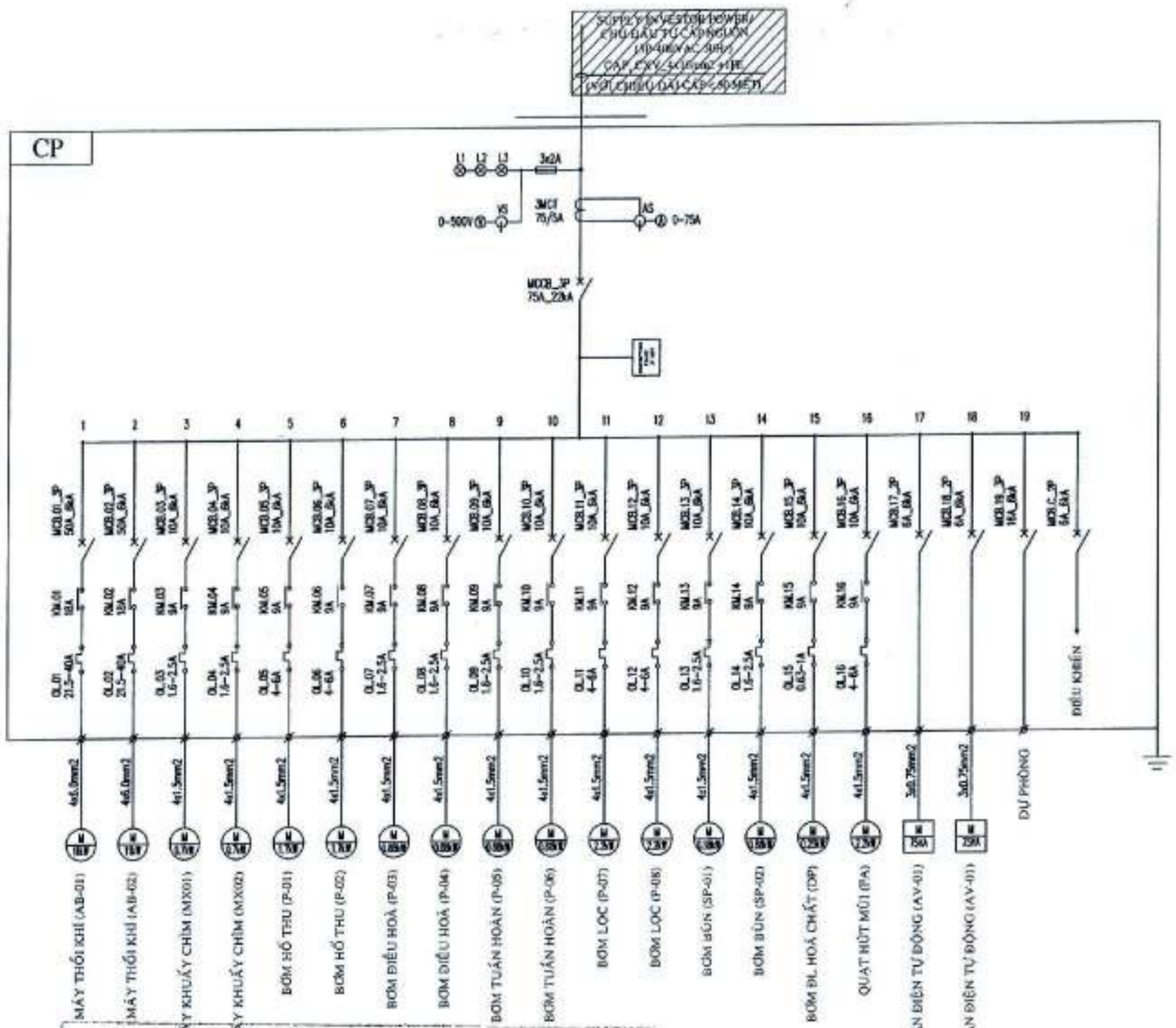

CÔNG TY TNHH GIẢI PHÁP MÔI TRƯỜNG VIỆT NAM

BẢN VẼ HOÀN CÔNG

Ngày.....tháng.....năm.....

Người lập	Chỉ huy trưởng công trình	Tư vấn giám sát
Nguyễn Ngọc Tuấn	Nguyễn Ngọc Tuấn	Võ Đức Khánh

CHÚ THÍCH:

MCB	: APTOMAT	R	: ROLE TRUNG GIAN
KM	: KHỞI ĐỘNG TỪ	SW	: CÔNG TẮC CHUYỂN MẠCH
OL	: RƠ LE NHIỆT	G	: ĐÈN BÁO HOẠT ĐỘNG
FUSE	: CẦU CHÌ	Y	: ĐÈN BÁO SỰ CỐ

CÔNG TY TNHH DU LỊCH TTC

CÔNG TY CỔ PHẦN KIỂM ĐỊNH XÂY DỰNG SÀI GÒN

CÔNG TY TNHH GIẢI PHÁP MÔI TRƯỜNG VIỆT NAM

SHOP DRAWING

NO. (STT)	DATE (NGÀY)	CONTENT (NỘI DUNG)
01	02/12/2022	ISSUED FOR APPROVAL
02		
03		

SƠ ĐỒ ĐƠN TUYẾN TỦ ĐIỆN CP

TKTC/BANVE/TTC-DTCS

ĐƠN VỊ PHÁT HÀNH	NGÀY PHÁT HÀNH	GIAI ĐOẠN BẢN VẼ
ENSOL	02/12/2022	FOR APPROVAL
LĨNH VỰC CÔNG TÁC	SỐ BẢN VẼ	LẦN PHÁT HÀNH
ME	E - 01	01

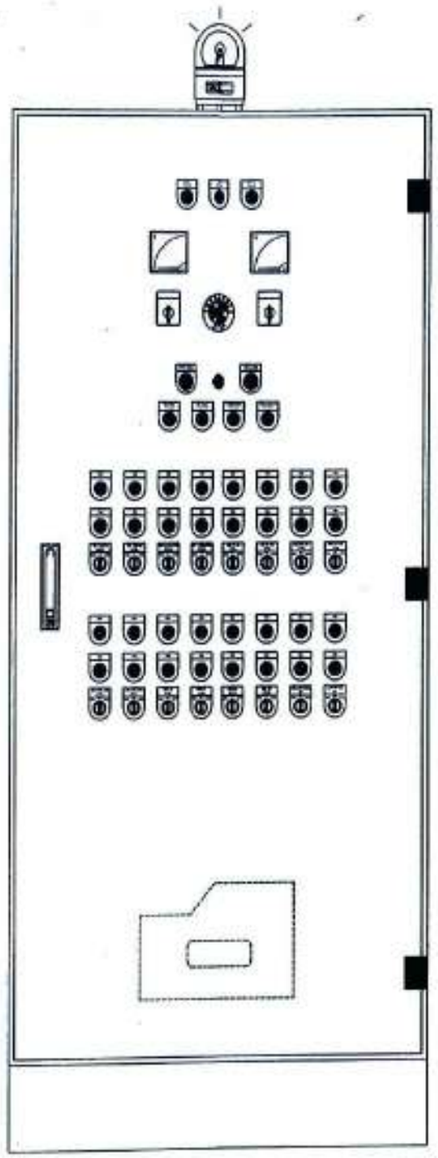

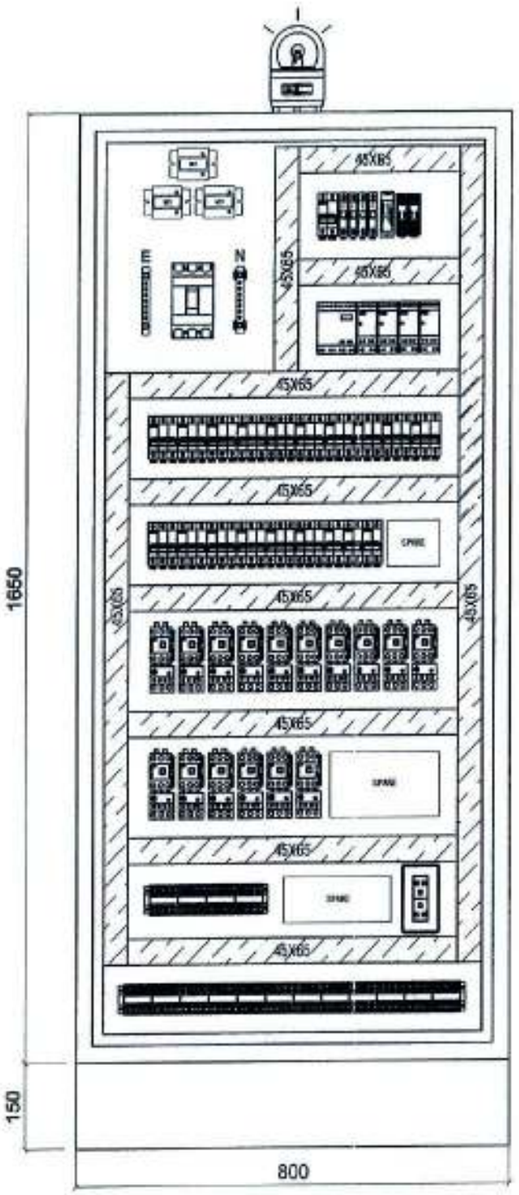

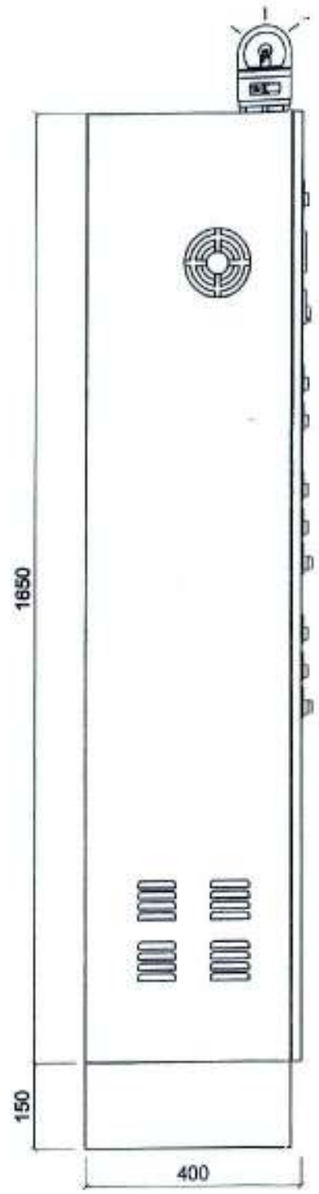

CÔNG TY TNHH GIẢI PHÁP MÔI TRƯỜNG ...

BẢN VẼ HOÀN CÔNG

Ngày....tháng....năm.....

Người lập	Chỉ huy trưởng công trình	Tư vấn giám ...
Nguyễn Ngọc Tiến	Nguyễn Ngọc Tiến	Võ Đức Khánh

GHI CHÚ:

Vỏ tủ thép sơn tĩnh điện dày 1.5mm

Màu kem nhăn/ghi sáng

CÔNG TY TNHH DU LỊCH TTC

CÔNG TY CỔ PHẦN KIỂM ĐỊNH XÂY DỰNG SÀI GÒN

CÔNG TY TNHH GIẢI PHÁP MÔI TRƯỜNG VIỆT NAM

HỌ VÀ TÊN: NGUYỄN NGỌC TIẾN

SHOP DRAWING

REVISION / HIỆU CHỈNH	NO. / SỐ	DATE / NGÀY	CONTENT / NỘI DUNG
	01	02/12/2022	ISSUED
	02		
	03		

TỦ ĐIỆN CP

TKTC/BANVE/TTC-DTCS

ĐƠN VỊ PHÁT HÀNH	NGÀY PHÁT HÀNH	TÌNH TRẠNG BẢN VẼ
ENSOL	02/12/2022	FOR APPROVAL
MÃ CÔNG TRÌNH	**KÝ HIỆU BẢN VẼ**	**LẦN PHÁT HÀNH**
ME	E - 02	01

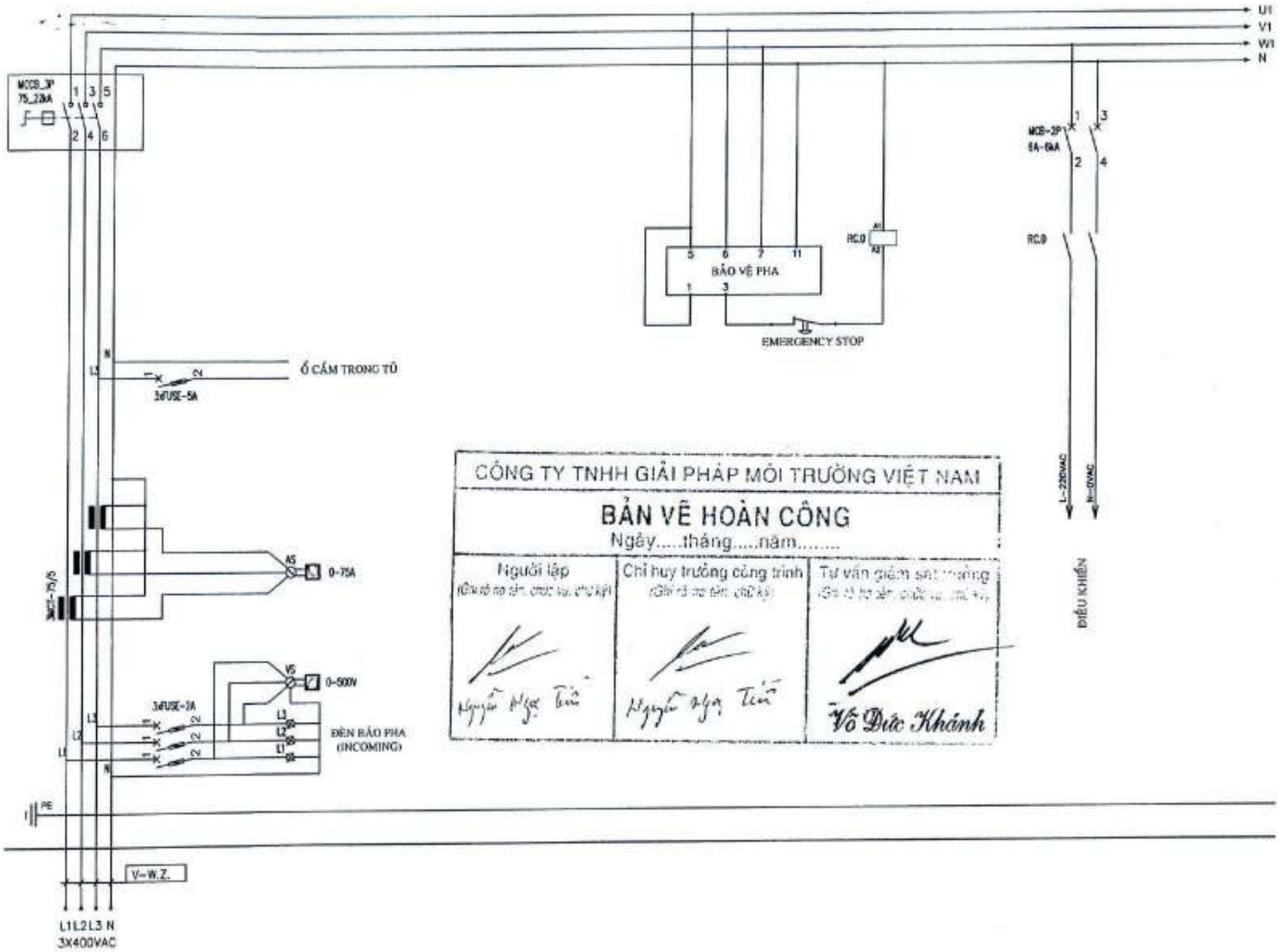

CÔNG TY TNHH GIẢI PHÁP MÔI TRƯỜNG VIỆT NAM

BẢN VẼ HOÀN CÔNG

Ngày.....tháng.....năm.....

Người lập	Chỉ huy trưởng công trình	Tư vấn giám sát trưởng
Nguyễn Ngọc Tiến	Nguyễn Ngọc Tiến	Võ Đức Khánh

NOTE:

- CIRCUIT BREAKERS/ APTOMAT
- FUSE/ CẦU CHÌ
- COIL OF RELAY/ CUỘN DÂY RELAY
- AUXILIARY CONTACT OF CONTACTOR (NO)/ TIẾP ĐIỂM PHỤ CONTACTOR (NO)
- AUXILIARY CONTACT OF RELAY (NO)/ TIẾP ĐIỂM RELAY (NO)
- AUXILIARY CONTACT OF OVERLOAD (NO)/ TIẾP ĐIỂM PHỤ RELAY NHIỆT (NO)
- CONTACTOR/ KHỞI ĐỘNG TỪ
- ALARM/BUZZER/ CÒI BÁO
- COIL OF CONTACTOR/ CUỘN DÂY CONTACTOR
- AUXILIARY CONTACT OF CONTACTOR (NC)/ TIẾP ĐIỂM PHỤ CONTACTOR (NC)
- AUXILIARY CONTACT OF RELAY (NC)/ TIẾP ĐIỂM RELAY (NC)
- AUXILIARY CONTACT OF OVERLOAD (NC)/ TIẾP ĐIỂM PHỤ RELAY NHIỆT (NC)
- THERMAL OVERLOAD RELAY/ RELAY NHIỆT
- SWITCHES 3 POSITIONS (2NO)/ CÔNG TẮC 3 VỊ TRÍ (2NO)
- PUSHBUTTONS (NO)/ NÚT NHẤN (NO)
- EMERGENCY STOP PUSHBUTTONS (NC)/ NÚT NHẤN DỪNG KHẨN (NC)
- PILOT LIGHTS (GREEN)/ ĐÈN BÁO (MÀU XANH LÁ)
- PILOT LIGHTS (YELLOW)/ ĐÈN BÁO (MÀU VÀNG)

CÔNG TY TNHH DU LỊCH TTC

SCQC
CÔNG TY CỔ PHẦN KIỂM ĐỊNH XÂY DỰNG SÀI GÒN

CÔNG TY TNHH GIẢI PHÁP MÔI TRƯỜNG VIỆT NAM

SHOP DRAWING

REVISION / NỘI DUNG CHỈNH	NO. / SỐ	DATE / NGÀY	CONTENT / NỘI DUNG
	01	02/12/2022	ISSUED FOR APPROVAL
	02		
	03		

DRAWING TITLE / TÊN BẢN VẼ

SƠ ĐỒ CẤP NGUỒN THIẾT BỊ ĐO

DRAWING REF. / MÃ SỐ BẢN VẼ	
TKTC/BANVE/TTC-DTCS	

ISSUED BY / ĐƠN VỊ PHÁT HÀNH	ISSUED DATE / NGÀY PHÁT HÀNH	STATUS / TÌNH TRẠNG BẢN VẼ
ENSOL	02/12/2022	FOR APPROVAL
CONTRACTOR / ĐƠN VỊ THI CÔNG	**DRAWING NO. / SỐ BẢN VẼ**	**ISSUED NO. / LẦN PHÁT HÀNH**
ME	E - 03	01

CÔNG TY TNHH GIẢI PHÁP MÔI TRƯỜNG VIỆT NAM

BẢN VẼ HOÀN CÔNG

Ngày.....tháng.....năm.....

Người lập	Chỉ huy trưởng công trình	Tư vấn giám sát môi trường
Nguyễn Huy Tuấn	Nguyễn Huy Tuấn	Võ Đức Khánh

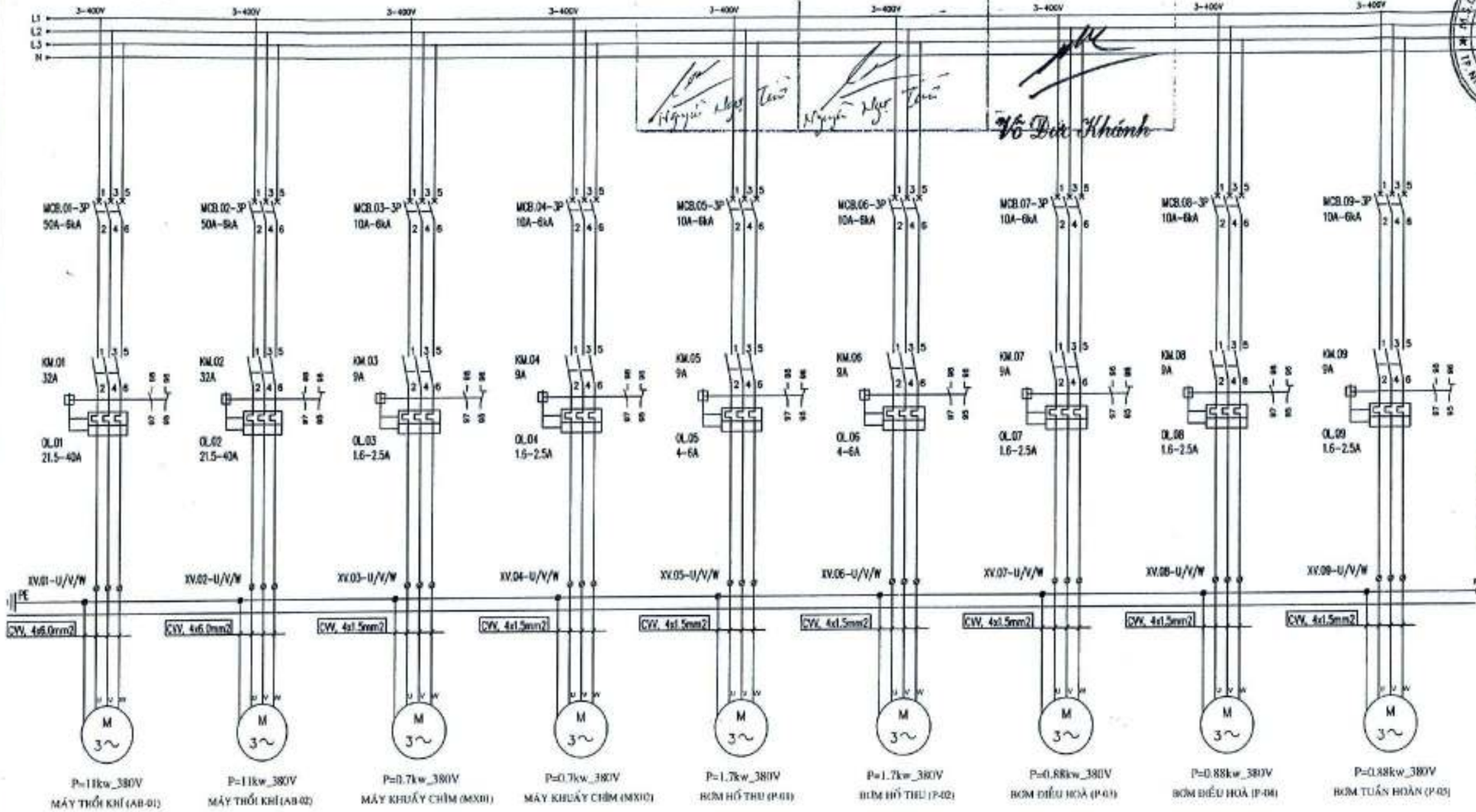

NOTE:

- CIRCUIT BREAKERS/ APTOMAT
- FUSE/ CẦU CHÌ
- COIL OF RELAY/ CUỘN DÂY RELAY
- AUXILIARY CONTACT OF CONTACTOR (NO)/ TIẾP ĐIỂM PHỤ CONTACTOR (NO)
- AUXILIARY CONTACT OF RELAY (NO)/ TIẾP ĐIỂM RELAY (NO)
- AUXILIARY CONTACT OF OVERLOAD (NO)/ TIẾP ĐIỂM PHỤ RELAY NHIỆT (NO)
- CONTACTOR/ KHỞI ĐỘNG TỪ
- ALARM/BUZZER/ CÒI BÁO
- COIL OF CONTACTOR/ CUỘN DÂY CONTACTOR
- AUXILIARY CONTACT OF CONTACTOR (NC)/ TIẾP ĐIỂM PHỤ CONTACTOR (NC)
- AUXILIARY CONTACT OF RELAY (NC)/ TIẾP ĐIỂM RELAY (NC)
- AUXILIARY CONTACT OF OVERLOAD (NC)/ TIẾP ĐIỂM PHỤ RELAY NHIỆT (NC)
- THERMAL OVERLOAD RELAY/ RELAY NHIỆT
- SWITCHES 3 POSITIONS (2NO)/ CÔNG TẮC 3 VỊ TRÍ (2NO)
- PUSHBUTTONS (NO)/ NÚT NHẤN (NO)
- EMERGENCY STOP PUSHBUTTONS (NC)/ NÚT NHẤN DỪNG KHẨN (NC)
- PILOT LIGHTS (GREEN)/ ĐÈN BÁO (MÀU XANH LÁ)
- PILOT LIGHTS (YELLOW)/ ĐÈN BÁO (MÀU VÀNG)

CÔNG TY TNHH DU LỊCH TTC

CÔNG TY CỔ PHẦN KIỂM ĐỊNH XÂY DỰNG SÀI GÒN

CÔNG TY TNHH GIẢI PHÁP MÔI TRƯỜNG VIỆT NAM

HỌ VÀ TÊN: NGUYỄN NGỌC TIẾN

SHOP DRAWING

NO.	DATE	CONTENT
01	02/12/2022	
02		
03		

DRAWING TITLE / TÊN BẢN VẼ

SƠ ĐỒ MẠCH ĐIỆN ĐỘNG LỰC

TKTC/BANVE/TTC-ĐTCS

ĐƠN VỊ THỰC HIỆN	NGÀY HOÀN THÀNH	GIAI ĐOẠN BẢN VẼ
ENSOL	02/12/2022	FOR APPROVAL
LOẠI CÔNG TÁC	SỐ BẢN VẼ	LẦN PHÁT HÀNH
ME	E - 04	01

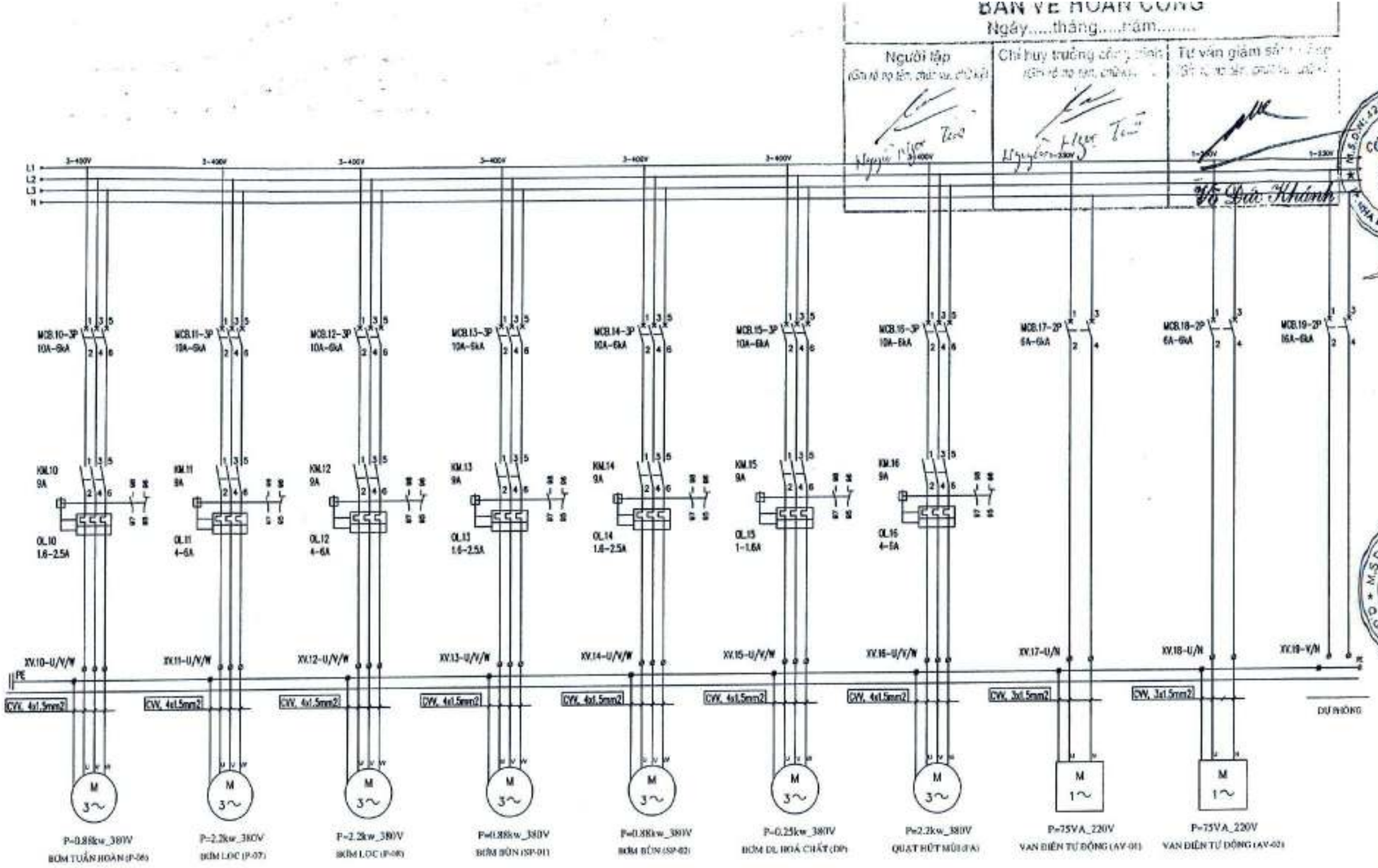

NOTE:

- CIRCUIT BREAKERS/ APTOMAT
- FUSE/ CẦU CHÌ
- COIL OF RELAY/ CUỘN DÂY RELAY
- AUXILIARY CONTACT OF CONTACTOR (NO)/ TIẾP ĐIỂM PHỤ CONTACTOR (NO)
- AUXILIARY CONTACT OF RELAY (NO)/ TIẾP ĐIỂM RELAY (NO)
- AUXILIARY CONTACT OF OVERLOAD(NO)/ TIẾP ĐIỂM PHỤ RELAY NHIỆT (NO)
- CONTACTOR/ KHỞI ĐỘNG TỪ
- ALARM/BUZZER/ CÒI BÁO
- COIL OF CONTACTOR/ CUỘN DÂY CONTACTOR
- AUXILIARY CONTACT OF CONTACTOR (NC)/ TIẾP ĐIỂM PHỤ CONTACTOR (NC)
- AUXILIARY CONTACT OF RELAY (NC)/ TIẾP ĐIỂM RELAY (NC)
- AUXILIARY CONTACT OF OVERLOAD(NC)/ TIẾP ĐIỂM PHỤ RELAY NHIỆT (NC)
- THERMAL OVERLOAD RELAY/ RELAY NHIỆT
- SWITCHES 3 POSITIONS (2NO)/ CÔNG TẮC 3 VỊ TRÍ (2NO)
- PUSHBUTTONS (NO)/ NÚT NHẤN (NO)
- EMERGENCY STOP PUSHBUTTONS (NC)/ NÚT NHẤN DỪNG KHẨN (NC)
- PILOT LIGHTS (GREEN)/ ĐÈN BÁO (MÀU XANH LÁ)
- PILOT LIGHTS (YELLOW)/ ĐÈN BÁO (MÀU VÀNG)

TTC HOSPITALITY
CÔNG TY TNHH DU LỊCH TTC

CÔNG TY TNHH DU LỊCH TTC

Tôn Nữ Thanh Hoa

SCQC
CÔNG TY CỔ PHẦN KIỂM ĐỊNH XÂY DỰNG SÀI GÒN

ENSOL
CÔNG TY TNHH GIẢI PHÁP MÔI TRƯỜNG VIỆT NAM

NGUYỄN NGỌC TIẾN

SHOP DRAWING

NO./ SỐ	DATE/ NGÀY	CONTENT / NỘI DUNG
01	02/12/2022	1ST ISSUE
02		
03		

SƠ ĐỒ MẠCH ĐIỆN ĐỘNG LỰC

TKTC/BANVE/TTC-DTCS

ĐƠN VỊ PHÁT HÀNH	NGÀY PHÁT HÀNH	DẠI DIỆN BẢN VẼ
ENSOL	02/12/2022	FOR APPROVAL
LOẠI CÔNG TÁC	SỐ BẢN VẼ	LẦN PHÁT HÀNH
ME	E - 05	01

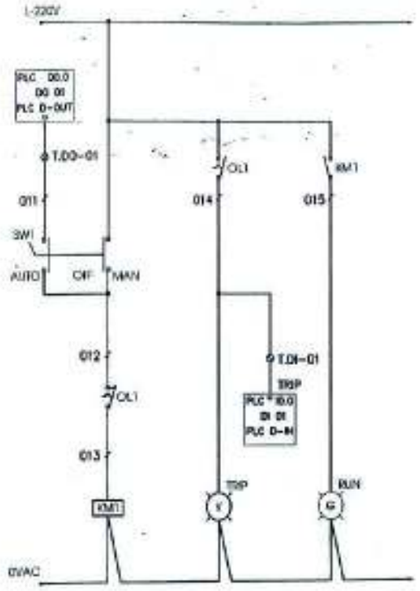

MÁY THỔI KHÍ (AB-01)

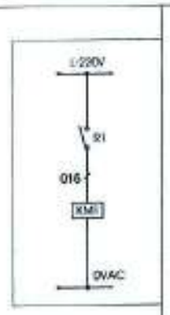

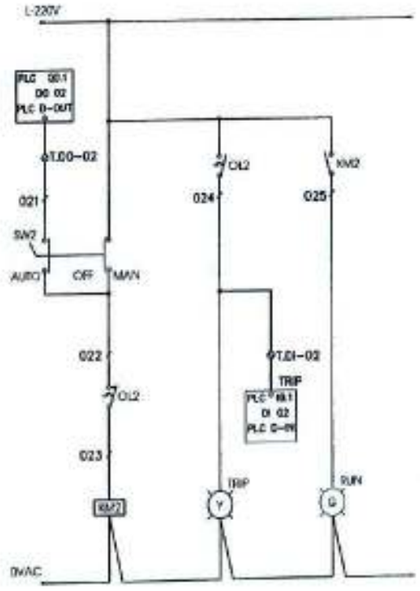

MÁY THỔI KHÍ (AB-02)

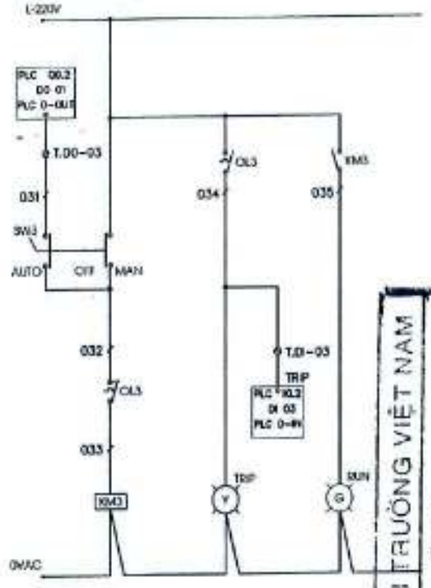

MÁY KHUẤY CHÌM (MX01)

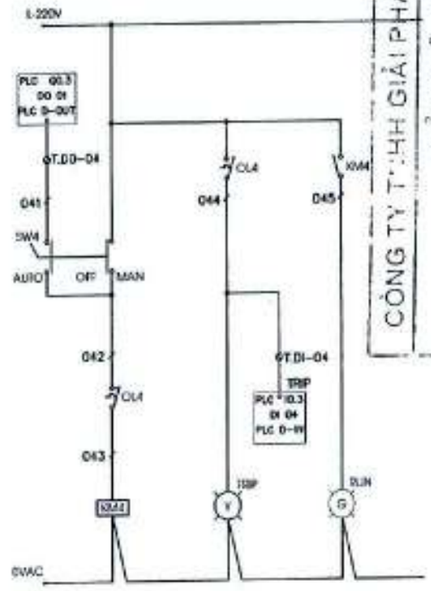

MÁY KHUẤY CHÌM (MX02)

BẢN VẼ HOÀN CÔNG

CÔNG TY TNHH GIẢI PHÁP MÔI TRƯỜNG VIỆT NAM

Ngày.....tháng.....năm.....

Từ vấn giám sát trưởng (Ký và ghi rõ họ tên, chức vụ)

Chỉ huy trưởng công trình (Ký và ghi rõ họ tên, chức vụ)

Người lập (Ký và ghi rõ họ tên, chức vụ)

Võ Đức Khánh

Nguyễn Ngọc Tiến

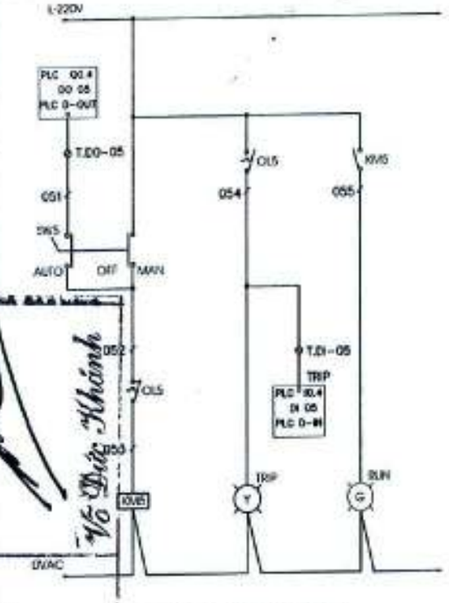

BƠM HỐ THU (P-01)

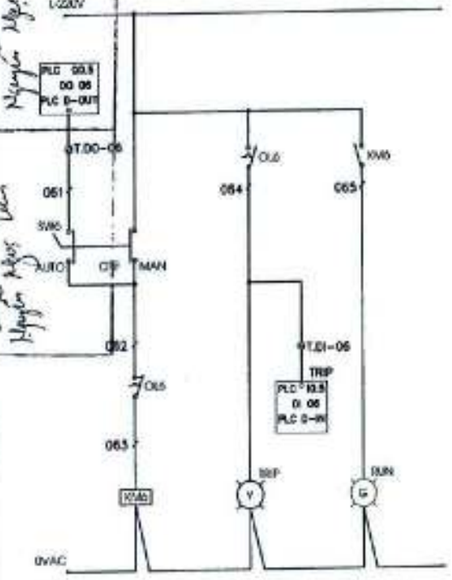

BƠM HỐ THU (P-02)

NOTE:

- CIRCUIT BREAKERS/ APTOMAT
- CONTACTOR/ KHỞI ĐỘNG TỪ
- THERMAL OVERLOAD RELAY/ RELAY NHIỆT
- FUSE/ CẦU CHÌ
- ALARM/BUZZER/ CÒI BÁO
- SWITCHES 3 POSITIONS (2NO)/ CÔNG TẮC 3 VỊ TRÍ (2NO)
- COIL OF RELAY/ CUỘN DÂY RELAY
- COIL OF CONTACTOR/ CUỘN DÂY CONTACTOR
- PUSHBUTTONS (NO)/ NÚT NHẤN (NO)
- AUXILIARY CONTACT OF CONTACTOR (NO)/ TIẾP ĐIỂM PHỤ CONTACTOR (NO)
- AUXILIARY CONTACT OF CONTACTOR (NC)/ TIẾP ĐIỂM PHỤ CONTACTOR (NC)
- EMERGENCY STOP PUSHBUTTONS (NC)/ NÚT NHẤN DỪNG KHẨN (NC)
- AUXILIARY CONTACT OF RELAY (NO)/ TIẾP ĐIỂM RELAY (NO)
- AUXILIARY CONTACT OF RELAY (NC)/ TIẾP ĐIỂM RELAY (NC)
- PILOT LIGHTS (GREEN)/ ĐÈN BÁO (MÀU XANH LÁ)
- AUXILIARY CONTACT OF OVERLOAD (NO)/ TIẾP ĐIỂM PHỤ RELAY NHIỆT (NO)
- AUXILIARY CONTACT OF OVERLOAD (NC)/ TIẾP ĐIỂM PHỤ RELAY NHIỆT (NC)
- PILOT LIGHTS (YELLOW)/ ĐÈN BÁO (MÀU VÀNG)

TTC HOSPITALITY
CÔNG TY TNHH DU LỊCH TTC

M.S.D.N: 4200151556 - C.T.N.H.H - CÔNG TY TNHH DU LỊCH TTC - TP. NHA TRANG - T. KHÁNH HÒA

Tôn Nữ Thanh Hoa

SCQC
CÔNG TY CỔ PHẦN KIỂM ĐỊNH XÂY DỰNG SÀI GÒN

ENSOL
M.S.D.N: 0302728436 - C.T.N.H.H - CÔNG TY TNHH GIẢI PHÁP MÔI TRƯỜNG VIỆT NAM - Q. GÒ VẤP - T.P HỒ CHÍ MINH

HỌ VÀ TÊN: NGUYỄN NGỌC TIẾN

SHOP DRAWING

NO / SỐ	DATE / NGÀY	CONTENT / NỘI DUNG
01	02/12/2022	ISSUED FOR APPROVAL
02		
03		

SƠ ĐỒ MẠCH ĐIỆN ĐIỀU KHIỂN

TKTC/BANVE/TTC-DTCS

BỘ MÔN / PHẦN VIỆC	NGÀY PHÁT HÀNH	GIAI ĐOẠN BẢN VẼ
ENSOL	02/12/2022	FOR APPROVAL
LOẠI CÔNG TÁC: ME	SỐ BẢN VẼ: E - 06	LẦN PHÁT HÀNH: 01

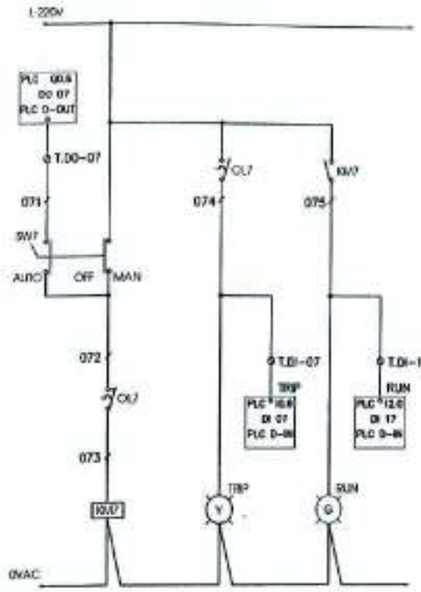

BƠM ĐIỀU HOÀ (P-03)

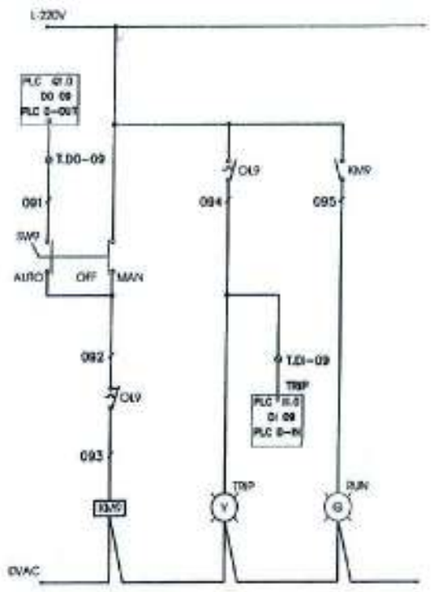

BƠM TUẦN HOÀN (P-05)

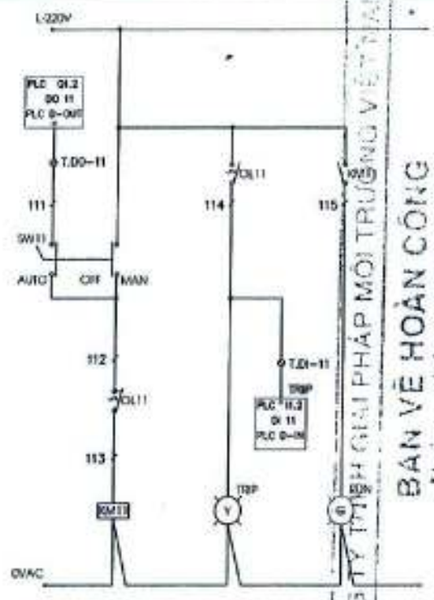

BƠM LỌC (P-07)

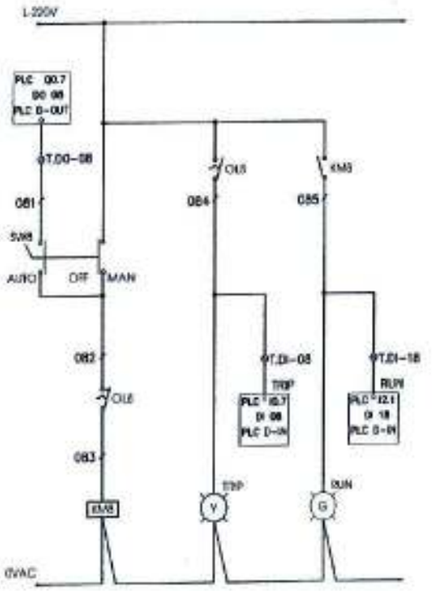

BƠM ĐIỀU HOÀ (P-04)

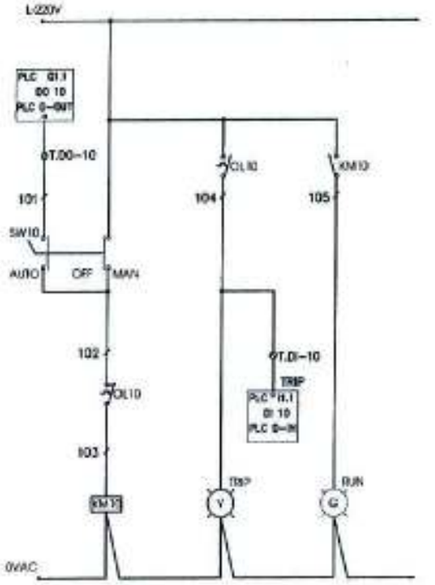

BƠM TUẦN HOÀN (P-06)

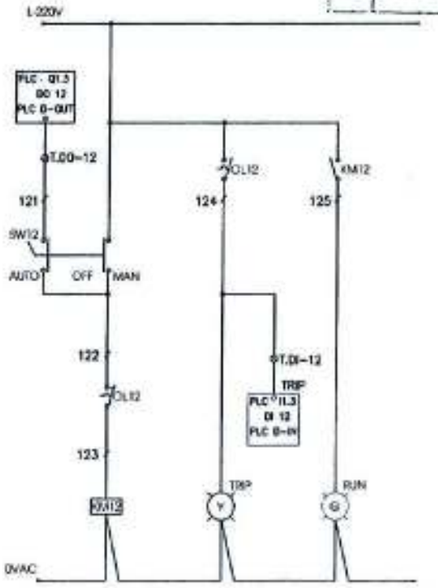

BƠM LỌC (P-08)

CÔNG TY TNHH GIẢI PHÁP MÔI TRƯỜNG VIỆT NAM

BẢN VẼ HOÀN CÔNG

Ngày.....tháng.....năm.....

Ngưỡi lập

Chỉ huy trưởng công trình

Tư vấn giám sát trưởng

Vũ Đức Khánh

NOTE:

- CIRCUIT BREAKERS/ APTOMAT
- FUSE/ CẦU CHÌ
- COIL OF RELAY/ CUỘN DÂY RELAY
- AUXILIARY CONTACT OF CONTACTOR (NO)/ TIẾP ĐIỂM PHỤ CONTACTOR (NO)
- AUXILIARY CONTACT OF RELAY (NO)/ TIẾP ĐIỂM RELAY (NO)
- AUXILIARY CONTACT OF OVERLOAD (NO)/ TIẾP ĐIỂM PHỤ RELAY NHIỆT (NO)
- CONTACTOR/ KHỞI ĐỘNG TỪ
- ALARM/BUZZER/ CÒI BÁO
- COIL OF CONTACTOR/ CUỘN DÂY CONTACTOR
- AUXILIARY CONTACT OF CONTACTOR (NC)/ TIẾP ĐIỂM PHỤ CONTACTOR (NC)
- AUXILIARY CONTACT OF RELAY (NC)/ TIẾP ĐIỂM RELAY (NC)
- AUXILIARY CONTACT OF OVERLOAD (NC)/ TIẾP ĐIỂM PHỤ RELAY NHIỆT (NC)
- THERMAL OVERLOAD RELAY/ RELAY NHIỆT
- SWITCHES 3 POSITIONS (2NO)/ CÔNG TẮC 3 VỊ TRÍ (2NO)
- PUSHBUTTONS (NO)/ NÚT NHẤN (NO)
- EMERGENCY STOP PUSHBUTTONS (NC)/ NÚT NHẤN DỪNG KHẨN (NC)
- PILOT LIGHTS (GREEN)/ ĐÈN BÁO (MÀU XANH LÁ)
- PILOT LIGHTS (YELLOW)/ ĐÈN BÁO (MÀU VÀNG)

PROJECT / DỰ ÁN: KHU DU LỊCH DỐC LẾT

CHỦ ĐẦU TƯ: TTC HOSPITALITY — CÔNG TY TNHH DU LỊCH TTC

BAN QUẢN LÝ DU LỊCH DỐC LẾT

CÔNG TY TNHH DU LỊCH TTC

Lên Nữ Thanh Hoa

SCQC — CÔNG TY CỔ PHẦN KIỂM ĐỊNH XÂY DỰNG SÀI GÒN

APPROVED BY / CHẤP THUẬN

NO VÀ TÊN

CONTRACTOR / NHÀ THẦU: ENSOL — CÔNG TY TNHH GIẢI PHÁP MÔI TRƯỜNG VIỆT NAM

NO VÀ TÊN: NGUYỄN NGỌC TIẾN

DRAWN BY

NO VÀ TÊN

SHOP DRAWING

NO. / STT	DATE / NGÀY	CONTENT / NỘI DUNG
01	[illegible]	[illegible]
02		
03		

DRAWING TITLE / TÊN BẢN VẼ: SƠ ĐỒ MẠCH ĐIỆN ĐIỀU KHIỂN

BẢN VẼ THAM CHIẾU / BẢN VẼ THIẾT KẾ TRANG NGÀY

SUBMISSION NO. / MÃ SỐ TỜ TRÌNH: TKTC/BANVE/TTC-DTCS

ĐƠN VỊ PHÁT HÀNH	NGÀY PHÁT HÀNH	GIAI ĐOẠN BẢN VẼ
ENSOL	02/12/2022	FOR APPROVAL
KHAI CÔNG TÁC	SỐ BẢN VẼ	LẦN PHÁT HÀNH
ME	E - 07	01

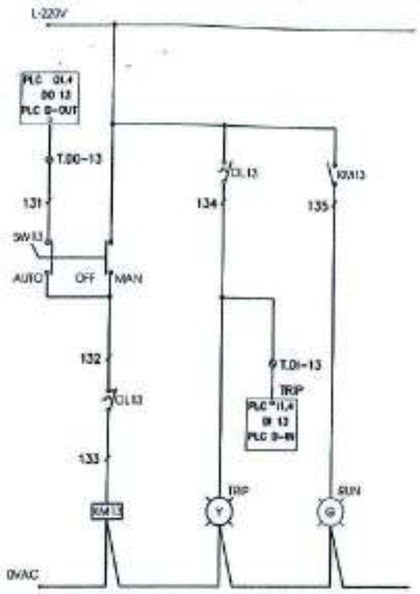

BƠM BÙN (SP-01)

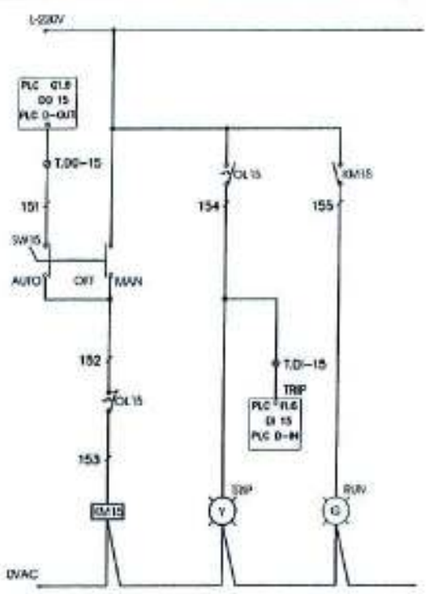

BƠM ĐL HOÁ CHẤT (DP)

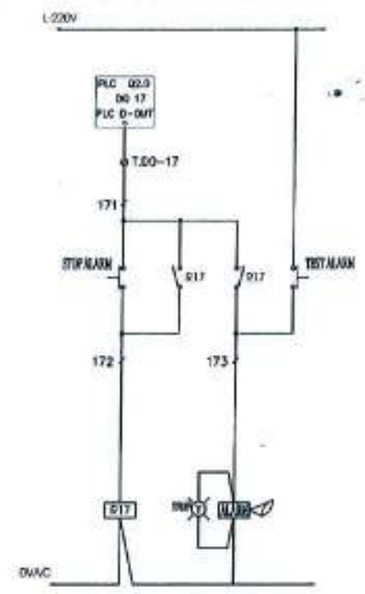

CÒI BÁO/ ALARM (BUZZE)

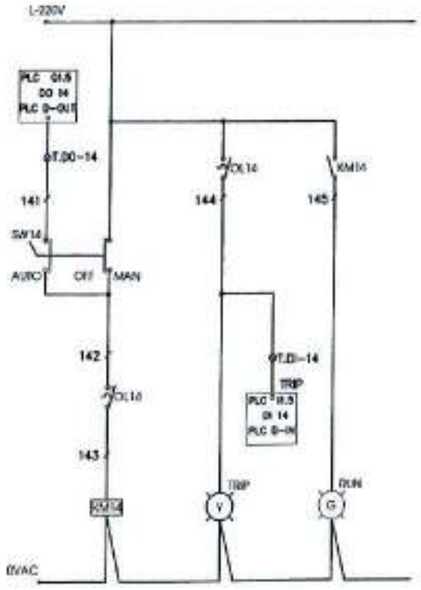

BƠM BÙN (SP-02)

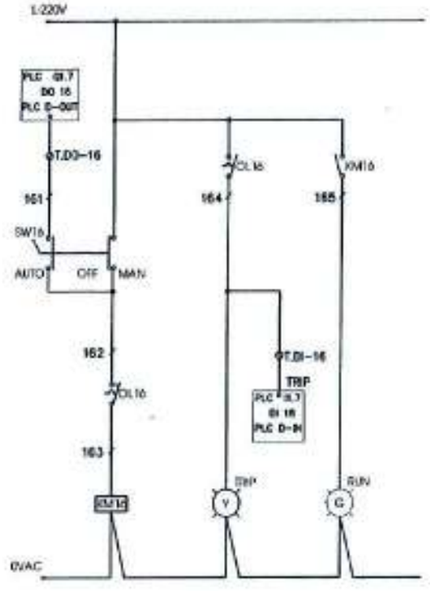

QUẠT HÚT MÙI (FA)

CÔNG TY TNHH GIẢI PHÁP MÔI TRƯỜNG VIỆT NAM

BẢN VẼ HOÀN CÔNG

Ngày.....tháng.....năm.....

Thi lập	Chỉ huy trưởng công trình	Tư vấn giám sát trưởng
Nguyễn Ngọc Tâm	Nguyễn Ngọc Tâm	Võ Đức Khánh

NOTE:

- CIRCUIT BREAKERS/ APTOMAT
- FUSE/ CẦU CHÌ
- COIL OF RELAY/ CUỘN DÂY RELAY
- AUXILIARY CONTACT OF CONTACTOR (NO)/ TIẾP ĐIỂM PHỤ CONTACTOR (NO)
- AUXILIARY CONTACT OF RELAY (NO)/ TIẾP ĐIỂM RELAY (NO)
- AUXILIARY CONTACT OF OVERLOAD (NO)/ TIẾP ĐIỂM PHỤ RELAY NHIỆT (NO)
- CONTACTOR/ KHỞI ĐỘNG TỪ
- ALARM/BUZZER/ CÒI BÁO
- COIL OF CONTACTOR/ CUỘN DÂY CONTACTOR
- AUXILIARY CONTACT OF CONTACTOR (NC)/ TIẾP ĐIỂM PHỤ CONTACTOR (NC)
- AUXILIARY CONTACT OF RELAY (NC)/ TIẾP ĐIỂM RELAY (NC)
- AUXILIARY CONTACT OF OVERLOAD (NC)/ TIẾP ĐIỂM PHỤ RELAY NHIỆT (NC)
- THERMAL OVERLOAD RELAY/ RELAY NHIỆT
- SWITCHES 3 POSITIONS (2NO)/ CÔNG TẮC 3 VỊ TRÍ (2NO)
- PUSHBUTTONS (NO)/ NÚT NHẤN (NO)
- EMERGENCY STOP PUSHBUTTONS (NC)/ NÚT NHẤN DỪNG KHẨN (NC)
- PILOT LIGHTS (GREEN)/ ĐÈN BÁO (MÀU XANH LÁ)
- PILOT LIGHTS (YELLOW)/ ĐÈN BÁO (MÀU VÀNG)

PROJECT / DỰ ÁN: KHU DU LỊCH DỐC LẾT

OWNER / CHỦ ĐẦU TƯ: TTC HOSPITALITY — CÔNG TY TNHH DU LỊCH TTC

APPROVED BY / CHẤP THUẬN: CÔNG TY TNHH DU LỊCH TTC

HỌ VÀ TÊN: Tôn Nữ Thanh Hoa — SCQC — CÔNG TY CỔ PHẦN KIỂM ĐỊNH XÂY DỰNG SÀI GÒN

APPROVED BY / CHẤP THUẬN

HỌ VÀ TÊN

CONTRACTOR / NHÀ THẦU: ENSOL — CÔNG TY TNHH GIẢI PHÁP MÔI TRƯỜNG VIỆT NAM

HỌ VÀ TÊN: NGUYỄN NGỌC TIẾN

DRAWN BY

HỌ VÀ TÊN

SHOP DRAWING

NO / STT	DATE / NGÀY	CONTENT / NỘI DUNG
01		
02		
03		

DRAWING TITLE / TÊN BẢN VẼ: SƠ ĐỒ MẠCH ĐIỆN ĐIỀU KHIỂN

BẢN VẼ THAM CHIẾU / BẢN VẼ THIẾT KẾ THÀNH PHỐ

DRAWING REF / MÃ SỐ SỐ THÔNG: TKTC/BANVE/TTC-DTCS

ĐƠN VỊ PHÁT HÀNH	NGÀY PHÁT HÀNH	KHAI BOÀN BẢN VẼ
ENSOL	02/12/2022	FOR APPROVAL
LOẠI CÔNG TÁC	SỐ BẢN VẼ	LẦN PHÁT HÀNH
ME	E - 03	01

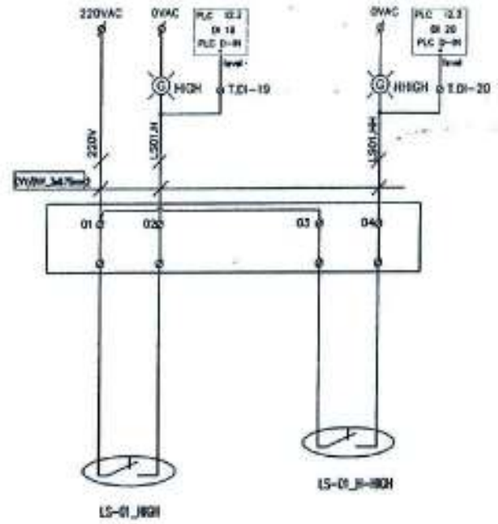

CÔNG TẮC PHAO BỂ HỐ THU/
LEVEL SWITCH (TK-01)

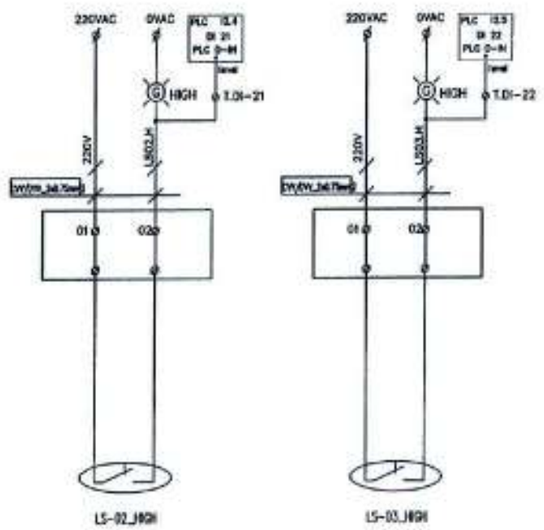

CÔNG TẮC PHAO BỂ ĐIỀU HÒA/
LEVEL SWITCH (TK-02)

CÔNG TẮC PHAO BỂ KHỬ TRÙNG/
LEVEL SWITCH (TK-07)

CÔNG TY TNHH GIẢI PHÁP MÔI TRƯỜNG VIỆT NAM

BẢN VẼ HOÀN CÔNG

Ngày.....tháng.....năm.....

Người lập	Chỉ huy trưởng công trình	Tư vấn giám sát trưởng
(Ghi rõ họ tên, chức vụ, chữ ký)	(Ghi rõ họ tên, chữ ký)	(Ghi rõ họ tên, chức vụ, chữ ký)
Nguyễn Ngọc Tuấn	Nguyễn Ngọc Tuấn	Võ Đức Khánh

NOTE:

- CIRCUIT BREAKERS/ APTOMAT
- FUSE/ CẦU CHÌ
- COIL OF RELAY/ CUỘN DÂY RELAY
- AUXILIARY CONTACT OF CONTACTOR (NO)/ TIẾP ĐIỂM PHỤ CONTACTOR (NO)
- AUXILIARY CONTACT OF RELAY (NO)/ TIẾP ĐIỂM RELAY (NO)
- AUXILIARY CONTACT OF OVERLOAD (NO)/ TIẾP ĐIỂM PHỤ RELAY NHIỆT (NO)
- CONTACTOR/ KHỞI ĐỘNG TỪ
- ALARM/BUZZER/ CÒI BÁO
- COIL OF CONTACTOR/ CUỘN DÂY CONTACTOR
- AUXILIARY CONTACT OF CONTACTOR (NC)/ TIẾP ĐIỂM PHỤ CONTACTOR (NC)
- AUXILIARY CONTACT OF RELAY (NC)/ TIẾP ĐIỂM RELAY (NC)
- AUXILIARY CONTACT OF OVERLOAD (NC)/ TIẾP ĐIỂM PHỤ RELAY NHIỆT (NC)
- THERMAL OVERLOAD RELAY/ RELAY NHIỆT
- SWITCHES 3 POSITIONS (2NO)/ CÔNG TẮC 3 VỊ TRÍ (2NO)
- PUSHBUTTONS (NO)/ NÚT NHẤN (NO)
- EMERGENCY STOP PUSHBUTTONS (NC)/ NÚT NHẤN DỪNG KHẨN (NC)
- PILOT LIGHTS (GREEN)/ ĐÈN BÁO (MÀU XANH LÁ)
- PILOT LIGHTS (YELLOW)/ ĐÈN BÁO (MÀU VÀNG)

TTC HOSPITALITY
CÔNG TY TNHH DU LỊCH TTC

CÔNG TY TNHH DU LỊCH TTC
M.S.D.N: 0200351556-C.T.T.N.H.H
TP. NHA TRANG - T. KHÁNH HÒA

Tên Nữ Thanh Hoa

SCQC
CÔNG TY CỔ PHẦN KIỂM ĐỊNH XÂY DỰNG SÀI GÒN

APPROVED BY / CHẤP THUẬN

HỌ VÀ TÊN

CONTRACTOR / NHÀ THẦU

ENSOL
CÔNG TY TNHH GIẢI PHÁP MÔI TRƯỜNG VIỆT NAM
M.S.D.N: 0309726436-C.T.T.N.H.H
Q. GÒ VẤP - T.P HỒ CHÍ MINH

HỌ VÀ TÊN: NGUYỄN NGỌC TIẾN

DRAWN / VẼ

HỌ VÀ TÊN

SHOP DRAWING

NO / SỐT	DATE / NGÀY	CONTENT / NỘI DUNG
01	[illegible]	[illegible]
02		
03		

DRAWING TITLE / TÊN BẢN VẼ

SƠ ĐỒ MẠCH ĐIỆN PHAO DANH MỤC THIẾT BỊ ĐIỆN

BẢN VẼ THAM CHIẾU / BẢN VẼ THIẾT KẾ THÀNH SOẠN

DIMENSION SET / HÀ SỐ TỶ TRÌNH

TKTC/BANVE/TTC-DTCS

ĐƠN VỊ PHÁT HÀNH	NGÀY PHÁT HÀNH	CỦA ĐƠN VỊ BẢN VẼ
ENSOL	02/12/2022	FOR APPROVAL
LOẠI CÔNG TÁC	SỐ BẢN VẼ	LẦN PHÁT HÀNH
ME	E - 09	01